HAMMER TOOLS

CSL 3500 XXU

Manuel d'utilisation | Français

Adaptation intégrale du manuel fourni. Chaque section indique sa page source ; illustrations et commandes suivent la section correspondante. Les repères techniques sont conservés. Lisez toutes les consignes de sécurité et d'utilisation avant emploi.

PONT ÉLÉVATEUR À CISEAUX EXTRA-PLAT À GRANDE LEVÉE

CSL 3500 XXU

Manuel d'installation, d'utilisation et d'entretien

Version du document source : HR2024.09.1.0

Lisez entièrement ce manuel avant l'utilisation. Lisez et comprenez les consignes de sécurité pour vous protéger et éviter les dommages matériels.

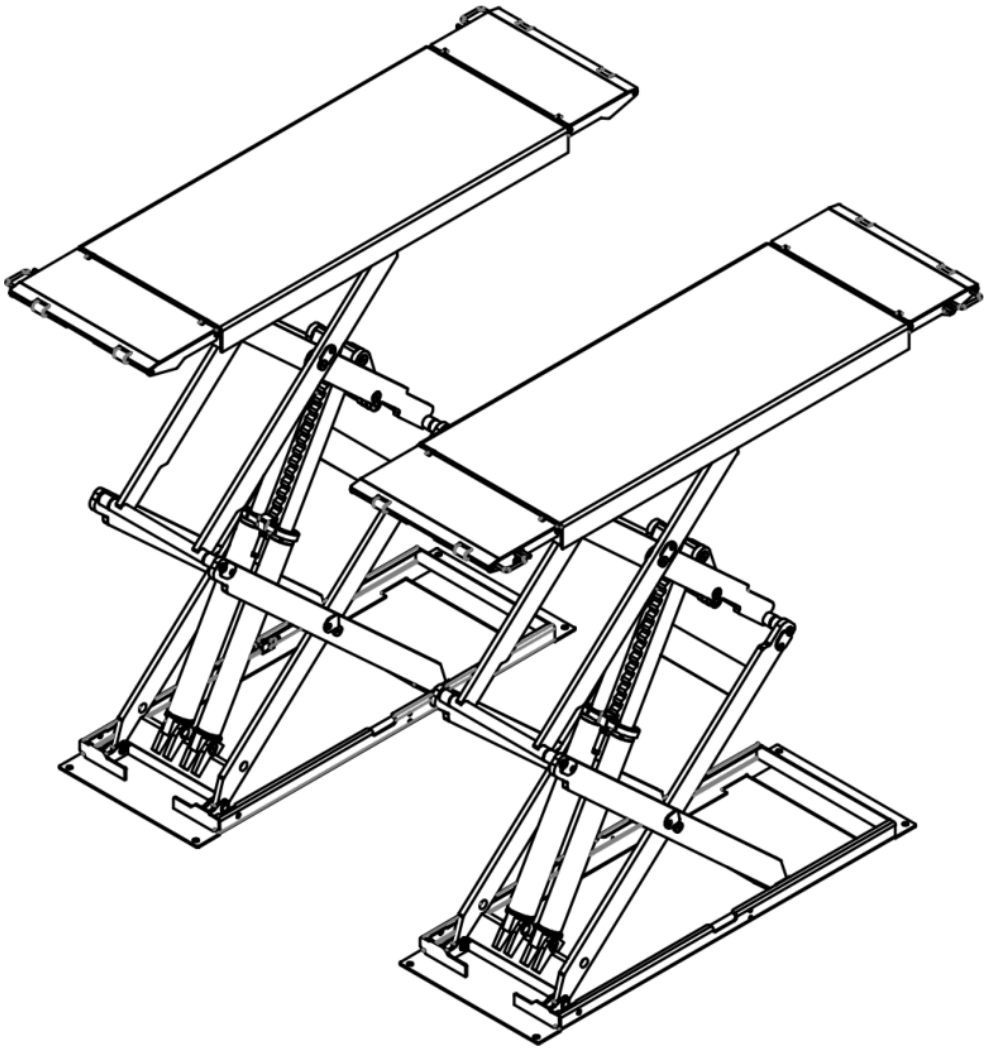

Section de la page source 3

INFORMATION À L'UTILISATEUR

Merci d'avoir acheté notre produit. Lisez attentivement ces instructions pour utiliser le pont de manière sûre et correcte et gardez-les à portée de main.

• Ce manuel concerne le modèle CSL 3500 XXU.

• Lisez d'abord ce manuel pour utiliser correctement les mesures de sécurité prévues dans la conception.

• Veillez à remettre le manuel à l'utilisateur final pour l'application des mesures de sécurité.

• N'utilisez pas le pont dans une atmosphère potentiellement explosive.

Aucune partie de ce document ne peut être reproduite sous quelque forme que ce soit sans autorisation. Modifications possibles sans préavis.

Section de la page source 5

SOMMAIRE

Les renvois correspondent aux numéros imprimés dans la référence illustrée d'origine.

Préface - 1

Emballage, transport et stockage - 1

Chapitre 1 Description de la machine - 3

1.1 Utilisation - 3 ; 1.2 Caractéristiques - 3 ; 1.3 Structure - 3.

Chapitre 2 Caractéristiques techniques - 4

2.1 Données principales - 4 ; 2.2 Dimensions - 4 ; 2.3 Plan d'installation - 5 ; 2.4 Véhicules compatibles - 5.

Chapitre 3 Sécurité - 6

Chapitre 4 Installation - 10

4.1 Exigences d'installation - 10 ; 4.2 Installation - 10.

Chapitre 5 Réglages - 13

5.1 Préparation - 13 ; 5.2 Réglages - 13.

Chapitre 6 Utilisation - 15

6.1 Consignes d'utilisation - 15 ; 6.2 Commandes électriques - 15 ; 6.3 Utilisation - 16 ; 6.4 Appoint d'huile/réglage en service normal - 16 ; 6.5 Descente manuelle d'urgence en cas de coupure - 16.

Chapitre 7 Entretien - 17

Chapitre 8 Dépannage - 18

Annexe A Remarques particulières - 20

Section de la page source 6

SOMMAIRE - SUITE

Annexe B Pièces de rechange - 20

Annexe C Schéma électrique - 21

Section de la page source 7

PRÉFACE

Ce manuel s'adresse au personnel d'atelier expérimenté dans l'utilisation du pont (opérateur) et aux techniciens chargés de l'entretien courant. Lisez-le attentivement avant toute intervention. Il contient des informations essentielles sur la sécurité des opérateurs et techniciens, la sécurité de l'installation et celle de l'utilisation.

CONSERVATION

Le manuel fait partie intégrante du pont et doit toujours l'accompagner. Gardez-le près du pont, dans un endroit accessible où opérateurs et techniciens peuvent le trouver et le consulter rapidement à tout moment. Lisez particulièrement le chapitre 3 et ses avertissements.

Selon le document source, le pont est conçu et fabriqué conformément à une norme européenne.

Le levage, transport, déballage, assemblage, installation, mise en service, réglage initial, essais, entretien exceptionnel, réparation, révision, nouveau transport et démontage doivent être réalisés par du personnel spécialisé du revendeur agréé ou d'un centre autorisé par le fabricant.

Le fabricant décline toute responsabilité pour les blessures ou dommages aux véhicules et biens si ces travaux sont effectués par du personnel non autorisé ou si le pont est utilisé incorrectement.

Ce manuel expose les aspects de fonctionnement et de sécurité utiles aux opérateurs et techniciens. Pour comprendre la structure, le fonctionnement et la bonne utilisation, il faut le lire avant de travailler.

Le personnel doit comprendre les termes employés et les travaux d'entretien/réparation et savoir interpréter les dessins et descriptions ; les exigences du pays d'installation s'appliquent. Le technicien doit également posséder les connaissances mécaniques et techniques spécialisées nécessaires pour intervenir en sécurité.

OPÉRATEUR : personne autorisée à utiliser le pont.

TECHNICIEN D'ENTRETIEN : personne autorisée à effectuer l'entretien courant.

Le fabricant se réserve de légères modifications du manuel en fonction des progrès techniques.

EMBALLAGE, TRANSPORT ET STOCKAGE

TOUTES LES OPÉRATIONS D'EMBALLAGE, LEVAGE, MANUTENTION, TRANSPORT ET DÉBALLAGE SONT RÉSERVÉES AU PERSONNEL COMPÉTENT.

EMBALLAGE : voir les illustrations suivantes.

Section de la page source 8

Fig. 1 et 2 : emballage des ensembles.

ÉQUIPEMENT STANDARD

Conduites d'huile et accessoires, panneau avant et plaque de couverture (colis 1) ; plateforme principale et secondaire (colis 2) ; coffret de commande (colis 3). Trois colis au total.

TRANSPORT

Les colis peuvent être levés et déplacés par chariot élévateur, grue ou pont roulant. Lors de l'élingage, une deuxième personne doit surveiller la charge pour éviter les oscillations dangereuses.

Utilisez des moyens de transport adaptés lors du chargement et du déchargement. À réception, vérifiez tous les éléments du bon de livraison. Les pièces manquantes, défauts ou dommages peuvent résulter du transport.

En cas d'anomalie, examinez les cartons endommagés à l'aide de la liste de colisage pour établir les dégâts et manquants, puis informez immédiatement le responsable ou transporteur.

La machine est lourde. Le chargement, déchargement et transport à la force humaine ne sont pas prévus ; la sécurité est prioritaire. Respectez la manutention illustrée en fig. 3.

STOCKAGE

• Stockez dans un entrepôt ; à l'extérieur, protégez contre l'eau.

• Utilisez un camion fermé pour la route et un conteneur pour le transport maritime.

• Transportez le coffret debout et protégez-le de l'écrasement par d'autres marchandises.

• Température de stockage : -25 à +55 °C.

Illustrations et commandes - 8

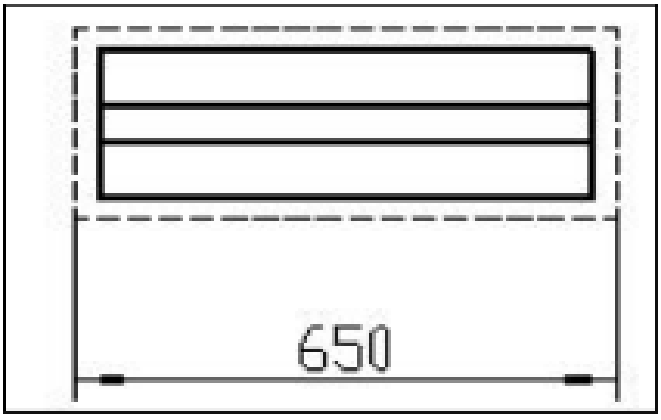

8.1

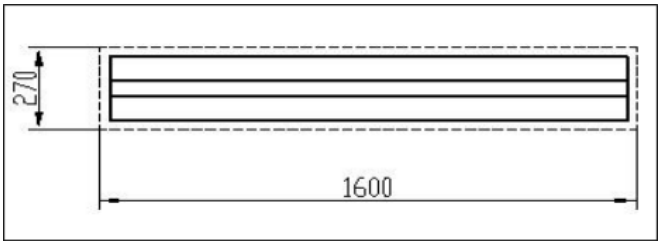

8.2

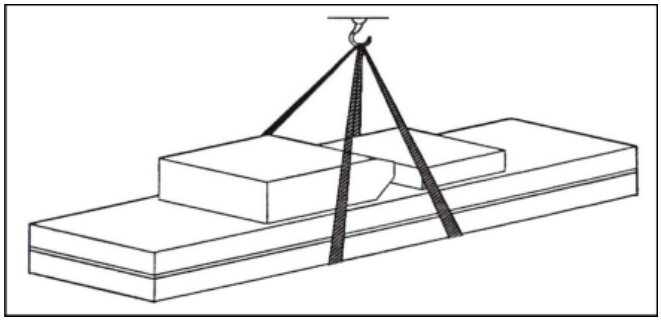

8.3

Section de la page source 9

CHAPITRE 1 - DESCRIPTION DE LA MACHINE

1.1 Utilisation

Le pont extra-plat est destiné aux véhicules jusqu'à 3500 kg pour les contrôles, l'entretien et les soins automobiles. Il convient particulièrement aux sous-sols ou à une pose sur le sol sans fosse ni encastrement.

1.2 Caractéristiques

• Structure à ciseaux dissimulée et fine, encombrement réduit, sans fosse nécessaire.

• Coffret indépendant avec commande basse tension.

• Compensation volumétrique hydraulique et vérins synchronisés pour le parallélisme des plateformes.

• Double sécurité par verrouillage hydraulique et cliquets mécaniques.

• Soupape de sécurité et protection anti-rupture contre les pannes hydrauliques et surcharges ; une rupture de tuyau ne provoque pas de chute rapide.

• Composants hydrauliques et électriques de qualité provenant notamment, selon l'original, d'Italie, d'Allemagne et du Japon.

• Descente manuelle en cas de coupure électrique.

1.3 Structure

Ensembles : fondation/surface d'installation ; châssis avec structure porteuse et dispositifs de sécurité ; coffret de commande.

Structure de base : fondation en ciment/béton.

Châssis : liaisons en acier, plateforme principale, plaque coulissante, double denture de sécurité pneumatique et réservoir hydraulique.

Coffret : en partie basse, réservoir d'huile, pompe hydraulique, valves et autres commandes ; en partie haute, installation électrique.

Le pont sert uniquement à lever des véhicules. Toute autre utilisation est interdite. Il ne convient notamment pas aux travaux de lavage ou pulvérisation. Ne levez jamais de véhicule dépassant la capacité maximale.

Section de la page source 10

CHAPITRE 2 - CARACTÉRISTIQUES TECHNIQUES

2.1 Données principales

Modèle : CSL 3500 XXU.

Entraînement : électrohydraulique.

Capacité : 3500 kg.

Hauteur maximale de levage : 1920 mm.

Hauteur minimale : 110 mm.

Longueur des plateformes : 1550-2170 mm.

Largeur des plateformes : 650 mm.

Temps de montée : au maximum 55 s.

Temps de descente : au maximum 55 s.

Longueur totale selon l'ancien dessin : 2100 mm.

Largeur totale selon l'ancien dessin : 2055 mm.

Poids propre : 930 kg.

Alimentation : CA 400 V ou 230 V ±5 %, 50 Hz.

Puissance : 2,2 kW.

Huile hydraulique : remplissage 15 litres, huile anti-usure à fournir par l'utilisateur.

Air comprimé : 6-8 kg/cm².

Température de travail : 5-40 °C.

Humidité de travail : 30-95 %.

Bruit : <76 dB.

Altitude : au maximum 1000 m.

Stockage : -25 à +55 °C.

2.2 Dimensions

La fig. 4 montre la construction et la disposition. Les dimensions confirmées de plateformes et de levée ci-dessus s'appliquent à la version proposée. Les autres dimensions hors tout/raccordements de l'ancien dessin doivent être vérifiées sur la version livrée avant de planifier l'installation.

Moteur : Y90L ; puissance maximale 2,2 kW ; tension maximale CA 400 ou 230 V ±5 % ; courant à 400 V : 5 A, à 230 V : 10 A ; fréquence 50 Hz ; 4 pôles.

Illustrations et commandes - 10

Dessin de référence de la construction initiale. Version confirmée : levée 1920 mm ; plateformes 1550-2170 × 650 mm. Les autres cotes hors tout et de raccordement proviennent de l'ancien dessin et doivent être vérifiées avant l'installation.

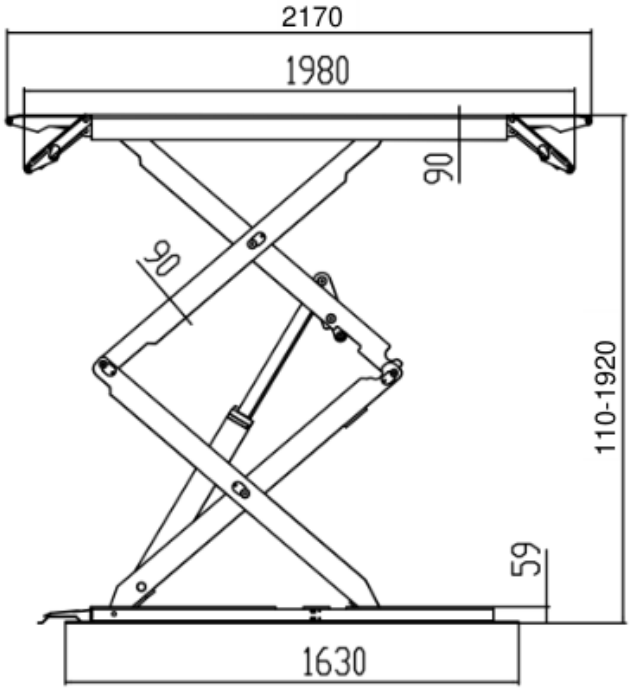

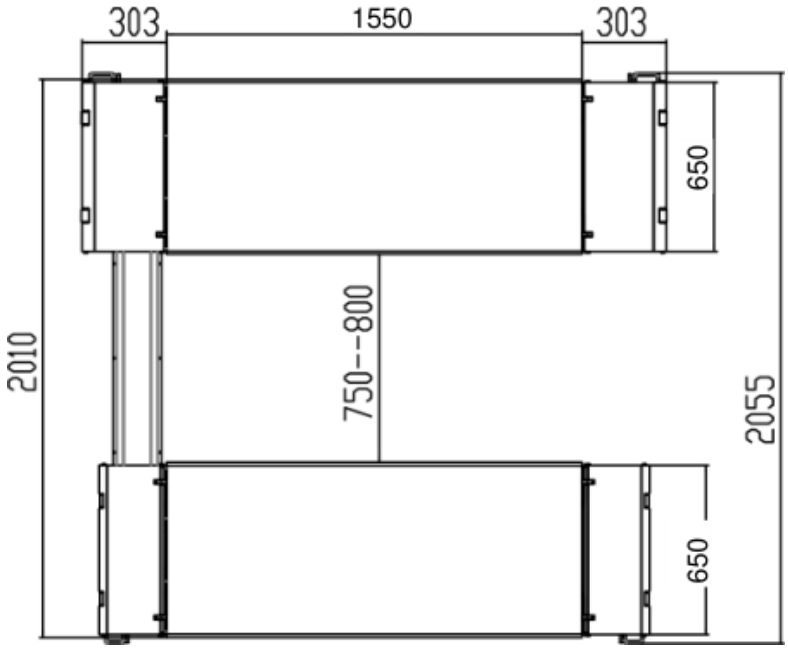

Section de la page source 11

Moteur - suite

Vitesse : 2800 tr/min. Forme : B14. Classe d'isolation : F.

Raccordez le moteur selon les schémas joints. Sens de rotation horaire.

Pompe

Type : P4.3. Pompe à engrenages. Cylindrée : 4,3 cm³/tr. Raccordement avec soupape de décharge. Pression continue : 210 bar. Pression intermittente : 150-300 bar.

Remplissez le réservoir avec 15 litres d'huile hydraulique anti-usure.

2.3 Plan d'installation

Raccordements : alimentation du coffret (400 V ou 230 V, 15 A) et entrée d'air comprimé (Ø8 × 6 mm).

Exigences : béton type 425#, durée de cure indiquée de 15 jours. Nettoyez la base ; épaisseur minimale 150 mm ; écart de niveau maximal sur toute la longueur 10 mm.

Fig. 5 : fondation/implantation.

Remarque : les extrémités des plateformes P1 et P2 doivent reposer sur du béton. Si le sol intérieur existant fait moins de 150 mm, réalisez aux extrémités P1/P2 une surface de 2500 × 2500 mm avec au moins 150 mm de béton.

Épaisseur et planéité sont essentielles. Le réglage du pont ne peut compenser des défauts importants de fondation.

2.4 Véhicules compatibles

Le pont accepte les véhicules dont le poids et les dimensions ne dépassent pas les limites ci-dessous.

Poids total maximal : 3500 kg.

Les dessins suivants définissent les limites dimensionnelles.

Illustrations et commandes - 11

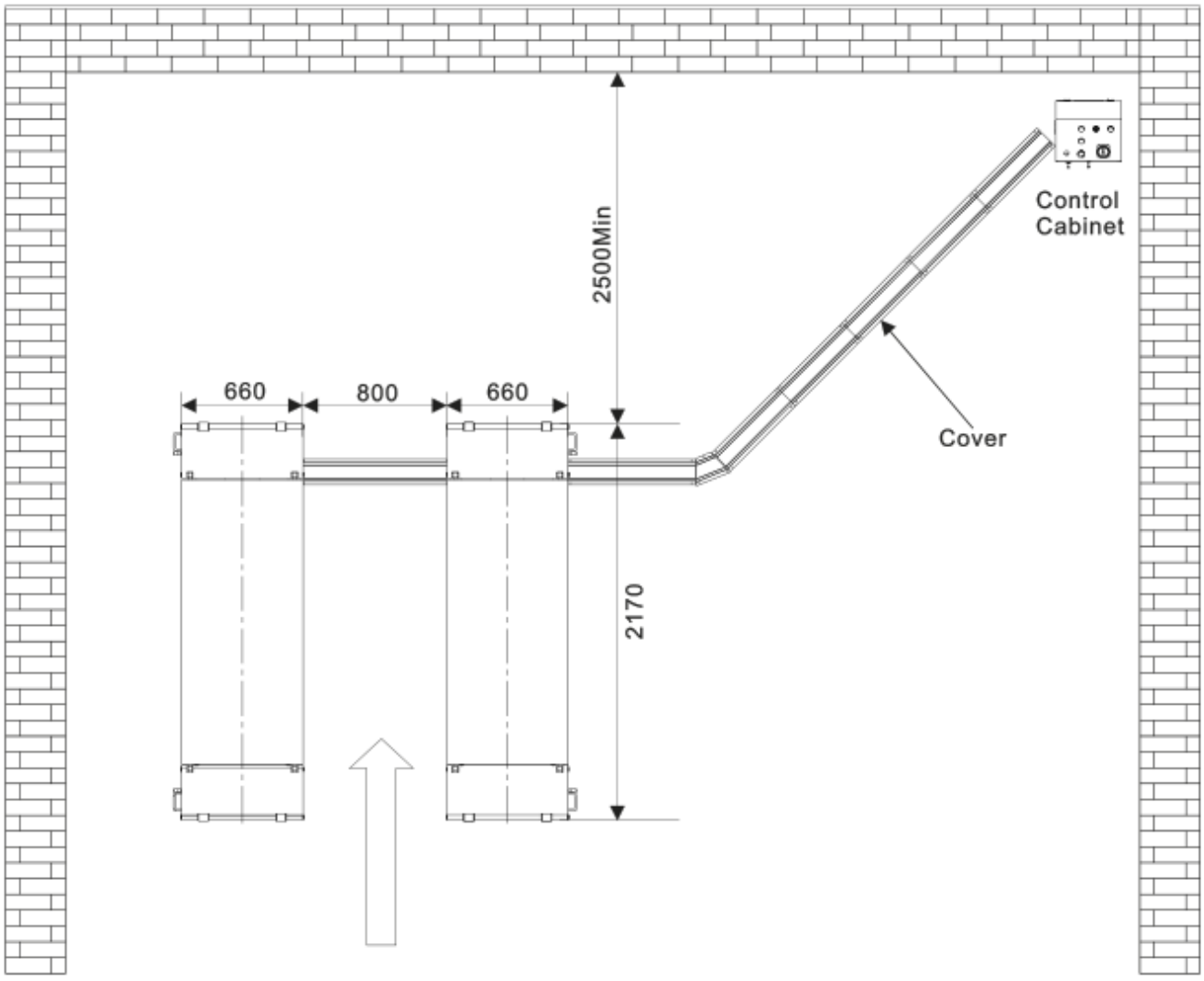

Fig. 5 : Control Cabinet = coffret de commande ; Cover = couverture des conduites. Les cotes d'implantation correspondent au dessin initial.

Section de la page source 12

Fig. 6 - Limites du véhicule à 3500 kg

Cote | Minimum (mm) | Maximum (mm)

A | 1900 | 4000

B | 100 | -

C | - | 1900

D | 900 | -

Les parties basses du soubassement peuvent toucher la structure du pont. Attention particulière aux voitures de sport.

Les véhicules modifiés ou non standard restent soumis à la capacité indiquée. Pour des dimensions inhabituelles, adaptez également la zone de sécurité des personnes.

CHAPITRE 3 - SÉCURITÉ

Lisez ce chapitre attentivement et entièrement. Il protège l'opérateur et les tiers contre les conséquences d'une mauvaise utilisation.

Il décrit les situations dangereuses pendant l'utilisation et l'entretien, les protections installées, leur utilisation correcte, les risques résiduels et les précautions générales et particulières.

Le pont est conçu pour lever et maintenir des véhicules dans un atelier fermé. Tout autre usage est interdit, notamment :

• lavage et pulvérisation ;

• plateforme de travail pour personnes ou levage de personnes ;

• utilisation comme presse d'écrasement ;

• utilisation comme ascenseur ;

• utilisation comme cric pour lever des carrosseries ou changer des roues, selon la restriction du document source.

Le fabricant n'est pas responsable des blessures ou dommages liés à une utilisation incorrecte ou interdite.

Pendant la montée et la descente, l'opérateur reste à la commande indiquée sur les dessins. Aucune personne ne doit être dans la zone dangereuse. L'accès sous le véhicule n'est permis que lorsque celui-ci est levé, les plateformes immobiles et les sécurités mécaniques complètement engagées.

Illustrations et commandes - 12

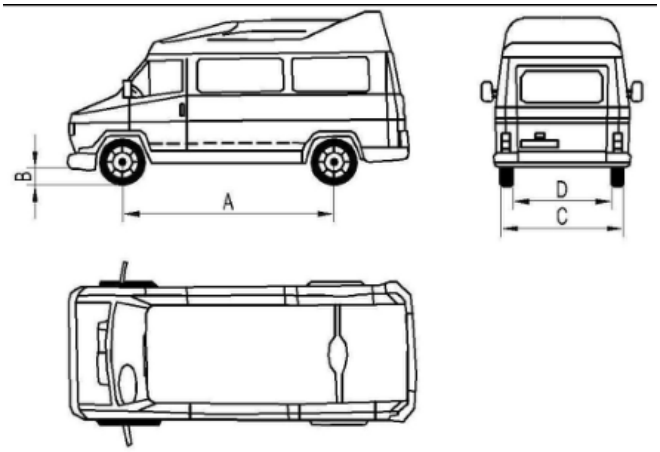

12.1

Section de la page source 13

La denture de sécurité doit être entièrement verrouillée.

N'UTILISEZ PAS LE PONT SANS PROTECTIONS OU AVEC DES PROTECTIONS NEUTRALISÉES. LE NON-RESPECT PEUT ENTRAÎNER DES BLESSURES GRAVES ET DES DOMMAGES IRRÉPARABLES AU PONT ET AU VÉHICULE.

Fig. 7 : poste de commande et zone dangereuse.

PRÉCAUTIONS GÉNÉRALES

Opérateurs et techniciens doivent respecter les règles de sécurité du pays d'installation.

• Travaillez uniquement aux postes indiqués dans ce manuel.

• Ne retirez ni ne neutralisez les protections mécaniques, électriques ou autres.

• Lisez les avertissements sur la machine et dans ce manuel.

Signification des avertissements du document source :

AVERTISSEMENT : opérations dangereuses pouvant provoquer des blessures légères et des dommages au pont, au véhicule ou à d'autres biens.

ATTENTION : danger possible de blessures graves et de dommages matériels.

RISQUE D'ÉLECTROCUTION : avertissement spécifique aux endroits présentant un risque électrique élevé.

RISQUES ET PROTECTIONS

Les sections suivantes décrivent les risques pour l'opérateur et le technicien lorsque le véhicule est élevé, ainsi que les mesures prévues pour les réduire.

Pour protéger les personnes et véhicules :

• N'entrez pas dans la zone de sécurité pendant la montée.

• Vérifiez le bon positionnement du véhicule (fig. 8).

• Ne levez que des véhicules compatibles ; ne dépassez pas la capacité, la hauteur et les porte-à-faux admissibles en longueur et largeur.

Illustrations et commandes - 13

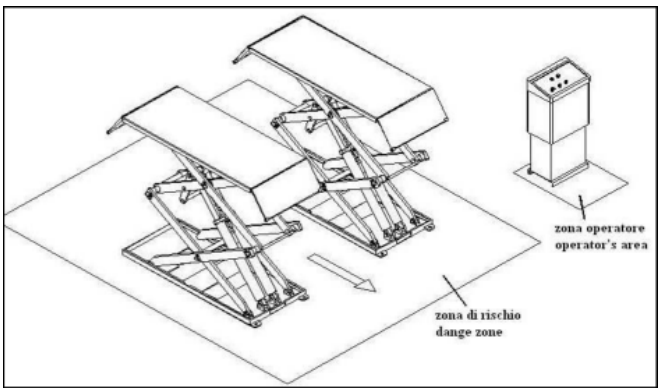

13.1

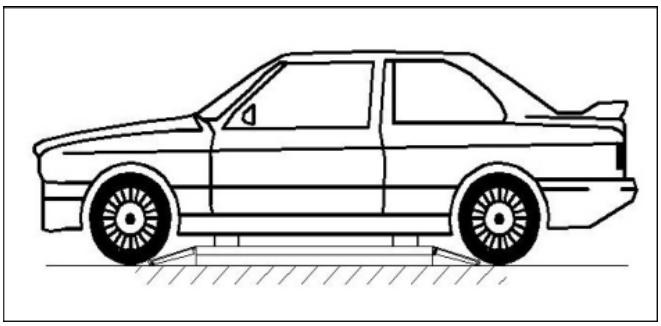

13.2

Section de la page source 14

• Personne ne doit se trouver sur les plateformes pendant les mouvements ni à l'arrêt.

RISQUES GÉNÉRAUX À LA MONTÉE ET À LA DESCENTE

Les protections contre surcharge ou défaillance d'entraînement comprennent :

• En surcharge, la soupape de décharge s'ouvre et renvoie l'huile directement au réservoir (fig. 9).

• Une valve anti-rupture/de verrouillage au pied de chaque vérin limite la vitesse de descente de la plateforme correspondante en cas de rupture de conduite (fig. 10).

• Les dents et cliquets de sécurité protègent les personnes sous le pont si d'autres protections échouent. Vérifiez leur intégrité et engagement complet (fig. 11).

Aucun corps étranger ne doit empêcher l'engagement normal des sécurités.

RISQUES POUR LES PERSONNES

Les risques suivants pour opérateurs, techniciens et tiers résultent d'une mauvaise utilisation.

ÉCRASEMENT

Pendant les mouvements, quittez la zone indiquée. Personne ne doit travailler sous les éléments mobiles ; restez dans la zone sûre.

HEURT

Avant tout mouvement, vérifiez l'absence de personne dans la zone dangereuse. Si le pont s'arrête à faible hauteur, notamment sous 1,75 m, évitez de heurter les éléments non signalés par une couleur particulière.

Illustrations et commandes - 14

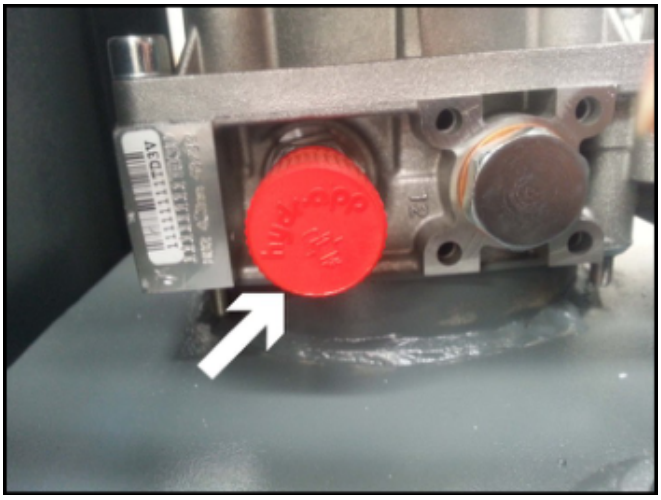

14.1

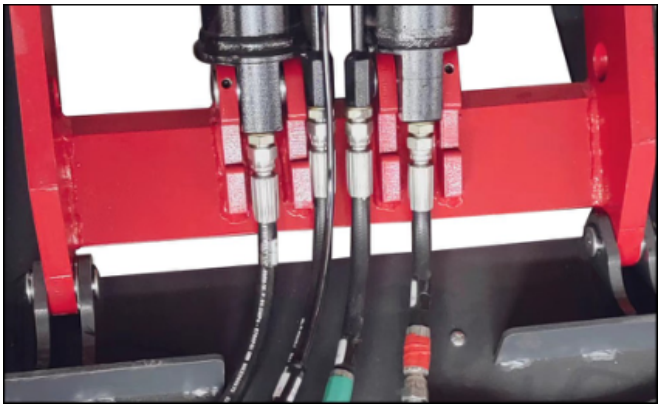

14.2

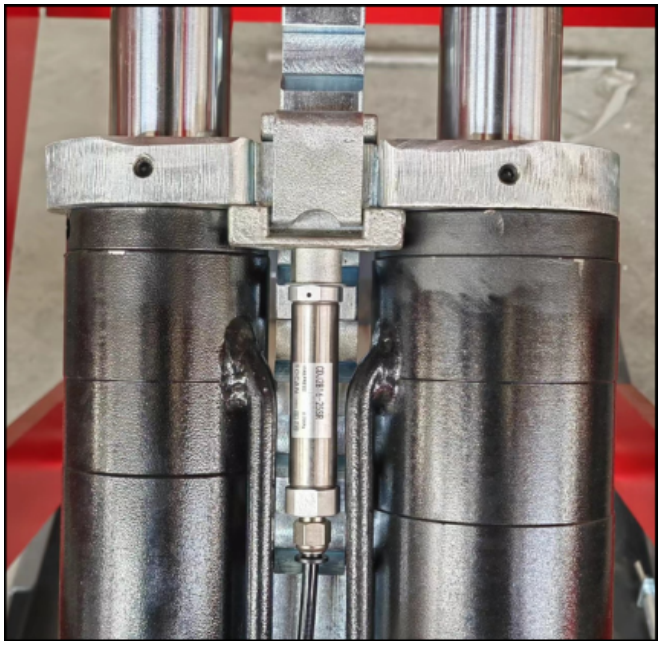

14.3

Section de la page source 15

Fig. 12 : risque de heurt.

CHUTE DE PERSONNES

Pendant les mouvements, personne ne doit monter sur les plateformes ni dans le véhicule.

CHUTE DU VÉHICULE

Risque dû à un mauvais positionnement, un poids excessif ou des dimensions incompatibles. Le moteur du véhicule ne doit pas tourner pendant les essais du pont. Aucun objet ne doit rester dans la zone de descente ou sur les pièces mobiles.

GLISSADE (fig. 13)

Les lubrifiants au sol provoquent des glissades. Gardez propres les plateformes, le dessous du pont et ses abords. Nettoyez immédiatement toute huile renversée.

ÉLECTROCUTION

L'isolation endommagée des équipements électriques crée un risque électrique. N'utilisez pas de jets d'eau, vapeur, solvants ou peinture près du pont et surtout du panneau électrique.

ÉCLAIRAGE INADAPTÉ

Opérateurs et techniciens doivent assurer un éclairage suffisant et uniforme de toutes les zones, conformément aux règles locales.

Pendant les mouvements, surveillez constamment le pont et utilisez-le uniquement depuis le poste de commande. Placez les patins en caoutchouc sous les points de prise du châssis.

Toute manipulation des dispositifs de sécurité est strictement interdite. Ne dépassez jamais la capacité maximale. Le véhicule ne doit pas contenir de charge supplémentaire.

Respectez scrupuleusement toutes les consignes d'utilisation, d'entretien et de sécurité.

Illustrations et commandes - 15

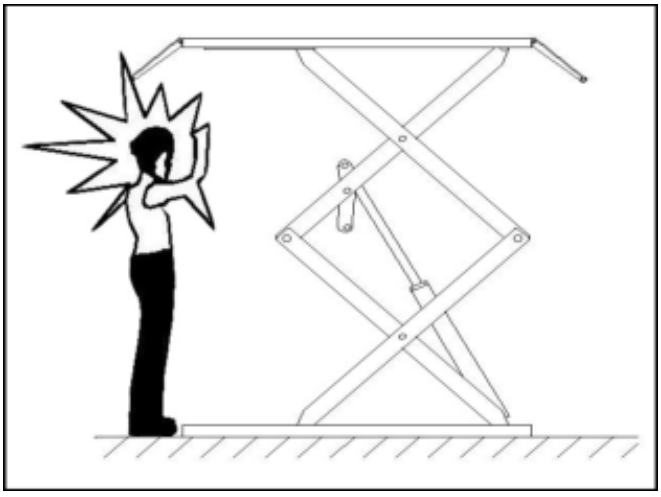

15.1

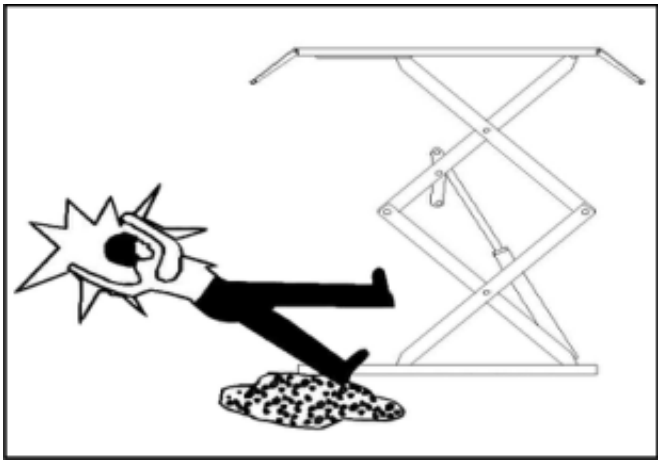

15.2

Section de la page source 16

CHAPITRE 4 - INSTALLATION

TRAVAUX RÉSERVÉS AU PERSONNEL QUALIFIÉ ET AUTORISÉ. RESPECTEZ TOUTES LES INSTRUCTIONS POUR ÉVITER BLESSURES ET DOMMAGES.

4.1 Exigences

• Installez le pont en respectant les distances de sécurité par rapport aux murs et autres équipements. Gardez au moins 1000 mm des murs, avec assez de place pour travailler, commander et évacuer en urgence (fig. 14).

• Le local doit disposer des alimentations électrique et pneumatique.

• Hauteur du local : au moins 4000 mm.

• Sol parfaitement plan et suffisamment résistant : au moins 250 kg/cm², béton d'au moins 150 mm.

• Éclairez toutes les parties uniformément et suffisamment pour travailler en sécurité, sans reflets ni éblouissement.

• Vérifiez l'intégralité de la livraison avant l'installation.

• Respectez les méthodes de déplacement et d'installation illustrées.

Pour le transport et stockage, voir la section au début du manuel.

4.2 Installation

4.2.1 Mise en place des plateformes

• Placez les deux plateformes aux emplacements prévus.

• Le bas des vérins se situe à l'avant, dans le sens d'accès du véhicule.

• Levez avec un chariot ou un autre appareil de levage (fig. 15). Vérifiez que les deux sécurités sont actives et verrouillées.

Une pièce de bois peut être placée au milieu de la liaison articulée comme protection complémentaire contre une défaillance de sécurité.

Ne travaillez pas sous le pont et ne le faites pas monter/descendre tant que le système hydraulique n'est pas entièrement rempli d'huile.

Illustrations et commandes - 16

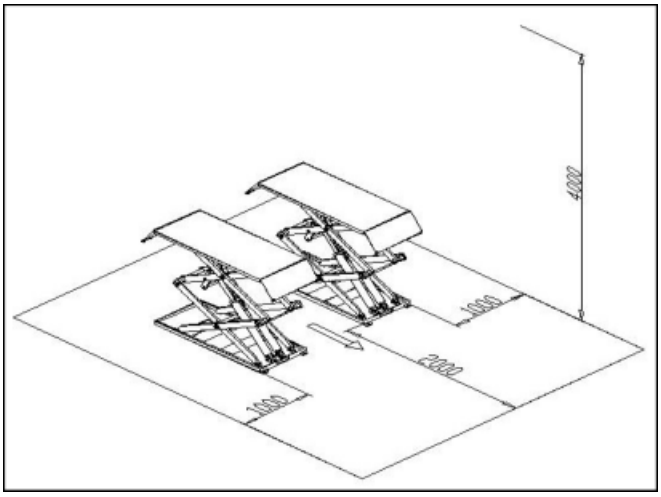

16.1

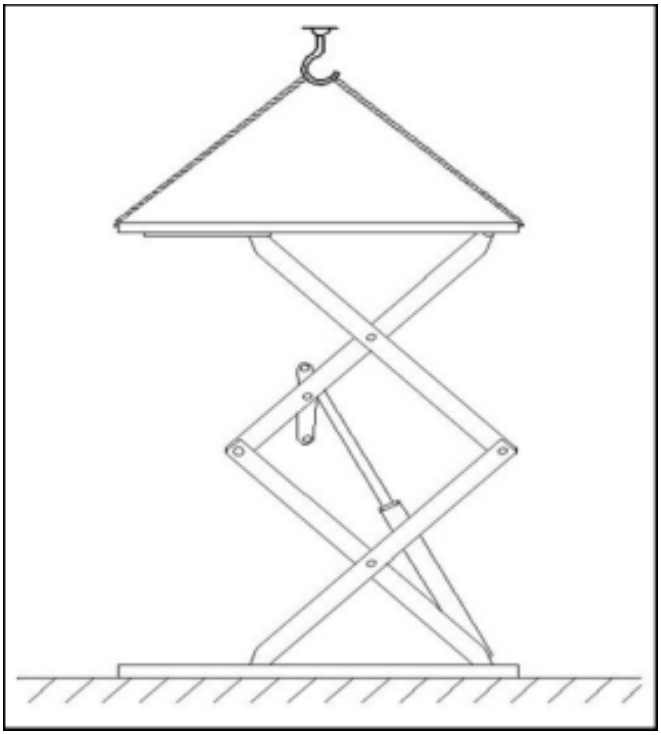

16.2

Section de la page source 17

• Pendant la mise en place, réglez l'écartement des plateformes et vérifiez leur parallélisme.

4.2.2 Raccordement des conduites

Raccordez l'électricité et l'hydraulique selon les schémas. Ne raccordez l'air qu'après l'hydraulique. N'endommagez ni tuyaux d'huile, ni câbles, ni flexibles d'air.

Protégez les raccords pour empêcher l'entrée d'impuretés dans les circuits hydraulique et pneumatique.

4.2.2.1 Raccordement électrique

Respectez le cheminement et les numéros du schéma. Travaux réservés aux électriciens qualifiés.

• Ouvrez le panneau avant du coffret.

• Alimentation : 400 V triphasé, cinq conducteurs, câble 3 × 2,5 mm² + 2 × 1,5 mm², aux bornes L1, L2, L3, N et à l'entrée prévue. Raccordez d'abord PE à la vis de terre identifiée (fig. 16), puis aux vis de terre des deux plateformes.

• En 230 V triphasé, modifiez les connexions du transformateur et du moteur (fig. 17).

• Cellule photoélectrique : raccordez 0V, INPUT et DC+ aux bornes correspondantes.

• Fin de course : raccordez les fils 109, 125 et 127 aux bornes de mêmes numéros.

4.2.2.2 Raccordement hydraulique

Raccordez les conduites selon le schéma hydraulique (fig. 18). Personnel qualifié et autorisé uniquement. Protégez particulièrement les embouts et raccords contre dommages et saletés.

Illustrations et commandes - 17

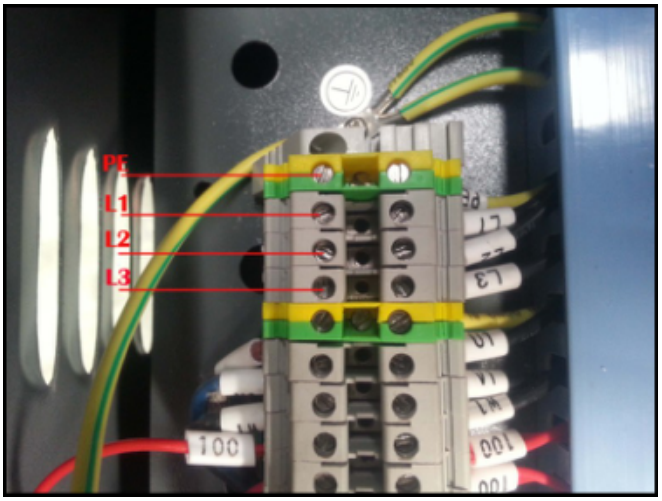

17.1

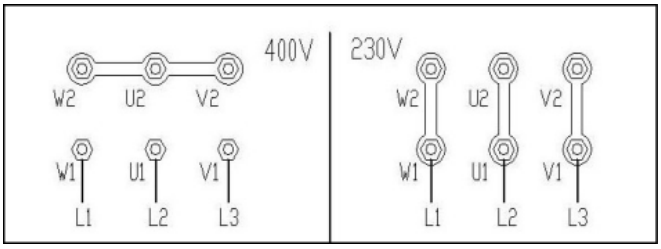

17.2

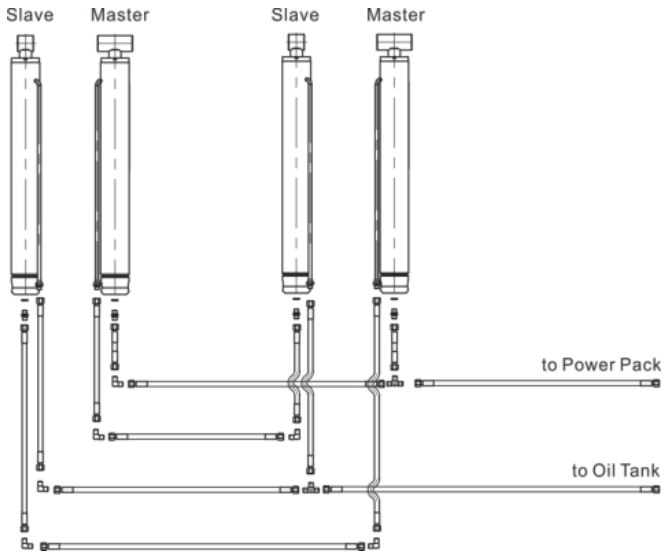

17.3

Fig. 17 : raccordements moteur 400 V / 230 V. Fig. 18 : oil cylinder = vérin hydraulique ; oil pipe = conduite hydraulique. Conservez les numéros.

Section de la page source 18

• Protégez les raccords hydrauliques des impuretés. Ne confondez pas les numéros des conduites.

Dans l'installation standard, le coffret est à gauche dans le sens d'accès du véhicule. S'il est à droite, adaptez les conduites correspondantes.

4.2.2.3 Raccordement pneumatique

Raccordez selon le schéma. Personnel qualifié et autorisé uniquement.

• Reliez le tuyau d'alimentation Ø8 × 5 à l'électrovanne pneumatique du coffret (fig. 19).

• Selon le schéma, reliez l'électrovanne aux actionneurs pneumatiques des cliquets (fig. 20).

• Protégez les raccords contre les impuretés.

• Raccordez au séparateur huile/eau ajouté devant le coffret pour prolonger la durée de vie et améliorer la fiabilité pneumatique.

Ne pliez ni ne serrez les tuyaux : l'air doit circuler librement.

Avant de raccorder l'alimentation à l'électrovanne du coffret, prévoyez un séparateur de traitement de l'air pour éviter les défaillances pneumatiques.

Illustrations et commandes - 18



18.1

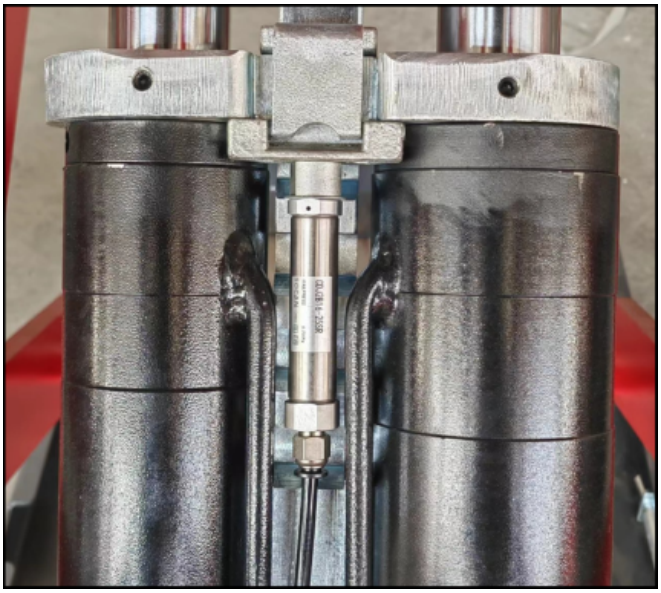

18.2

Section de la page source 19

CHAPITRE 5 - RÉGLAGES

5.1 Préparation

Ajoutez l'huile et vérifiez l'ordre des phases. Après implantation selon fig. 4 et raccordement hydraulique, électrique et pneumatique :

• Ouvrez le réservoir et ajoutez 15 litres d'huile hydraulique fournie par l'utilisateur.

L'huile doit être propre. Les impuretés peuvent obstruer les conduites et empêcher les électrovannes de fonctionner.

• Mettez sous tension. Appuyez brièvement sur MONTÉE et vérifiez que le moteur tourne dans le sens horaire vu du dessus. Sinon, coupez et inversez l'ordre des phases.

• Ouvrez l'air comprimé.

Une tension dangereuse existe dans le coffret sous tension. Seuls des techniciens autorisés peuvent y intervenir.

5.2 Réglages

5.2.1 Appoint/synchronisation

Si les plateformes ne sont pas au même niveau, placez PHOTO sur OFF pour désactiver la cellule, si présente, et SYNCHRONIZATION à l'intérieur du coffret sur ON.

• Descendez au minimum.

• Maintenez MONTÉE jusqu'à la hauteur maximale.

• Continuez jusqu'au retour d'huile au réservoir par le tuyau de retour.

Fig. 21 et 22 : composants et affichage du réglage.

NE SYNCHRONISEZ JAMAIS SOUS CHARGE : CELA ENDOMMAGE LES JOINTS DES VÉRINS.

Vérifiez la mobilité et la fiabilité des deux cliquets, l'étanchéité hydraulique et pneumatique.

Après réglage, remettez PHOTO sur ON et SYNCHRONIZATION sur OFF pour l'utilisation normale.

Illustrations et commandes - 19

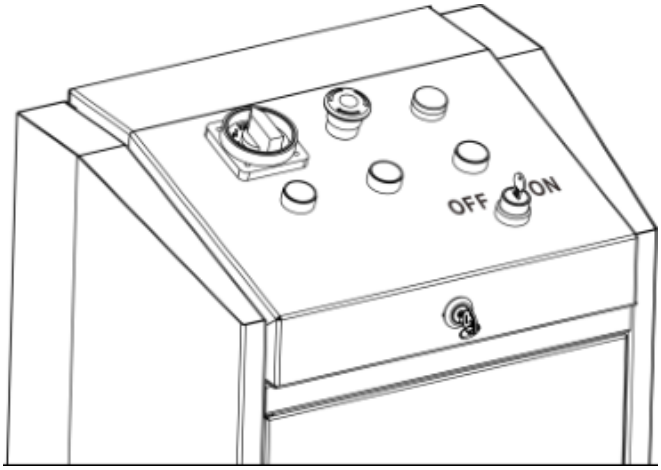

19.1

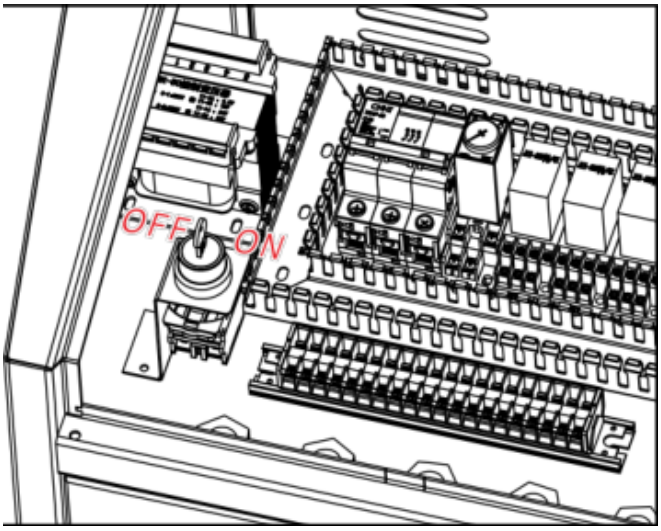

19.2

PHOTO = cellule photoélectrique ; SYNCHRONIZATION = synchronisation ; ON = marche ; OFF = arrêt ; UP = montée.

Section de la page source 20

5.2.2 Pose des ancrages

Posez les ancrages uniquement après la cure requise du béton, sinon leur résistance est compromise.

• Réglez parallélisme et écartement selon fig. 4.

• Percez à percussion avec foret de 18 mm, profondeur 120 mm ; nettoyez les trous (fig. 23).

• Introduisez les ancrages au marteau léger. Ne placez la tige d'expansion centrale qu'après nivellement.

5.2.3 Nivellement

• Utilisez niveau à bulle, niveau à eau et vis de réglage de part et d'autre des bases.

• Compensez les creux avec des cales d'acier.

• Après nivellement, insérez la tige d'expansion centrale et frappez au marteau lourd.

• Serrez les écrous (fig. 24).

N'insérez pas les tiges centrales avant la cure complète du béton. Comblez l'espace sous les bases avec plaques d'acier ou béton.

5.2.4 Essai à vide

• Activez QS.

• Appuyez sur MONTÉE SB1 ; surveillez synchronisme et régularité.

• Vérifiez les cliquets.

• Recherchez les fuites hydrauliques et pneumatiques.

Personne ni objet ne doit être à côté ou sous le pont pendant l'essai. Appuyez immédiatement sur SB0 en cas d'anomalie. Recommencez après suppression de la cause.

5.2.5 Essai en charge

• Placez un véhicule ne dépassant pas la capacité. Le conducteur doit sortir.

• Placez les patins sous les points de levage prévus du véhicule.

Illustrations et commandes - 20

Touches et symboles de menu associés



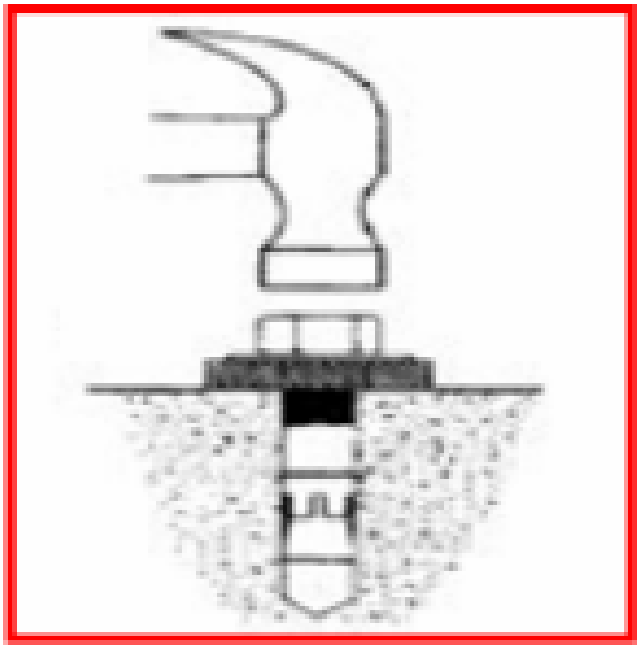

20.1

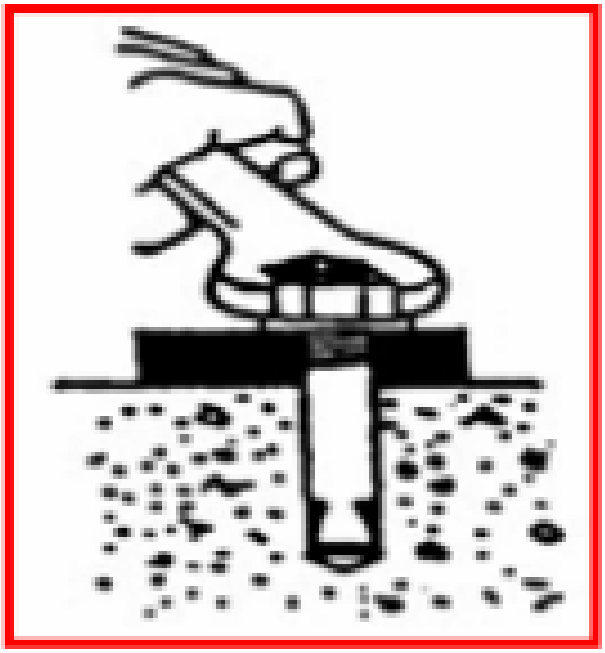

20.2

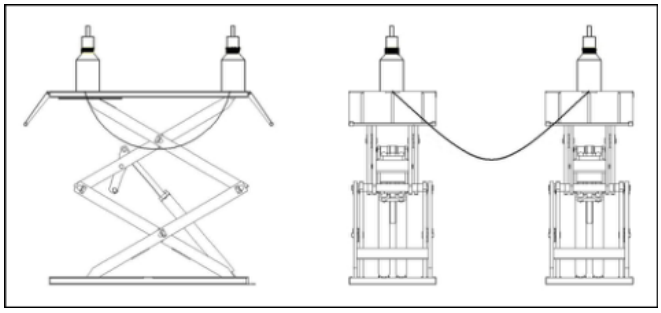

20.3

Section de la page source 21

• Appuyez sur MONTÉE SB1 ; surveillez synchronisme et régularité.

• Vérifiez la bonne position des cliquets.

• Contrôlez les fuites hydrauliques et pneumatiques.

Pendant l'essai chargé, aucune personne ni aucun objet à côté ou sous le pont. Le véhicule ne doit pas dépasser la capacité. Recherchez les fuites. En cas d'anomalie, appuyez sur SB0, supprimez la cause et recommencez.

CHAPITRE 6 - UTILISATION

Personnel compétent et formé uniquement. Vérifiez les points suivants.

6.1 Consignes

• Retirez les obstacles autour du pont avant utilisation.

• Pendant les mouvements, personne à côté, dessous ou sur les plateformes.

• Ne levez pas de véhicules trop lourds ni d'autres charges.

• Placez les patins sous les points de levage.

• Surveillez la synchronisation. En cas d'écart, arrêtez immédiatement, contrôlez et remédiez au défaut.

• Avant la descente, montez légèrement. Vérifiez le dégagement complet des deux cliquets ; sinon, arrêtez.

• Pour un arrêt prolongé ou la nuit, descendez entièrement, retirez le véhicule et coupez l'alimentation.

6.2 Commandes électriques

La fig. 25 montre les interrupteurs et boutons décrits ci-après.

Illustrations et commandes - 21

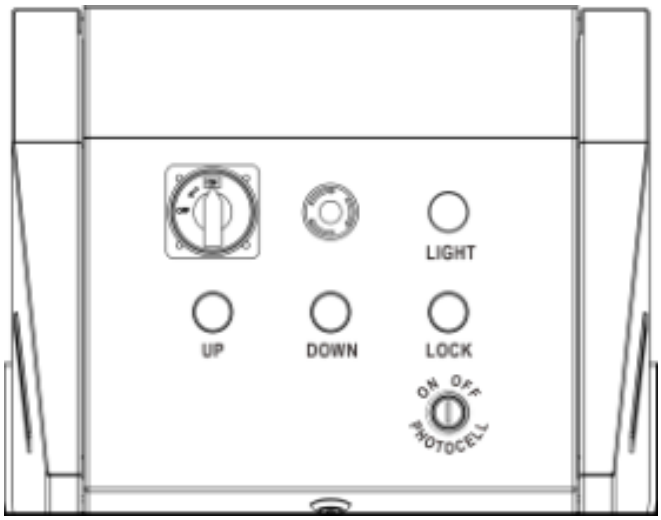

21.1

Commandes : POWER/QS = interrupteur principal ; UP/SB1 = montée ; DOWN/SB2 = descente ; EMERGENCY/SB0 = arrêt d'urgence ; PHOTO = cellule. Autres repères selon le schéma.

Section de la page source 22

6.3 Utilisation

6.3.1 Montée

• Appuyez sur MONTÉE SB1 : la pompe envoie l'huile aux vérins par la vanne d'arrêt de service ; les plateformes montent et l'air relève les cliquets.

• Relâchez MONTÉE : pompe et montée s'arrêtent immédiatement. L'électrovanne d'air n'est plus alimentée, ferme le circuit et les cliquets retombent dans la denture.

6.3.2 Descente

• Appuyez sur DESCENTE SB2 : le circuit pneumatique relève les cliquets et l'électrovanne de descente s'ouvre. Les plateformes descendent. Relâchez : la descente s'arrête et les cliquets retombent.

6.3.3 Arrêt d'urgence

En cas de défaut ou d'entretien, appuyez et verrouillez ARRÊT D'URGENCE SB0. Tous les circuits de commande sont coupés ; les autres fonctions sont bloquées.

6.3.4 Arrêt pour défaut de synchronisme, si équipé

Si les plateformes sont à des hauteurs différentes, la surveillance photoélectrique arrête le fonctionnement. Réglez le niveau comme suit. Réutilisez uniquement à niveau égal.

6.4 Appoint/réglage en service normal

Après installation, la plateforme droite peut s'abaisser par rapport à la gauche si l'air n'est pas entièrement purgé, en cas de pertes normales d'huile ou de fuites.

Effectuez le réglage SANS CHARGE, suivant 5.2.1.

6.5 Descente manuelle d'urgence en cas de coupure

Surveillez constamment les plateformes et le véhicule. En cas d'anomalie, refermez immédiatement la vanne hydraulique.

Procédure (fig. 26) :

• Relevez les deux cliquets et maintenez-les avec de fines tiges d'acier.

• Coupez le commutateur principal pour éviter un démarrage au retour du courant. Ouvrez l'arrière du coffret et trouvez l'électrovanne de descente A.

• Desserrez la vis hydraulique manuelle à l'extrémité du noyau de la vanne. Les plateformes commencent à descendre.

Illustrations et commandes - 22

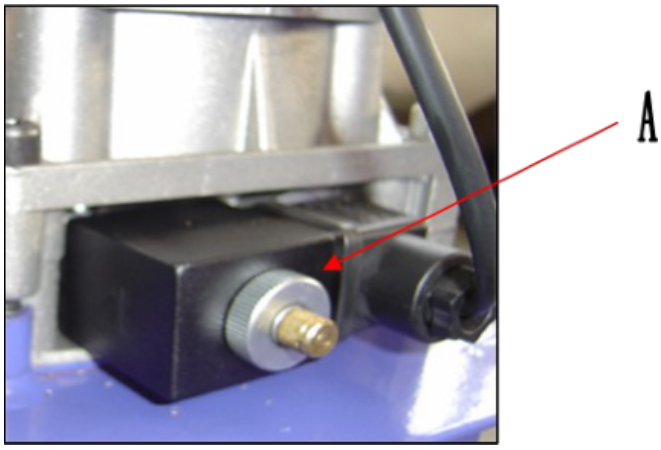

22.1

Section de la page source 23

• Après descente complète, resserrez immédiatement la vis hydraulique manuelle. La descente manuelle est terminée.

CHAPITRE 7 - ENTRETIEN

Travaux réservés au personnel qualifié.

• Lubrifiez chaque semaine tous les paliers et articulations avec une burette.

• Lubrifiez chaque mois denture de sécurité, patins coulissants supérieurs et inférieurs et autres pièces mobiles.

• Remplacez l'huile hydraulique chaque année. Maintenez le niveau à la limite supérieure.

Pour la vidange, abaissez entièrement le pont, évacuez l'huile usée et filtrez l'huile hydraulique.

• Chaque équipe/poste vérifie la mobilité et la fiabilité des sécurités pneumatiques.

Section de la page source 24

CHAPITRE 8 - DÉFAUTS ET SOLUTIONS

Travaux réservés au personnel qualifié. Le tableau complet de dépannage figure à la page suivante.

Section de la page source 25

TABLEAU DE DÉPANNAGE

1. Le moteur ne tourne pas à la montée.

Cause : mauvais raccordement. Solution : vérifiez et corrigez le câblage.

Cause : contacteur CA du moteur non enclenché. Selon le fabricant : si le moteur tourne lorsqu'on actionne le contacteur avec une tige isolante, contrôlez le circuit de commande. Si la tension aux bornes de bobine est correcte, remplacez le contacteur. Électriciens qualifiés uniquement.

Cause : fin de course ouvert. Contrôlez interrupteur et fils ; réglez ou remplacez.

2. Moteur en marche mais pas de montée.

Cause : rotation inversée. Inversez les phases d'alimentation.

Cause : levée possible à faible charge mais pas à forte charge. Selon le fabricant, augmentez légèrement le réglage de pression de sécurité de la soupape en tournant à droite. Si le tiroir de descente est bloqué par la saleté, nettoyez.

Cause : huile insuffisante. Faites l'appoint.

Cause : vanne d'arrêt de service ouverte. Fermez-la.

3. Pas de descente avec DESCENTE.

Cause : cliquets non dégagés. Montez légèrement puis descendez.

Cause : cliquet non relevé, pression insuffisante, blocage ou tuyau cassé. Réglez la pression, contrôlez/remplacez le tuyau.

Cause : électrovanne d'air défaillante. Si alimentée mais sans ouverture, contrôlez/remplacez.

Cause : électrovanne de descente alimentée mais inactive. Vérifiez connecteur, bobine et serrage de l'écrou d'extrémité en cuivre.

Cause : valve anti-rupture bloquée. Retirez-la de l'entrée d'huile au bas du vérin et nettoyez.

4. Descente très lente sous charge normale.

Cause : huile trop visqueuse, gelée ou dégradée, surtout en hiver. Remplacez selon les instructions.

Cause : valve anti-rupture bloquée. Retirez/coupez l'air pour garder les cliquets verrouillés, sans les relever. Retirez la valve au bas du vérin et nettoyez.

5. Plateformes non synchronisées ou de niveaux différents.

Cause : air non entièrement purgé. Appliquez le réglage d'appoint 5.2.

Cause : fuite sur conduites/raccords. Resserrez ou remplacez les joints, puis faites l'appoint et nivelez.

Cause : vanne d'appoint non étanche, réglage presque quotidien. Remplacez la vanne, faites l'appoint et réglez.

6. Bruit en montée/descente.

Cause : lubrification insuffisante. Lubrifiez articulations et parties mobiles, y compris tiges de vérin, à l'huile machine.

Cause : base ou machine vrillée. Nivelez à nouveau et calez/remplissez sous la base.

Section de la page source 26

ANNEXE A - REMARQUES PARTICULIÈRES

A.1 Élimination de l'huile usée

L'huile retirée du groupe et du système à la vidange est polluante ; traitez-la selon les règles du pays d'installation.

A.2 Démontage/élimination

RESPECTEZ TOUTES LES PRÉCAUTIONS DU CHAPITRE 3, ÉGALEMENT APPLICABLES AU MONTAGE.

Le démontage, comme le montage, est réservé aux techniciens autorisés. Les pièces métalliques peuvent être recyclées en ferraille. Éliminez tous les autres matériaux selon les règles du pays d'installation. Le démontage doit, si nécessaire à des fins fiscales, être documenté par les déclarations et pièces exigées au moment de l'élimination.

ANNEXE B - PIÈCES DE RECHANGE

B.1 Pièces

Pour remplacement et réparation, respectez TOUTES les précautions des chapitres 7 Entretien et 3 Sécurité.

Empêchez tout démarrage intempestif :

• Verrouillez le commutateur du coffret en position 0 avec un cadenas.

• Le technicien conserve la clé pendant l'intervention.

B.2 Commande

Précisez :

• numéro de série et année de fabrication ;

• référence de la pièce, colonne CODE des tableaux ;

• quantité.

Adressez la demande au revendeur autorisé indiqué au début du manuel.

Section de la page source 27

ANNEXE C - SCHÉMA ÉLECTRIQUE

Le schéma complet figure dans la référence illustrée. Conservez les repères des composants, bornes et fils.

Seuls des électriciens qualifiés interviennent sur le système. Respectez le raccordement correspondant à la tension de la version livrée.

Illustrations et commandes - 27

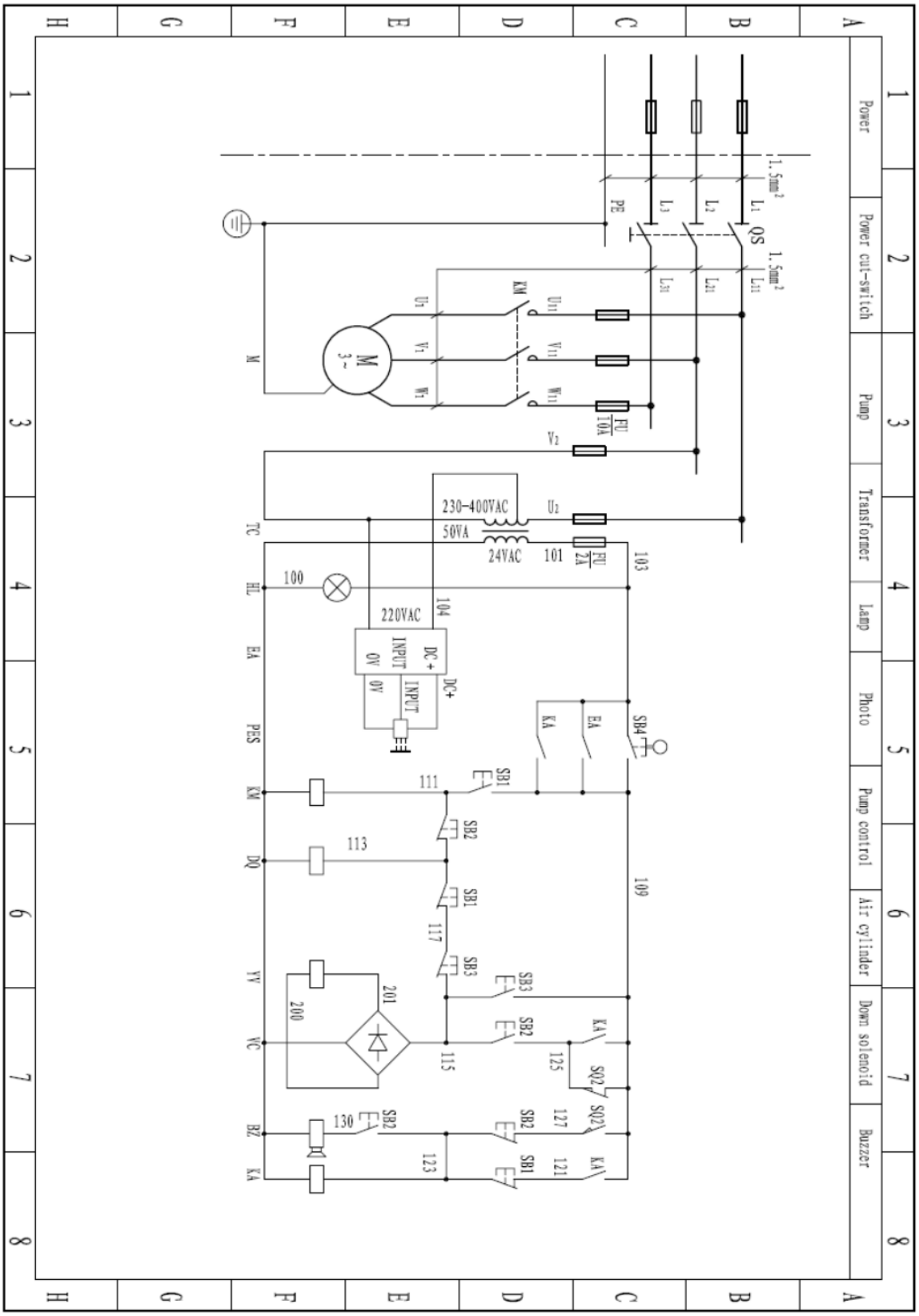

Légende : Power = alimentation ; Power cut-switch = sectionneur principal ; Pump = moteur de pompe ; Transformer = transformateur ; Lamp = voyant ; Photo = cellule photoélectrique ; Pump control = commande de pompe ; Air cylinder = vérin pneumatique ; Down solenoid = électrovanne de descente ; Buzzer = avertisseur ; INPUT = entrée. 0V, DC+, L1/L2/L3, PE et tous les repères restent inchangés.