Manuale d’uso

CTC 10″-24″

Italiano

Hammer AG | Schnydersäcker 453 | 8262 Ramsen

+41 52 345 00 00 | info@hammer-tools.ch

Informazioni sul manuale

HAMMER TOOLS CTC 10″-24″, versione base. Installazione, uso e manutenzione. Fonte: manuale fornito, versione JH202401.1.0 LNV, adattato alla macchina base offerta. Leggere interamente prima dell’uso e conservare presso la macchina. Uso consentito solo a personale formato. Non usare in atmosfera potenzialmente esplosiva.

Dati della macchina base del negozio: bloccaggio esterno 10″-22″, interno 12″-24″, diametro massimo 960 mm, larghezza 3″-13″ (massimo 330,2 mm). Hammer Tools ha confermato il massimo di 13″. La fonte inverte le diciture di bloccaggio e indica una larghezza diversa. Dimensioni e pesi di altre versioni non sono stati riportati. Verificare targhetta e configurazione reale prima di collegamento e uso.

Le figure mantenute conservano i numeri originali; i numeri omessi riguardano varianti escluse. Colori e dettagli possono differire. Le due figure 26 sono distinte come collegamento e stallonatura. Numeri pedali della fonte: 13 griffe, 14 stallonatore, 15 piatto. La macchina base illustrata ha tre pedali e una pistola di gonfiaggio; è esclusa la variante con pedale di gonfiaggio aggiuntivo. Gli avvisi sono tradotti nel testo; le immagini aiutano a riconoscerli.

Indice

1. Impiego e dati tecnici

1.4 Componenti e comandi

1.5 Segnali e adesivi di sicurezza

1.6 Posizione degli avvisi

2. Trasporto, ubicazione e disimballaggio

2.2.3.1 Montaggio della colonna

2.2.3.2 Montaggio del braccio stallonatore

2.2.3.3 Gruppo trattamento aria

2.2.3.4 Contenitore pasta

3. Messa in servizio e prove

4. Preparazione / 4.1 Stallonatura

4.1 Smontaggio / 4.2 Montaggio

4.3 Gonfiaggio / 5. Manutenzione

5. Manutenzione e regolazioni

Appendice A: schema 220 V

Appendice B: diversa variante 380 V

1. Impiego e dati tecnici

Lo smontagomme semiautomatico monta e smonta pneumatici compatibili per auto, furgoni, veicoli commerciali leggeri e motocicli. Per ruote speciali usare soltanto supporti o adattatori idonei e approvati. Non impiegare per altri scopi. La fonte esclude dalla garanzia danni dovuti a uso errato o oltre il campo previsto.

Dati del negozio: bloccaggio esterno 10″-22″; interno 12″-24″; diametro massimo pneumatico 960 mm; larghezza 3″-13″; forza di stallonatura dichiarata 2700 kg; pressione di esercizio 8-10 bar; alimentazione 230 V / 50 Hz / monofase; motore 1,1 kW. Verificare sempre la targhetta prima del collegamento.

1.4 Componenti e comandi

1 braccio orizzontale; 2 asta verticale scorrevole; 3 manometro di gonfiaggio; 4 leva di bloccaggio verticale; 5 testina di montaggio/smontaggio; 6 griffa; 7 piatto; 8 colonna; 9 cilindro; 10 gruppo trattamento aria; 11 contenitore pasta; 13 pedale apertura/chiusura griffe; 14 pedale stallonatore; 15 pedale piatto; 16 appoggio in gomma; 17 paletta stallonatrice; 18 braccio stallonatore.

Pericolo di schiacciamento: restare lontani dal braccio stallonatore. Non mettere la mano sul pneumatico con la testina in posizione di lavoro. Non inserire mani tra pneumatico e griffe né tra stallonatore e mobile. Chiudere le griffe prima della stallonatura laterale. Azionare solo con mani e corpo fuori dalle zone di schiacciamento.

1.5 Segnali e adesivi di sicurezza

Indossare occhiali, guanti idonei e indumenti aderenti. Aria compressa, sporco, liquidi e detriti proiettati possono ferire gli occhi. Tensione elettrica nel mobile: l’operatore non deve aprire coperchi né manomettere componenti. Interventi interni riservati a personale qualificato. Proteggere da pioggia, acqua e umidità. La pressione massima della macchina di 10 bar non è una pressione ammessa per il pneumatico.

Leggere e rispettare tutti gli avvisi. Non coprire gli adesivi. Sostituire subito quelli mancanti o illeggibili; non usare la macchina nel frattempo. L’uso errato può causare lesioni gravi o mortali.

Pericolo di esplosione: durante l’assestamento dei talloni non superare mai 40 psi (circa 2,75 bar); prevale qualsiasi limite inferiore del costruttore del pneumatico/cerchio. Dopo l’assestamento non superare la pressione raccomandata dal costruttore. Non sporgersi né allungarsi sopra pneumatico o cerchio. La macchina non trattiene una ruota che esplode.

Le misure di pneumatico e cerchio devono coincidere esattamente; controllare le marcature. Non montare se la misura è incerta. Non utilizzare pneumatici o cerchi difettosi. Sgonfiare completamente e rimuovere il nucleo valvola prima della stallonatura. Togliere tutti i pesi prima del montaggio/smontaggio. Usare lubrificante adatto. Gonfiare a brevi impulsi controllando continuamente la pressione. Allontanare altre persone. Sovrapressione, misure errate, difetti o mancato rispetto delle regole possono causare esplosioni.

1.6 Posizione degli avvisi

Il disegno mostra gli avvisi su colonna, testina, zona di bloccaggio, stallonatore e mobile. Controllare presenza e leggibilità prima dell'uso. Il significato è spiegato nella sezione precedente. Rispettare marcature e protezioni della macchina reale; far sostituire gli adesivi mancanti.

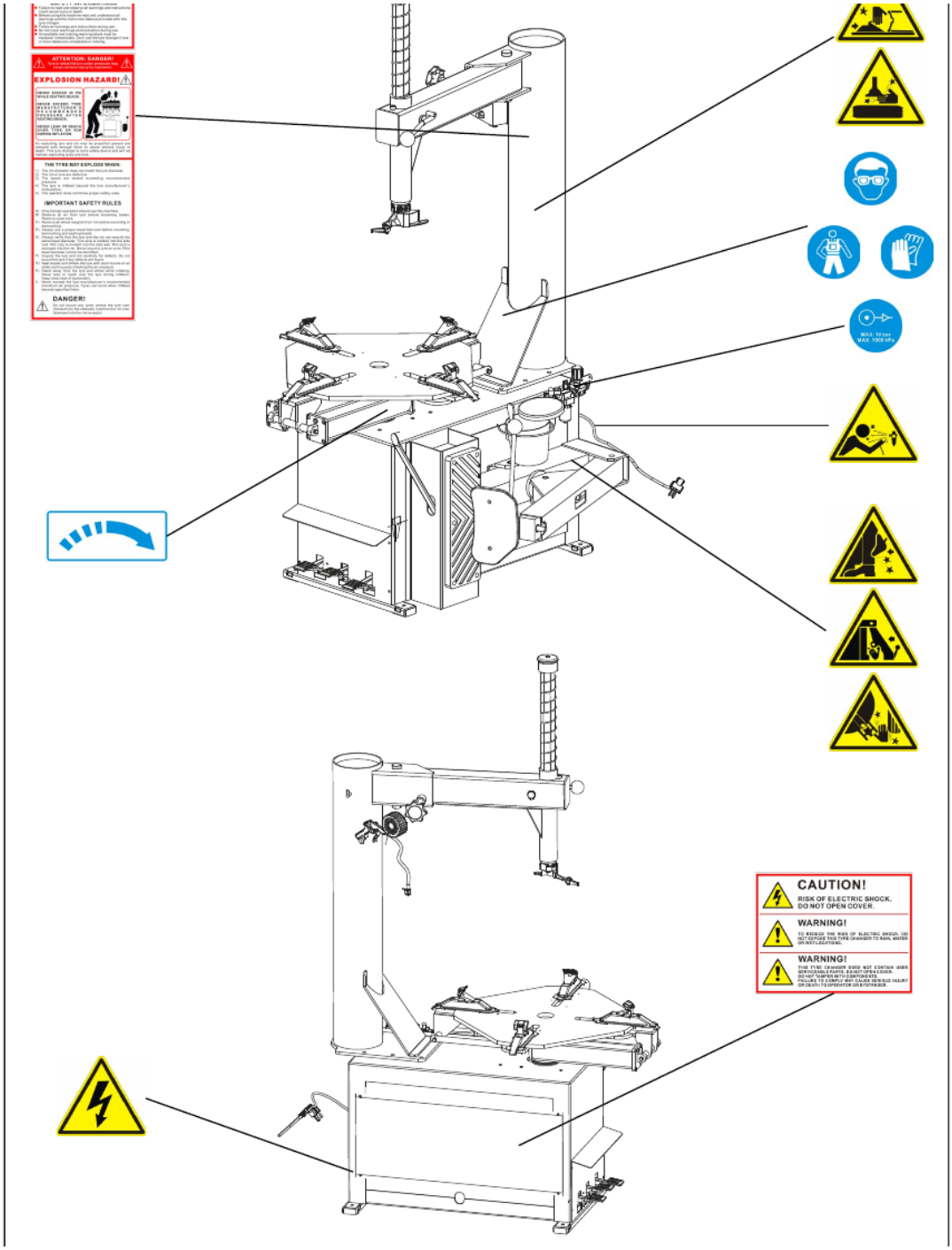

Fig. 1.6

2. Trasporto, ubicazione e disimballaggio

Trasportare nell’imballaggio originale rispettandone i simboli. Usare un carrello elevatore con portata sufficiente; inserire le forche come in figura 4. Temperatura di trasporto indicata: da -25 a +55 °C. Proteggere da umidità, vibrazioni e urti.

Scegliere un luogo conforme alle norme locali, vicino ad alimentazioni elettrica e pneumatica idonee. Garantire spazio per tutti i movimenti e l’operatore. Figura 5: 500 mm a sinistra, 700 mm a destra e 600 mm dietro. Rispettare eventuali requisiti locali aggiuntivi. La fonte cita una tettoia per l’esterno, ma gli avvisi vietano pioggia, acqua e umidità: usare un luogo asciutto e adeguatamente protetto.

Dopo il disimballaggio controllare completezza e danni di trasporto di macchina e accessori. Segnalare problemi al rivenditore. Smaltire imballaggi, chiodi, viti, legno, plastica e cartone in sicurezza secondo le regole locali. Indossare guanti.

La colonna viene spedita smontata. Estrarre scatole accessori, braccio stallonatore e gruppo colonna, pronti per il montaggio.

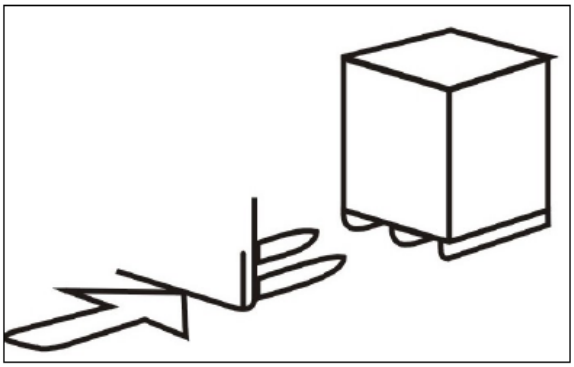

Fig. 4

2.2.3.1 Montaggio della colonna

1. Posizionare il mobile come in figura 6. Rimuovere bulloni, rondelle elastiche e piane di fissaggio.

2. Appoggiare la colonna con l’avviso rivolto in avanti. Allineare fori della base e fori filettati. Rimontare bulloni e rondelle; serrare a 70 N·m con chiave dinamometrica (figura 7).

3. Prima di allentare la vite 8-2, bloccare l’asta verticale 8-3 con la leva. Solo dopo togliere vite e cappuccio 8-1. L’asta non bloccata può scivolare causando lesioni o danni.

4. Inserire la molla sull’asta (figura 9). Rimontare cappuccio e vite. Avvitare la leva di bloccaggio nella boccola filettata del braccio orizzontale (figura 10).

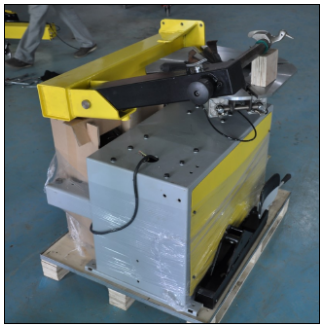

Fig. 6

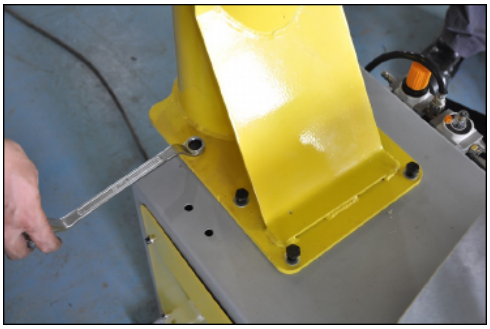

Fig. 7

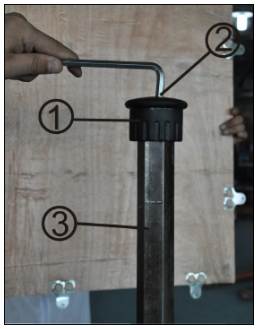

Fig. 8

Fig. 9

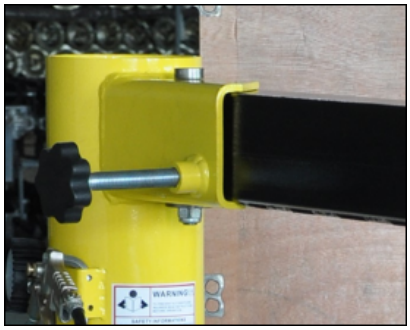

Fig. 10

2.2.3.2 Montaggio del braccio stallonatore

Togliere il dado di bloccaggio dall'estremità dello stelo del cilindro (figura 11). Allentare il dado del perno e togliere il bullone; conservare la molla per il rimontaggio.

Allineare la boccola del braccio con il supporto sul mobile. Inserire il perno e bloccare il dado (figura 12). Inserire lo stelo nella boccola scorrevole con la faccia mostrata in figura 13 verso l'esterno. Rimontare il dado in punta allo stelo (figura 14). Regolare a 30-40 mm la distanza tra bordo della paletta e appoggio in gomma.

Agganciare la molla (figura 15). Allentare il dado della paletta (figura 16), orientarla correttamente e serrare di nuovo (figura 17, pagina seguente).

Fig. 11

Fig. 12

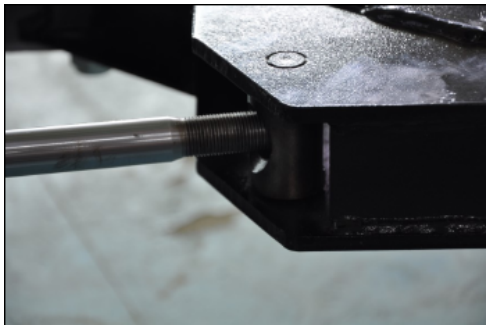
Fig. 13

Fig. 14

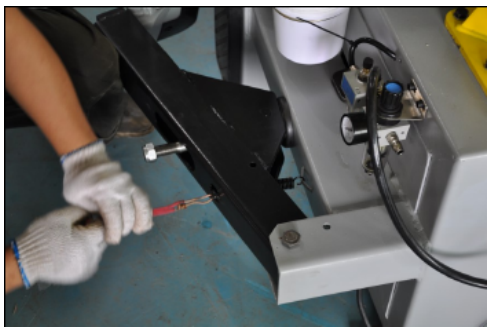
Fig. 15

2.2.3.3 Gruppo trattamento aria

Montaggio riservato a personale qualificato. La pressione eccessiva può ferire e danneggiare la macchina. Il gruppo si trova nella scatola accessori.

Preparare un cacciavite a croce e due viti M4. Controllare il gruppo e pulire i raccordi (figura 18). Fissarlo in piano sulla macchina e serrare le due viti (figura 19).

Collegare prima il tubo principale. Togliere la fascetta che evita la caduta del tubo nel mobile. Collegarlo al raccordo A. Collegare il tubo del manometro di gonfiaggio al raccordo B e serrare (figura 20, pagina seguente).

Fig. 16

Fig. 17

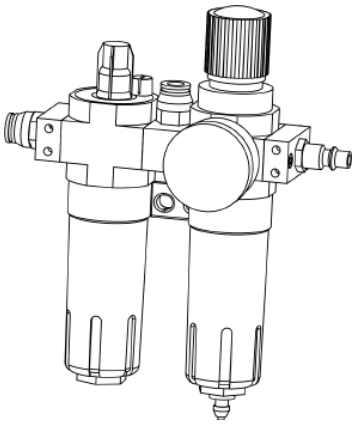

Fig. 18

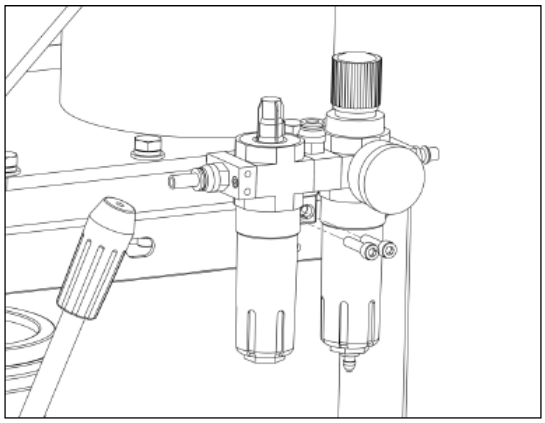

Fig. 19

2.2.3.4 Contenitore pasta

Prima di collegare l’aria allontanare le persone e liberare il piatto da ogni oggetto. Dopo il montaggio tubi collegare l’aria e verificare le perdite (figura 21). Proseguire solo con raccordi a tenuta. Pressione e portata olio sono regolate in fabbrica; non modificarle arbitrariamente.

Contenitore pasta: inserire il supporto nei due fori a destra (figura 22), quindi inserirvi il contenitore (figura 23).

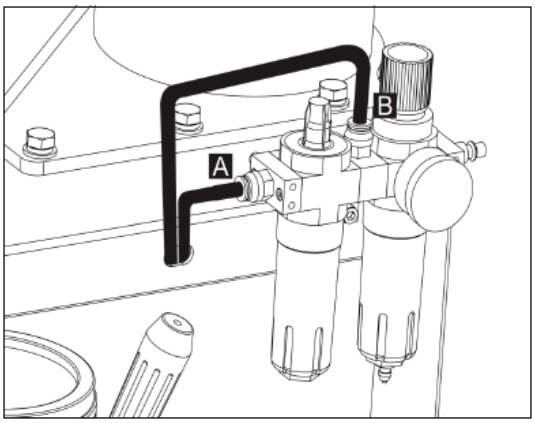

Fig. 20

Fig. 21

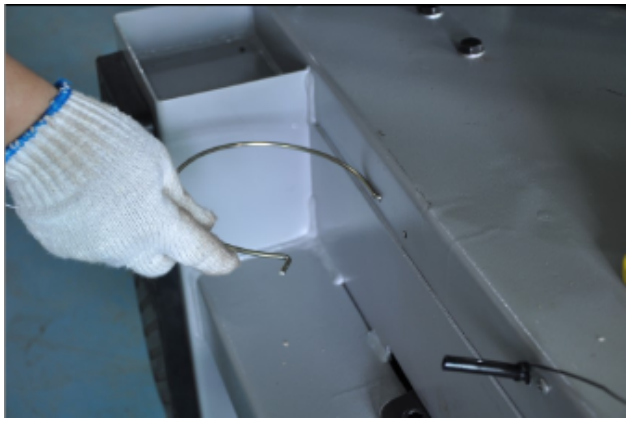
Fig. 22

Fig. 23

3. Messa in servizio e prove

Posizionare la macchina completamente e stabilmente sul pavimento e fissarla contro i movimenti. Controllare i fissaggi. Far eseguire il collegamento elettrico da personale qualificato secondo targhetta e norme locali. Liberare zona e piatto prima di alimentare.

Tutti i pedali devono essere a riposo. Collegare l’aria, controllare perdite (figura 26, collegamento) e pressione 8-10 bar. Per regolazione di fabbrica le griffe si aprono automaticamente collegando l’aria: tenere libera la zona di schiacciamento.

Premere 15: rotazione oraria del piatto. Sollevarlo: rotazione inversa. Premere 13: chiusura griffe; lievi impulsi consentono movimento graduale. Premere di nuovo: apertura. Premere 14: movimento paletta; rilasciare: ritorno. Se le funzioni differiscono, fermarsi e far verificare la causa.

Controllare il lubrificatore: circa una goccia ogni cinque-sei azionamenti secondo la fonte. Solo personale competente può correggere la vite se necessario; non modificare arbitrariamente valvole di pressione o sicurezza. Prima della manutenzione scollegare corrente e aria e scaricare la pressione residua.

Fig. 26

4. Preparazione / 4.1 Stallonatura

Tenere la zona pulita e ben illuminata. Allontanare collane, bracciali, abiti larghi e capelli lunghi sciolti dalle parti mobili. Indossare occhiali e guanti idonei. Leggere tutti gli avvisi. Durante i movimenti tenere mani e corpo fuori dalle zone pericolose.

Pulire e controllare il cerchio; togliere tutti i pesi, anche adesivi. Il pneumatico deve essere pulito, asciutto e con talloni integri. Sostituire la valvola in gomma oppure l'O-ring della valvola metallica. Se serve una camera, controllare che sia asciutta e integra. Usare solo lubrificante di montaggio idoneo. Misure di pneumatico e cerchio esattamente corrispondenti.

Sgonfiare completamente e togliere il nucleo valvola prima di stallonare. Chiudere le griffe. Posizionare la ruota tra paletta e gomma. Appoggiare la paletta sul tallone circa 2 cm dal bordo senza toccare il cerchio. Tenere la valvola lontana dalla paletta. Premere 14 per staccare il tallone (figura 26, stallonatura). Tenere lontane le mani. Ripetere in più punti e su entrambi i lati fino al distacco completo.

Fig. 26

4.1 Smontaggio / 4.2 Montaggio

Bloccare correttamente la ruota sul piatto. Portare l'asta verticale in posizione. Regolare il rullo della testina a circa 2 mm dal cerchio per evitare graffi (figura 27), quindi bloccare la leva.

Sollevare il tallone sulla testina con leva idonea. Ruotare in senso orario con pedale 15 finché il tallone superiore è libero (figura 28). Per pneumatici con camera la fonte consiglia la testina circa 10 mm a destra della valvola per proteggere la camera. Estrarla con cura se presente. Presentare e smontare il secondo tallone come in figura 29. Riposizionare la ruota solo a macchina ferma, poi bloccarla nuovamente in sicurezza.

Montaggio: ricontrollare misura del pneumatico e stato del cerchio. Bloccare il cerchio e lubrificare i talloni con prodotto idoneo. Disporre il tallone sopra la guida posteriore della testina e sotto il lato opposto, mantenendo il tratto opposto nel canale del cerchio (figura 30). Ruotare in senso orario con 15 per montare il tallone inferiore.

Inserire correttamente la camera se necessaria, evitando pizzicature, e montare allo stesso modo il tallone superiore. Non mettere mani tra pneumatico e griffe. Non modificare il regolatore interno.

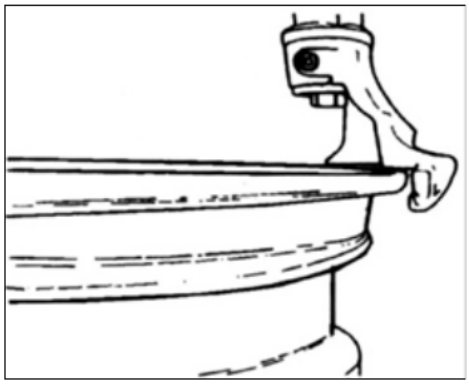

Fig. 27

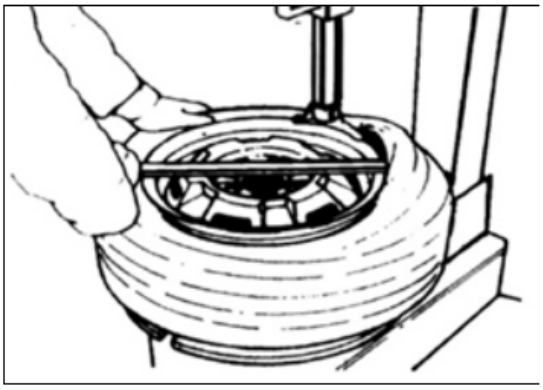

Fig. 28

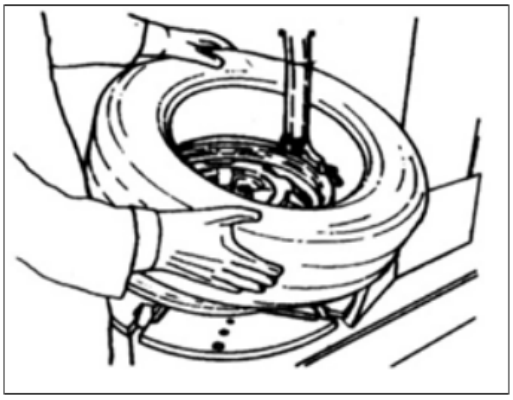

Fig. 29

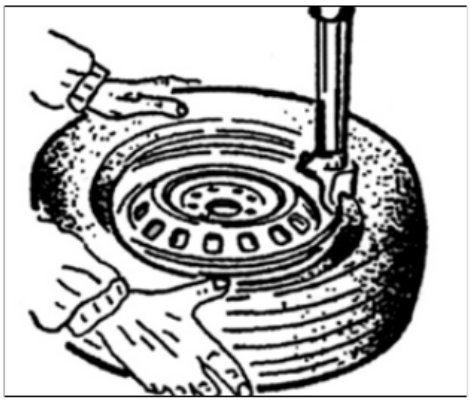

Fig. 30

4.3 Gonfiaggio / 5. Manutenzione

Pericolo di esplosione: la macchina non dispone di protezione che trattenga pneumatico o cerchio in caso di scoppio. Tenere lontani mani e corpo e non sporgersi sulla ruota. Controllare misure, stato, assestamento e limiti di pressione. Rispettare la sezione 1.5: massimo 40 psi (circa 2,75 bar) per assestare i talloni, oppure il limite inferiore del costruttore. Non confondere pressione di alimentazione e pressione del pneumatico.

Liberare la ruota dalle griffe e posizionarla in sicurezza. Collegare il gonfiatore alla valvola (figura 31). Azionare con brevi impulsi prudenti leggendo continuamente il manometro. Non superare i limiti del costruttore. In caso di assestamento irregolare o anomalie fermarsi, sgonfiare e far controllare la causa.

Manutenzione riservata a personale formato. Prima di ogni intervento scollegare corrente e aria e scaricare completamente la pressione residua. La manutenzione regolare è necessaria per l'affidabilità. Tenere macchina e zona pulite per evitare sporco nelle parti mobili.

Controllare regolarmente l'olio del lubrificatore aria. Chiudere l'aria e depressurizzare prima del rabbocco; la fonte prescrive SAE 30 per questo lubrificatore. Non è una prescrizione di olio idraulico. Pulire e lubrificare le parti mobili del piatto (figura 32). Controllare raccordi e viti e serrare se necessario. Tenere pulito e lubrificato il braccio orizzontale (figura 33, pagina seguente).

Fig. 31

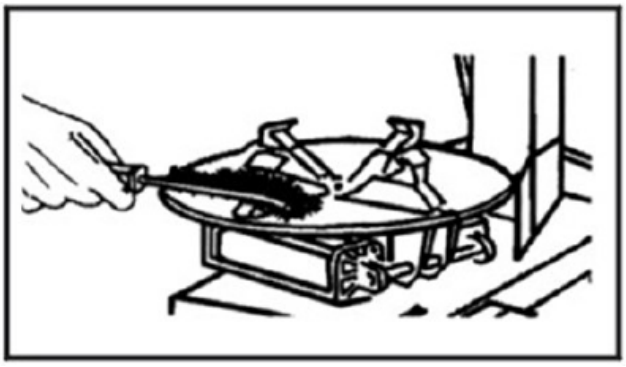

Fig. 32

5. Manutenzione e regolazioni

Oliare settimanalmente superfici di scorrimento e attrito secondo la fonte. Prevedere un separatore d’acqua vicino al compressore per ridurre l’umidità nell’aria. Non pulire né regolare con macchina alimentata o in pressione.

Cinghia: controllare la tensione. Scollegare corrente e aria e scaricare la pressione. Togliere viti e pannello sinistro. Correggere la tensione con il dado sul motore (figura 34). La fonte non fornisce un valore numerico; non inventarlo. Regolazione riservata a persona competente; rimontare il pannello prima dell’uso.

Se l’asta verticale non si blocca: isolare corrente e aria, depressurizzare e togliere il coperchio superiore. Far regolare da personale competente il dado vicino all’asta filettata o la vite dietro la piastra di serraggio, secondo configurazione reale e istruzioni. Fissare i coperchi, liberare la zona e ripristinare le alimentazioni per la prova. La fonte indica un sollevamento dell’asta di 3-4 mm durante il bloccaggio. Non usare se il blocco resta insicuro.

Contatto: Hammer AG, Schnydersäcker 453, 8262 Ramsen, Svizzera. +41 52 345 00 00 · info@hammer-tools.ch · hammer-tools.ch.

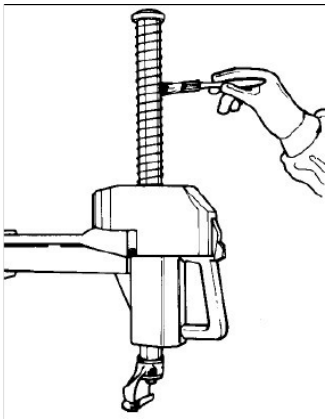

Fig. 33

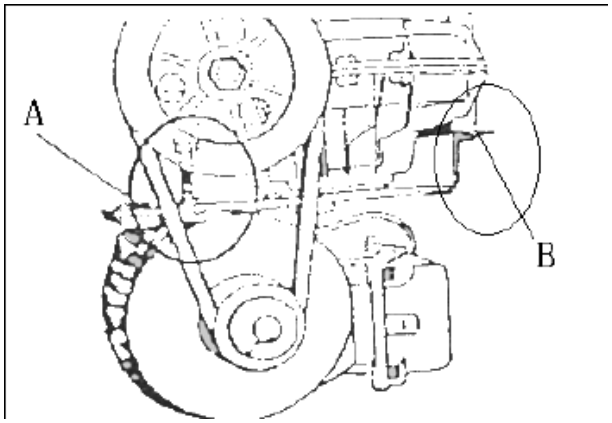

Fig. 34

Appendice A: schema 220 V

Schema originale 220 V, 50/60 Hz, monofase, 1,1 kW. Versione del negozio: 230 V / 50 Hz. Collegamento, diagnosi e riparazione riservati a elettricisti qualificati. Verificare targhetta, cablaggio reale e requisiti locali. Isolare, impedire la rialimentazione e verificare assenza di tensione prima di intervenire.

Legenda: PE = conduttore di protezione; L = fase; N = neutro; M = motore; «Motor reversing switch» = invertitore del motore. Numeri morsetti, indicazioni conduttori e circuito restano quelli della fonte. Lo schema non sostituisce il controllo della macchina reale.

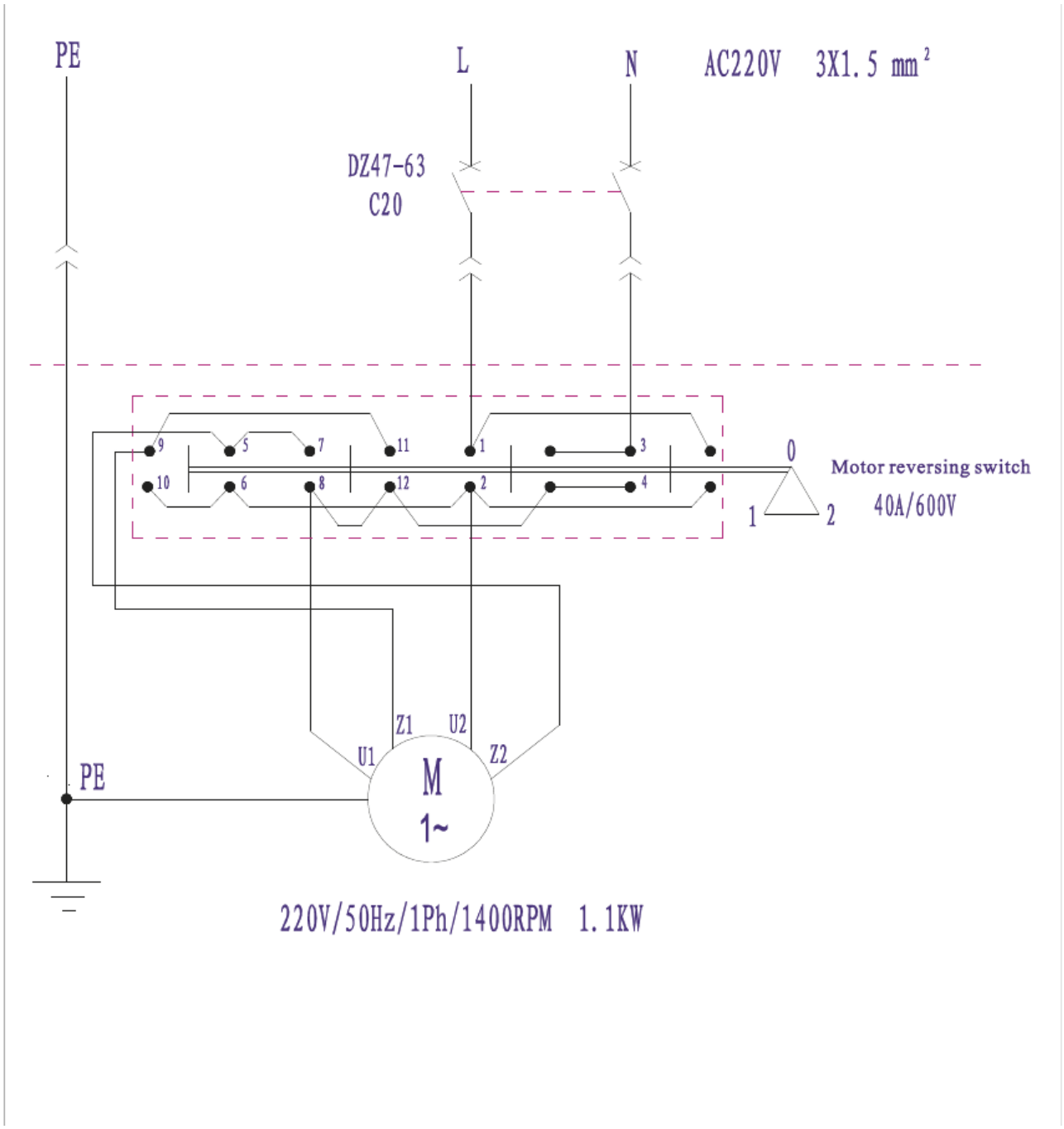

Fig. A

Appendice B: diversa variante 380 V

Schema originale 380 V, 50/60 Hz, trifase, 0,75 kW. Incluso soltanto per completezza dell’appendice originale. Non si applica automaticamente alla macchina 230 V offerta e non autorizza conversioni o cambi di tensione. Usare solo se targhetta e configurazione reale corrispondono espressamente.

PE = protezione; L1/L2/L3 = fasi; M = motore trifase; «Motor reversing switch» = invertitore motore. Interventi riservati a elettricisti qualificati dopo isolamento sicuro e verifica dell’assenza di tensione.

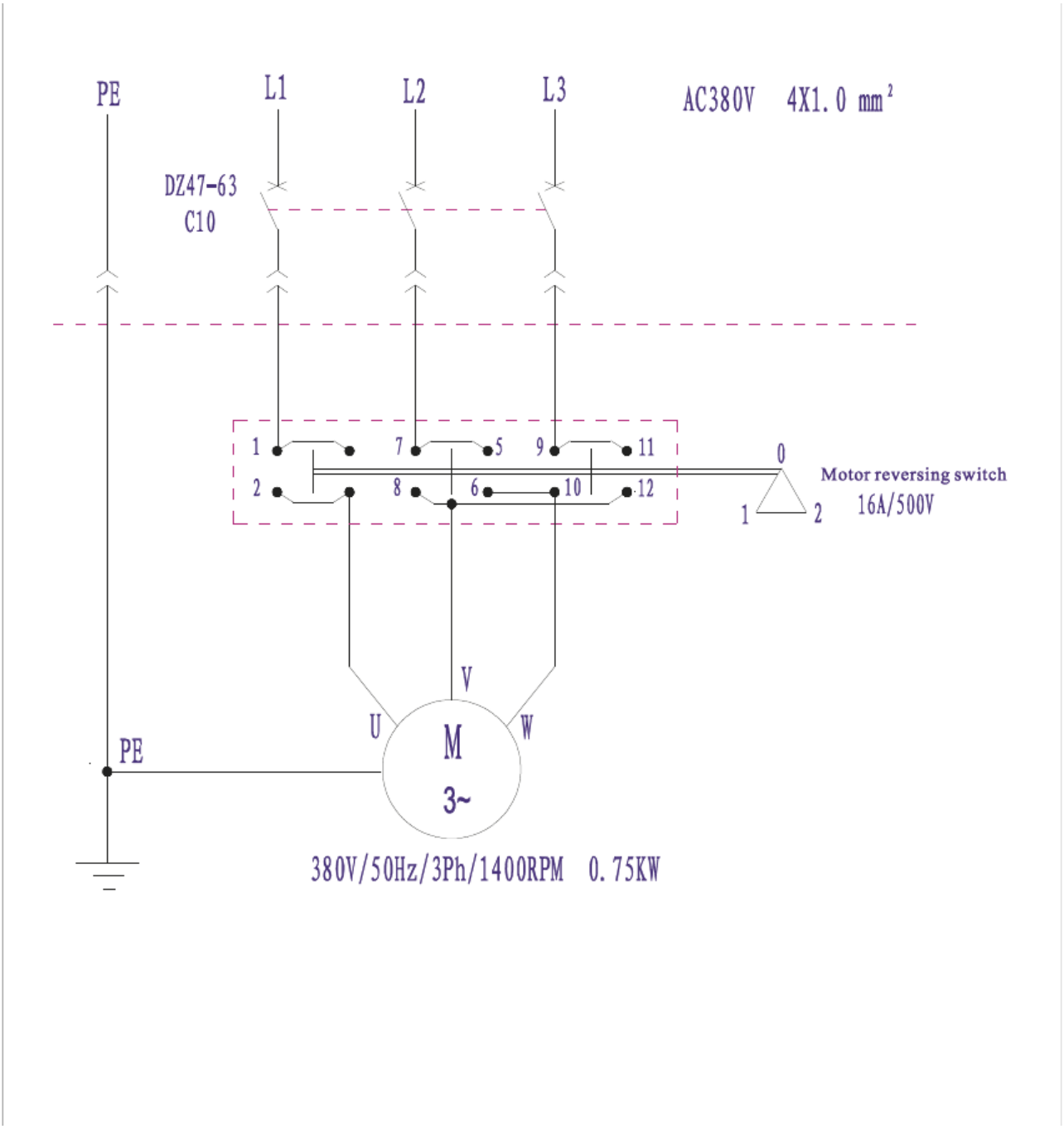

Fig. B