HAMMER TOOLS

CWB 575

Manuel d'utilisation | Français

Adaptation intégrale du manuel fourni. Chaque section indique sa page source ; illustrations et commandes suivent la section correspondante. Les repères techniques sont conservés. Lisez toutes les consignes de sécurité et d'utilisation avant emploi.

ÉQUILIBREUSE AUTOMATIQUE DE ROUES À ÉCRAN LCD

CWB 575

Manuel d'installation, d'utilisation et d'entretien

Version du document source : JH202506.1.0 ZHV

Lisez entièrement ce manuel avant l'utilisation. Vous devez lire et comprendre les consignes de sécurité pour vous protéger et éviter les dommages matériels.

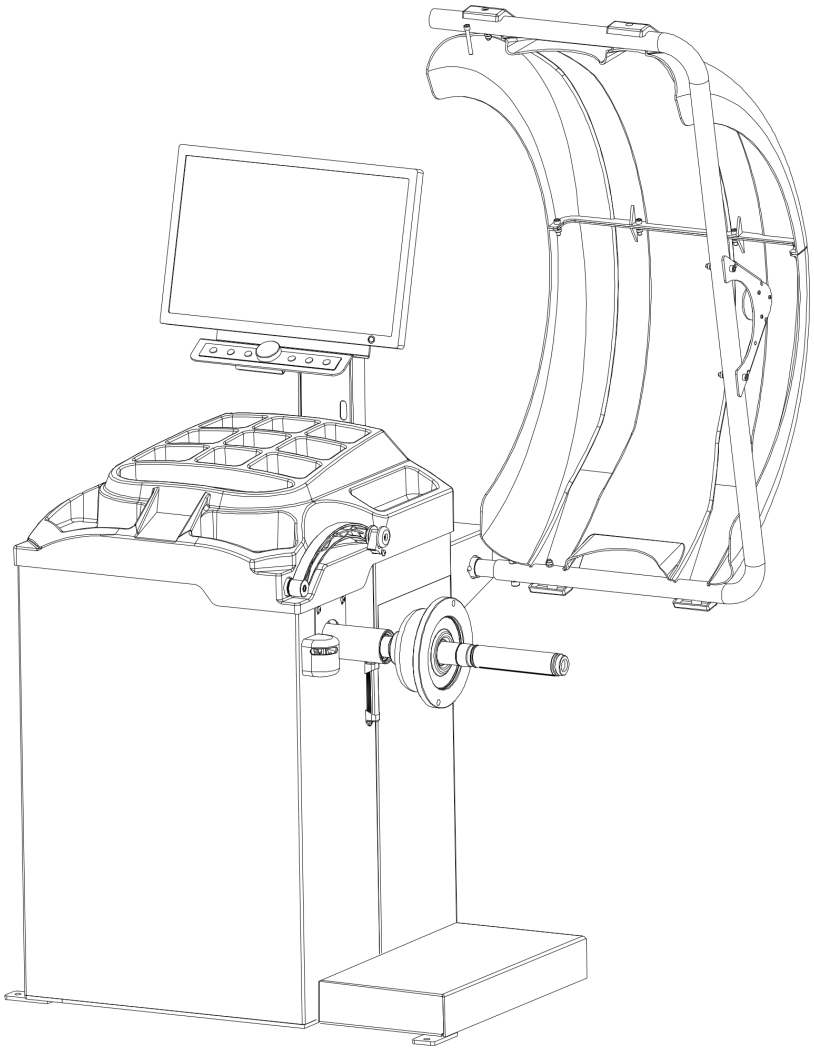

Section de la page source 3

INFORMATION À L'UTILISATEUR

Merci d'avoir acheté notre produit. Lisez attentivement ces instructions pour utiliser l'équilibreuse de manière sûre et correcte. Gardez-les à portée de main pour toute consultation ultérieure.

• Ce manuel concerne le modèle CWB 575.

• Lisez d'abord ce manuel pour bénéficier des mesures de sécurité prévues dans la conception et la construction de l'équilibreuse.

• Veillez à remettre ce manuel à l'utilisateur final afin qu'il applique les mesures de sécurité.

• N'utilisez pas l'équilibreuse dans une atmosphère potentiellement explosive.

Aucune partie de ce document ne peut être reproduite sous quelque forme que ce soit sans autorisation. Le document peut être modifié sans préavis.

Section de la page source 4

AVERTISSEMENT

• Ce manuel fait partie intégrante du produit. Lisez-le attentivement.

• Conservez-le pour les travaux d'entretien ultérieurs.

• La machine doit servir uniquement à l'usage prévu.

• Le fabricant n'est pas responsable des dommages dus à une utilisation incorrecte ou non conforme.

PRÉCAUTIONS

• Seul du personnel qualifié et spécialement formé peut utiliser l'appareil. Modifier des composants ou utiliser la machine à d'autres fins sans accord du fabricant ou sans respecter les instructions peut provoquer des dommages directs ou indirects.

• Installez l'appareil sur un sol stable, jamais sur une palette en bois, faute de quoi la précision est affectée.

• Laissez 0,6 m entre le panneau arrière et le mur pour une bonne ventilation. Prévoyez assez de place des deux côtés pour l'utilisation.

• Évitez les lieux chauds ou humides et la proximité de chauffages, robinets, humidificateurs ou cheminées.

• Évitez les poussières abondantes, l'ammoniaque, l'alcool, les diluants et les liants pulvérisés.

• Éloignez les personnes qui n'utilisent pas la machine pendant son fonctionnement.

• Utilisez des outils et équipements adaptés, ainsi que lunettes, protection auditive et chaussures de travail.

• Respectez particulièrement les marquages sur la machine.

• Ne touchez pas les pièces mobiles et n'en approchez pas les mains pendant l'utilisation.

• Ne retirez ni ne neutralisez les dispositifs de sécurité.

Section de la page source 5

SOMMAIRE

Les numéros de page de ce sommaire correspondent aux pages imprimées dans la référence illustrée d'origine.

1. Généralités - 1

2. Assemblage de la machine - 1

3. Commandes et composants - 3

4. Présentation des modes d'équilibrage - 5

5. Affichage et utilisation de l'équilibreuse - 6

6. Étalonnage automatique - 14

7. Autodiagnostic - 20

8. Réglages de la machine - 21

9. Montage de l'adaptateur moto - 22

10. Fonction OPT - 22

11. Manuel et vidéo - 24

12. Erreurs - 24

13. Choix de la langue - 26

Section de la page source 7

1. GÉNÉRALITÉS

1.1 Caractéristiques techniques

Poids maximal de la roue : 65 kg. Puissance : 0,2 kW. Alimentation : 230 V, 50 Hz. Précision d'équilibrage : 1 g.

9 modes : DYN, ALU1, ALU2, ALU3, ALU4, ALU5, ALUS1, ALUS2, ST.

Vitesse d'équilibrage : 200 tr/min. Durée du cycle : 7 s. Diamètre de jante : 10"-24" (256-610 mm). Niveau de pression acoustique pendant le cycle : <70 dB.

1.2 Caractéristiques

• Saisie automatique de la distance et du diamètre.

• Repérage laser de la position 9 heures en mode ALU-S.

• Équilibrage statique et dynamique ; programmes ALU pour jantes en alliage ou de forme particulière.

• Autodiagnostic facilitant la recherche des défauts.

• Pour jantes en acier et en aluminium.

1.3 Environnement de travail

Température : 5-50 °C. Altitude : au maximum 4000 m.

2. ASSEMBLAGE DE LA MACHINE

2.1 Déballage

Déballez le carton et vérifiez qu'aucun accessoire ne manque.

N° | Élément | Quantité

1 | Compas de mesure de largeur | 1

2 | Cône n° 1 / n° 2 / n° 3 / n° 4 | 1 de chaque

3 | Écrou de serrage rapide | 1

4 | Moyeu fileté | 1

5 | Cloche pour écrou rapide | 1

6 | Protection de cloche | 1

7 | Marteau d'équilibrage | 1

8 | Masse de 100 g | 1

9 | Clé hexagonale | 1

Illustrations et commandes - 7

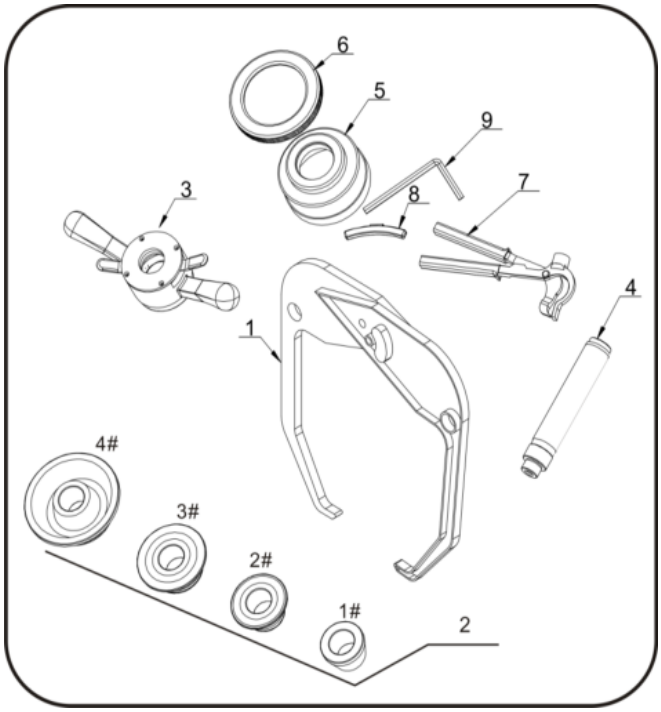

7.1

Section de la page source 8

2.2 Installation

• Installez l'appareil sur un sol stable, jamais sur une palette en bois, sinon la mesure sera imprécise.

• Laissez 0,6 m entre le panneau arrière et le mur pour la ventilation et assez de place des deux côtés.

2.3 Fixez l'équilibreuse au sol avec les vis prévues dans sa base.

2.4 Montage de l'adaptateur

La machine est livrée avec un adaptateur à cônes pour fixer les roues à alésage central. Voir l'illustration.

2.5 Montage de la roue

Nettoyez la roue, retirez les anciennes masses et contrôlez la pression du pneu. Choisissez le montage adapté au type de roue.

Illustrations et commandes - 8

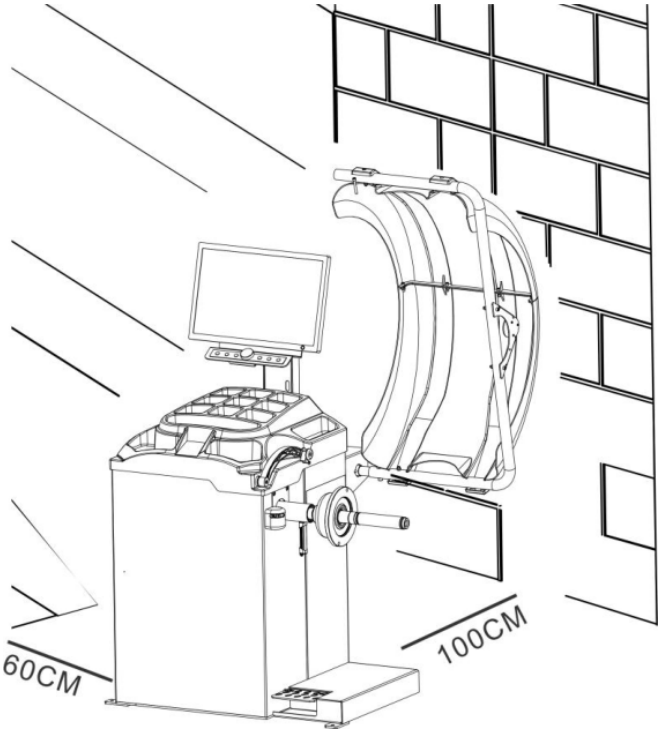

8.1

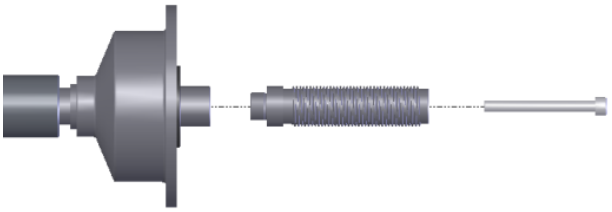

8.2

Section de la page source 9

Possibilités de montage

À gauche : arbre principal - roue - cône adapté (petite extrémité vers l'intérieur) - écrou rapide.

À droite : arbre principal - cône adapté (grande extrémité vers l'intérieur) - roue - écrou rapide.

Attention : vous pouvez monter et maintenir une roue pour faciliter l'installation du moyeu fileté. Lors du montage ou démontage, ne laissez pas la roue frotter sur l'arbre afin de ne pas le rayer.

3. COMMANDES ET COMPOSANTS

A : interrupteur (standard).

B : capot avec plateau porte-outils (standard).

C : tête de jauge (standard).

D : arbre principal (standard).

E : frein à pédale (option).

F : capot de protection (standard).

G : écran (standard).

H : clavier (standard).

J : jauge de largeur (standard).

K : LASER (standard).

Légende du tableau : S = standard, O = option.

Illustrations et commandes - 9



9.1



9.2

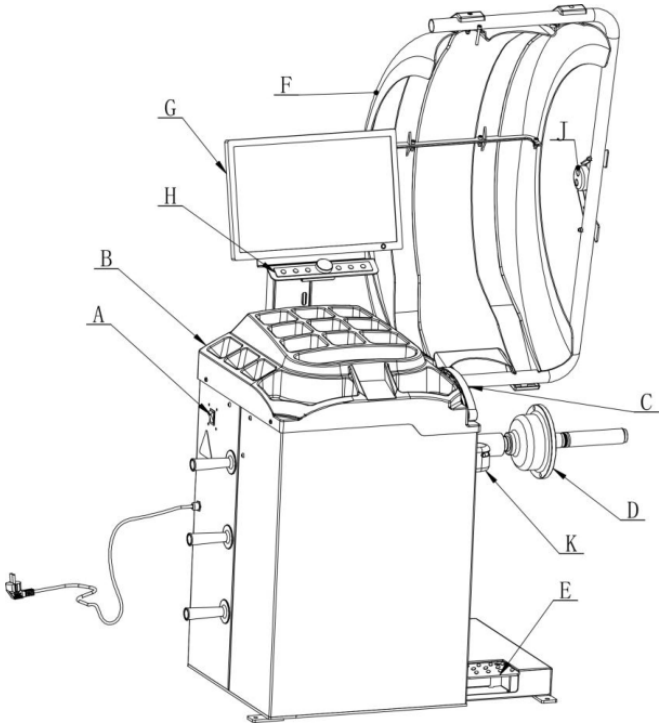

9.3

Section de la page source 10

Écran (G)

1. Valeur du balourd intérieur.
2. Valeur du balourd extérieur.
3. Mode d'équilibrage.
4. Unité utilisée.
5. Indicateur de position du balourd intérieur.
6. Indicateur de position du balourd extérieur.
7. Position du balourd illustrée.
8. Touches de fonction sélectionnables.
9. Verrouillage automatique.

Clavier (H)

Le tableau illustré associe les symboles aux fonctions :

• Saisie des données de jante.
• Sélection des modes ALU.
• Augmentation de la valeur (+).
• Arrêt / annulation / freinage.
• Diminution de la valeur (-).
• Démarrage.
• Pas d'affichage et seuil du balourd.
• Réglages.

Combinaisons de touches

• Conversion pouces / mm.
• Étalonnage automatique des masses.

Utilisez les combinaisons de symboles montrées dans le tableau de référence.

Illustrations et commandes - 10

Symboles et combinaisons

	Données de jante / valider
	Mode ALU
	Augmenter (+)
	STOP / annuler / frein
	Diminuer (-)
	START
	Pas / seuil affichage
	Réglages
	STOP + touche orange Plus : pouces / millimètres
	STOP + Réglages : étalonnage des masses



10.1



10.2

Section de la page source 11

Fonctions spéciales, par exemple pour le montage

Activation/désactivation du frein automatique, également utilisable pour monter et démonter les roues. Recherche de la position du balourd. Les symboles correspondants figurent dans la référence illustrée.

4. PRÉSENTATION DES MODES D'ÉQUILIBRAGE

Les positions horaires concernent les masses intérieure / extérieure.

STANDARD : 12 h / 12 h. Allumez la machine ; entrez a et d ; fermez le capot et attendez la fin du cycle. Fixez des masses à agrafe sur les deux bords de jante.

ALU1 : 9 h / 9 h. Allumez ; entrez a et d ; appuyez sur ALU jusqu'à allumage du témoin ; fermez le capot et attendez l'arrêt. Posez des masses adhésives sur les deux épaulements de jante.

ALU2 : 12 h / 9 h. Allumez ; entrez a et d ; sélectionnez ALU ; fermez le capot et attendez l'arrêt. Masse à agrafe sur le bord intérieur et masse adhésive sur l'épaulement extérieur.

ALU3 : 9 h / 12 h. Allumez ; entrez a et d ; sélectionnez ALU ; fermez le capot et attendez l'arrêt. Selon le tableau d'origine, masses adhésives sur les deux épaulements.

ALU4 : 12 h / 12 h. Allumez ; entrez a et d ; sélectionnez ALU ; fermez le capot et attendez l'arrêt. Masse à agrafe sur le bord intérieur et masse adhésive sur l'épaulement extérieur.

ALU5 : 9 h / 12 h. Allumez ; entrez a et d ; sélectionnez ALU ; fermez le capot et attendez l'arrêt. Masse adhésive sur l'épaulement intérieur et masse à agrafe sur le bord extérieur.

Illustrations et commandes - 11

Touches et symboles de menu associés

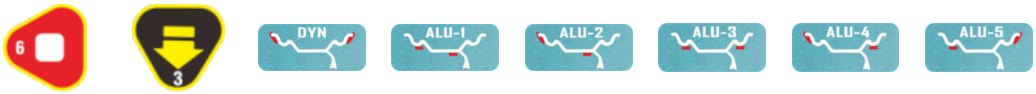

Section de la page source 12

STATIQUE : 12 h / 12 h. Allumez ; entrez a et d ; sélectionnez ALU, témoin allumé ; fermez le capot et attendez le cycle et l'arrêt. Posez une masse adhésive au milieu de la jante.

ALU-S comporte ALUS-1 et ALUS-2. Choisissez avec la touche illustrée.

ALUS-1 : 9 h / 9 h. Allumez ; entrez aI, aE et d ; fermez le capot et attendez le cycle. Posez des masses adhésives aux deux emplacements.

ALUS-2 : 12 h / 9 h. Allumez ; entrez aI, aE et d ; fermez le capot et attendez le cycle. Posez les masses aux deux emplacements.

5. AFFICHAGE ET UTILISATION DE L'ÉQUILIBREUSE

5.1 DYN (standard)

1) Nettoyez la roue, retirez les masses et vérifiez la pression. Vérifiez que les surfaces d'appui et les trous de fixation de la jante ne sont pas déformés. Choisissez le montage adapté.

À gauche : arbre - roue - cône (petit côté vers l'intérieur) - écrou rapide. À droite : arbre - cône (grand côté vers l'intérieur) - roue - écrou rapide.

Attention : une roue peut servir de maintien pour installer le moyeu fileté. Ne la laissez pas frotter sur l'arbre pendant le montage/démontage.

2) Allumez la machine.

3) Entrez a, b et d.

Distance a : placez la jauge au point de mesure de la fig. 1, maintenez-la immobile environ 4 secondes jusqu'à mémorisation, puis ramenez-la à 0. Corrigez manuellement si nécessaire avec la touche de saisie illustrée et + / -.

Illustrations et commandes - 12

Touches et symboles de menu associés





12.1



12.2

Section de la page source 13

Diamètre d : mesuré automatiquement avec a. Corrigez au besoin par la touche de saisie et + / - ; d figure sur le pneu.

Largeur b : le radar mesure automatiquement la largeur à la fermeture du capot (fig. 2b). Vous pouvez aussi lire la valeur sur la jante ou mesurer avec le compas (fig. 2a), puis régler par la touche de saisie et + / -.

Fig. 1 : mesure de distance. Fig. 2a : compas de largeur. Fig. 2b : mesure radar de largeur.

4) Fermez le capot pour lancer la mesure.

5) Après quelques secondes, la roue atteint la vitesse de mesure et le balourd est mesuré. À l'arrêt, les valeurs restent dans les affichages 1 et 2. La touche du seuil d'affichage permet de voir le balourd réel sous le seuil.

6) Lorsque l'indicateur LED gauche est entièrement allumé, fixez la masse à agrafe à 12 h (fig. 3).

7) Utilisez la touche de position illustrée pour rechercher automatiquement le balourd extérieur. Lorsque l'indicateur droit est entièrement allumé, fixez la masse à 12 h (fig. 4).

Illustrations et commandes - 13

Touches et symboles de menu associés



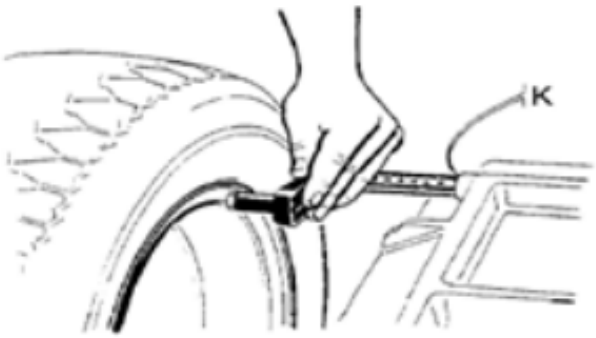

13.1

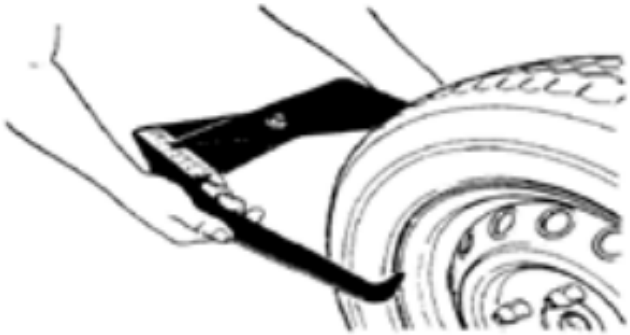

13.2

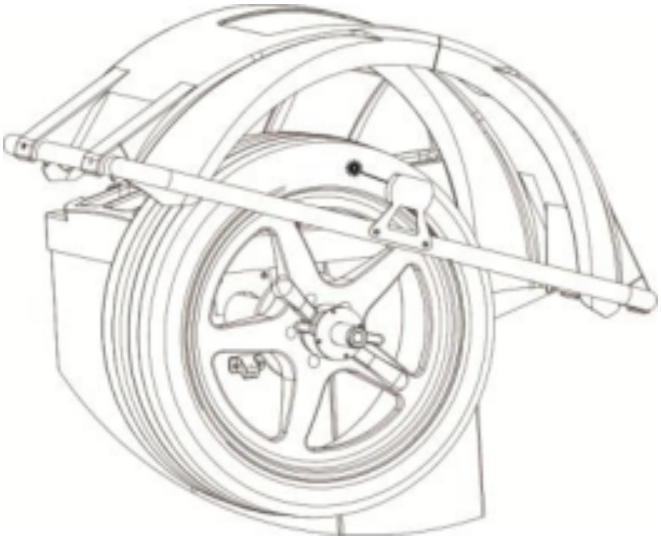

13.3



13.4

Section de la page source 14

Fig. 3 : masse intérieure. Fig. 4 : masse extérieure.

8) Après pose des masses, fermez le capot et refaites un cycle. 00 / 00 signifie que l'équilibrage est réussi (fig. 5).

5.2 Mode ALU-1

ALU1, ALU2, ALU3, ALU4 et ALU5 s'utilisent de la même manière ; seule la position des masses change.

1) Réglez a, d et b.

2) Appuyez sur ALU jusqu'à allumage d'ALU1.

3) Fermez le capot et lancez la mesure.

4) La mesure commence à la vitesse de travail après quelques secondes. À l'arrêt, les valeurs restent dans les affichages 1 et 2. La touche de seuil affiche la valeur réelle inférieure au seuil.

5) Les LED entièrement allumées indiquent la bonne position angulaire. Posez la masse intérieure à 9 h selon la fig. 6. Le texte source mentionne ici les « LED de droite » ; tenez compte de cette discordance entre texte et position.

Illustrations et commandes - 14

Touches et symboles de menu associés







14.1



14.2

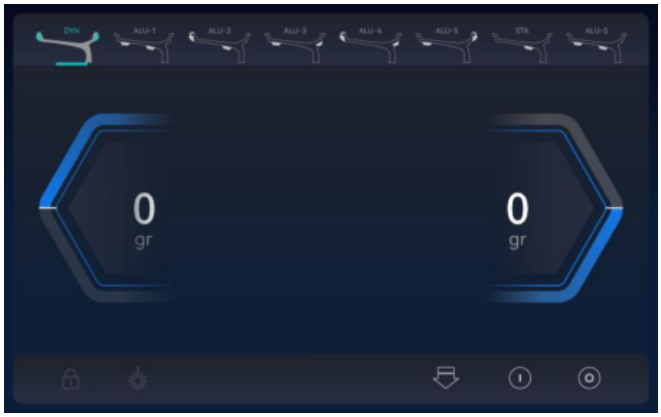

14.3

Section de la page source 15

Fig. 6 : emplacement de la masse intérieure.

6) Utilisez la touche de position illustrée pour rechercher automatiquement le balourd extérieur. Lorsque son indicateur est entièrement allumé, le point de correction est à l'intersection des deux lignes laser sur le côté extérieur de la jante, à 9 h (fig. 7).

7) Après pose des masses, fermez le capot et faites un cycle de contrôle. 00 / 00 signifie équilibrage réussi (fig. 8).

Illustrations et commandes - 15

Touches et symboles de menu associés





15.1



15.2


DYN
ALU-1
ALU-2
ALU-3
ALU-4
ALU-5
STA
ALU-5
25
gr
65
gr

15.3



15.4

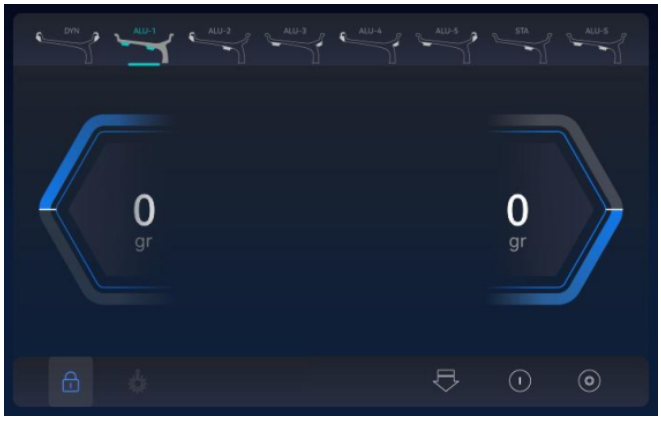
DYN
ALU-1
ALU-2
ALU-3
ALU-4
ALU-5
STA
ALU-5
0
gr
0
gr

15.5

Section de la page source 16

5.3 Mode ALU-S

Ce programme convient aux jantes particulières. Choisissez ALUS lorsque ALU1/ALU2 ne conviennent pas.

1) Maintenez la tête de jauge environ 4 secondes à chacune des positions aI et aE illustrées. Après le bip, la machine lit automatiquement aI et aE et passe en ALU-S ; dI et dE sont lus simultanément. Corrigez au besoin avec la touche de saisie et + / -.

Légende : « Right position » = position correcte ; « Wrong position » = position incorrecte. aI = intérieur, aE = extérieur.

Remarque : les masses montrées ne sont pas encore présentes à ce stade. Elles seront posées ensuite et servent uniquement de repères de position.

Illustrations et commandes - 16

Touches et symboles de menu associés

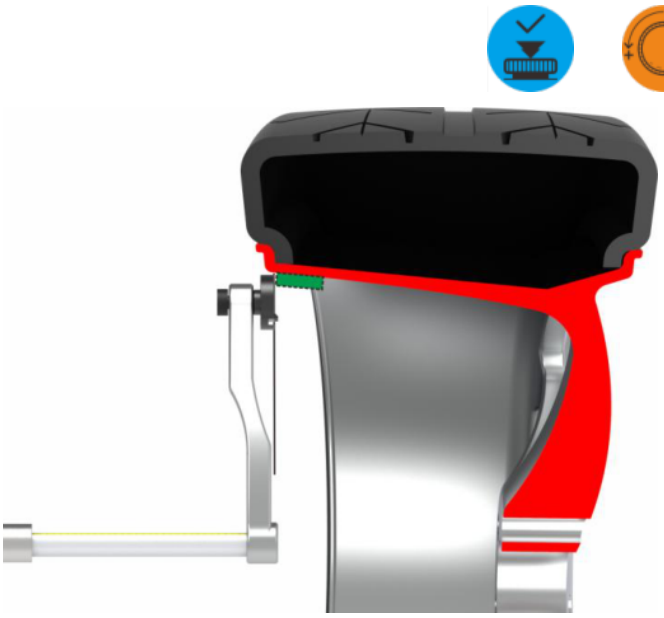

16.1 - Correct (aI)



16.2 - Correct (aE)

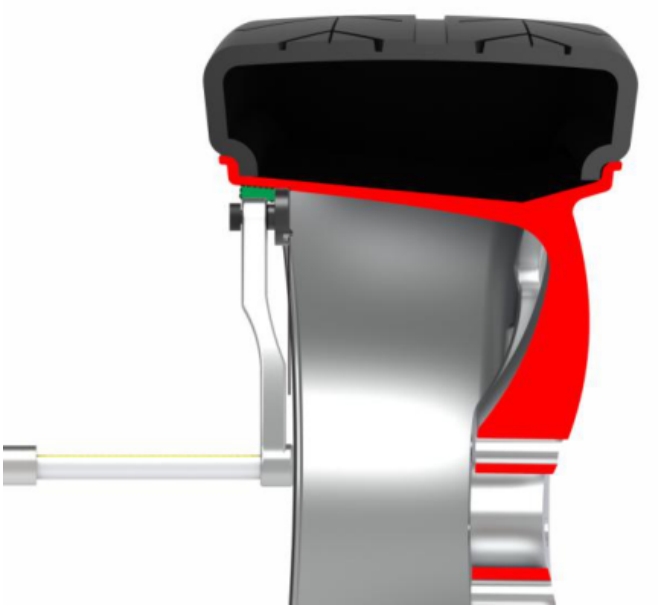

16.3 - Incorrect (aI)



16.4 - Incorrect (aE)

Section de la page source 17

Fig. 9 : affichage en ALU-S.

2) Fermez le capot et lancez la mesure.

3) À l'arrêt, l'indicateur du balourd intérieur est entièrement allumé. L'intersection des deux lasers à l'intérieur de la jante, à 9 h, est le point de correction (fig. 10).

4) Recherchez automatiquement la position extérieure avec la touche de position. Lorsque l'indicateur extérieur est entièrement allumé, le point de correction se trouve à l'intersection des deux lasers à l'extérieur, à 9 h (fig. 11).

Après pose des masses, fermez le capot et contrôlez. 00 / 00 indique la réussite (fig. 12).

Illustrations et commandes - 17

Touches et symboles de menu associés





17.1



17.2



17.3



17.4



17.5

Section de la page source 18

Fig. 12 : état équilibré, 00 / 00.

5.4 Fonction de répartition ALUS

Remarque : uniquement en mode ALU-S, pour opérateur expérimenté.

1) En ALU-S, appuyez sur la touche des réglages.

2) Entrez le nombre de rayons avec + / -, puis validez avec la touche des réglages.

3) Placez le rayon suivant à 12 h, dans l'un ou l'autre sens de rotation, et appuyez sur la touche des réglages.

Illustrations et commandes - 18

Touches et symboles de menu associés



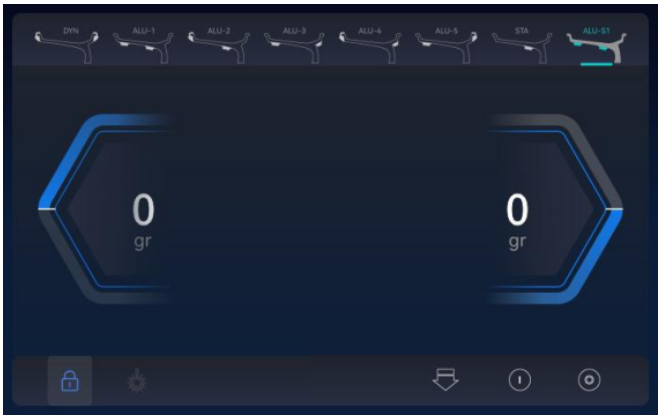

18.1



18.2

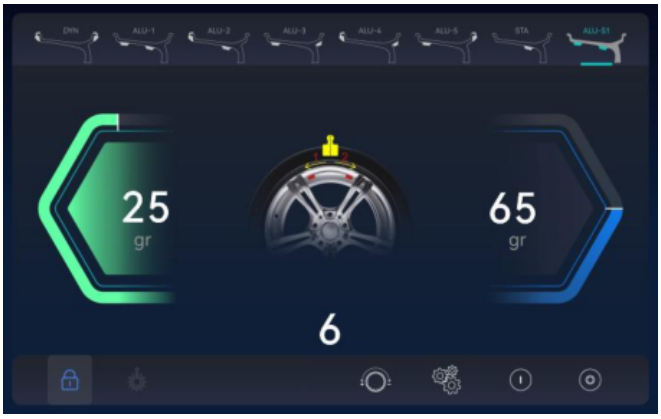

18.3



18.4

Section de la page source 19

4) Appuyez sur la touche de position jusqu'à allumage complet de l'indicateur intérieur. Posez la masse à l'intersection des deux lasers.

5) Appuyez jusqu'à allumage complet de l'indicateur extérieur SP1. Posez la masse à l'intersection des lasers.

6) Appuyez jusqu'à allumage complet de l'indicateur extérieur SP2. Posez la masse à l'intersection des lasers.

7) Fermez le capot et attendez l'arrêt du cycle. L'écran illustré confirme la réussite de la répartition SP.

Illustrations et commandes - 19

Touches et symboles de menu associés





19.1



19.2



19.3

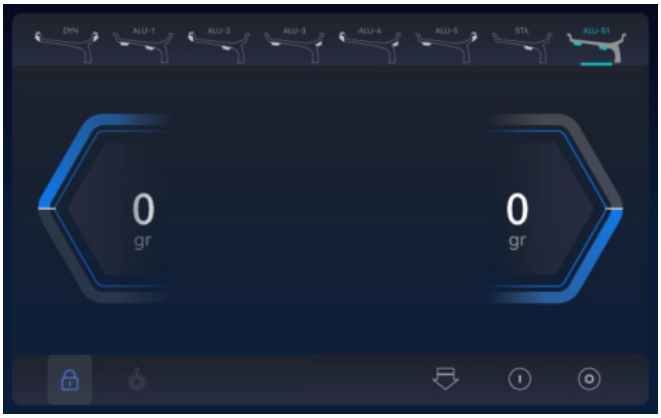

19.4

Section de la page source 20

6. ÉTALONNAGE AUTOMATIQUE

6.1 Étalonnage des masses

Effectuez l'étalonnage si l'équilibreuse semble imprécise. La masse de 100 g doit être exacte.

Ouvrez les réglages, sélectionnez l'icône d'étalonnage des masses avec + / -, puis validez.

1) Démarrez avec la touche bleue de données.

2) Montez une roue moyenne (13"-18") acceptant des masses à agrafe. Réglez a, b et d. Fermez le capot, effectuez le cycle et attendez l'arrêt.

3) Ouvrez le capot, fixez 100 g à l'extérieur à 12 h. Fermez le capot, effectuez le cycle et attendez l'arrêt.

4) Ouvrez, retirez les 100 g et remettez-les à l'intérieur à 12 h. Fermez, effectuez le cycle et attendez l'arrêt.

Illustrations et commandes - 20

Touches et symboles de menu associés



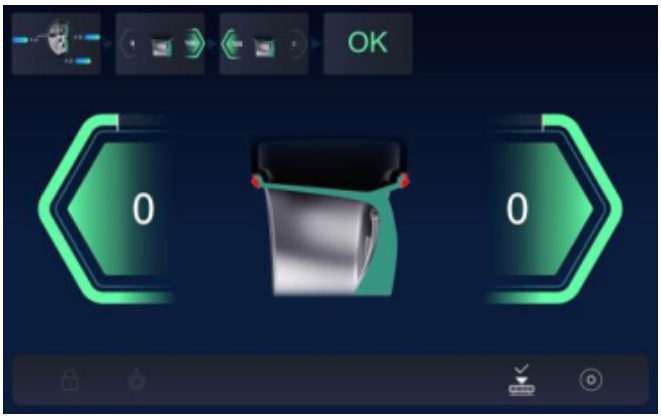

20.1



20.2



20.3



20.4

Section de la page source 21

5) Étalonnage des masses terminé.

6.2 Étalonnage de la jauge de distance

Ouvrez les réglages, sélectionnez l'icône illustrée avec + / -, puis validez.

1) Placez la jauge à 0 et maintenez-la ; appuyez sur validation.

2) Placez la jauge à 15 et maintenez-la ; appuyez sur validation.

3) Étalonnage terminé.

Illustrations et commandes - 21

Touches et symboles de menu associés



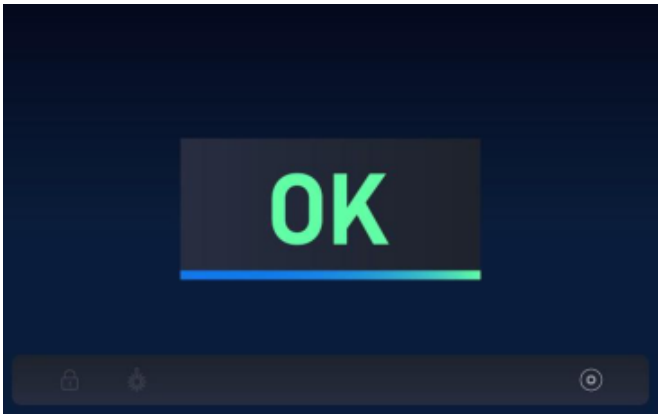

21.1

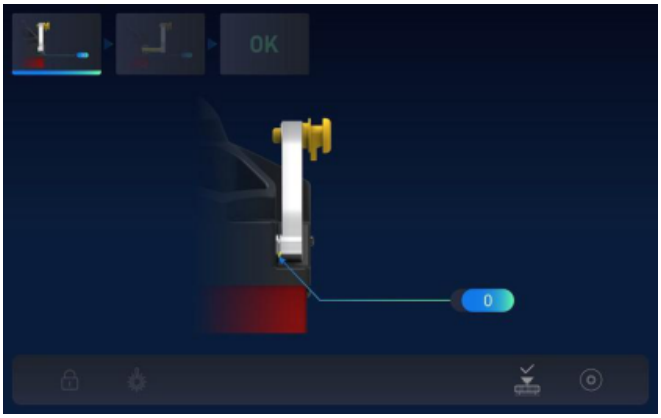

21.2

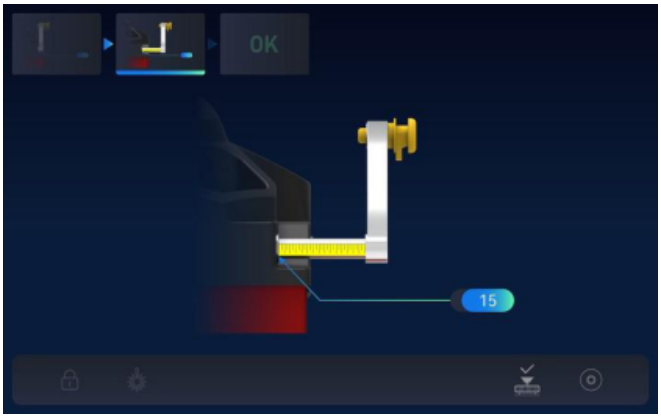

21.3

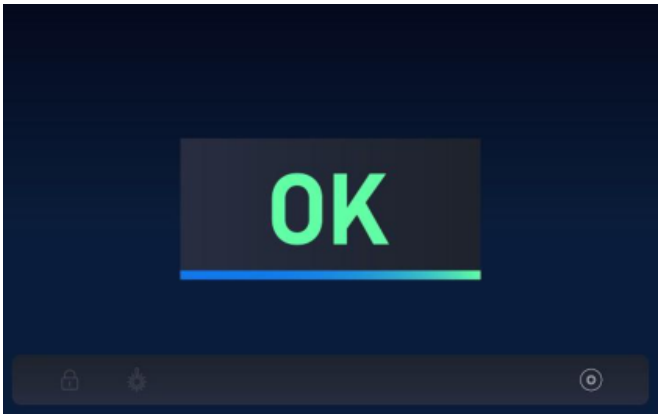

21.4

Section de la page source 22

6.3 Étalonnage de la jauge de diamètre - monter une roue

Ouvrez les réglages, sélectionnez l'icône avec + / -, puis validez.

1) Entrez le diamètre avec + / - et confirmez.

2) Placez la jauge contre le bord de jante, maintenez-la immobile et confirmez.

3) Étalonnage terminé.

Illustrations et commandes - 22

Touches et symboles de menu associés





22.1



22.2

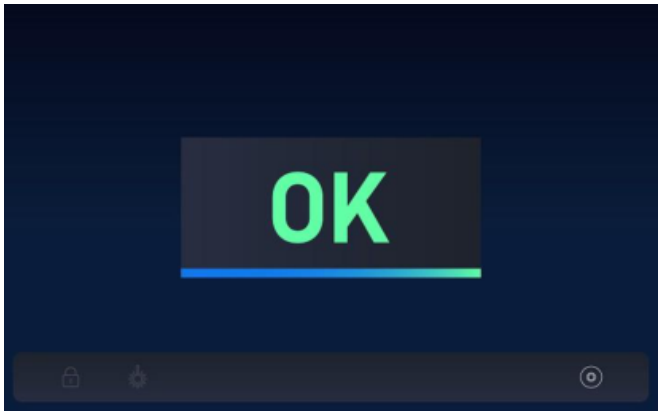

22.3

Section de la page source 23

6.4 Étalonnage radar de largeur - sans roue

Ouvrez les réglages, sélectionnez l'icône avec + / -, puis validez.

1) Maintenez le capot dans la position illustrée. L'étalonnage de largeur se termine.

Compensation de largeur

S'il subsiste un écart après l'étalonnage radar, une compensation est nécessaire. Montez une roue de largeur connue.

1) La valeur a doit être saisie.

2) Orientez le radar vers le pneu.

Illustrations et commandes - 23

Touches et symboles de menu associés





23.1

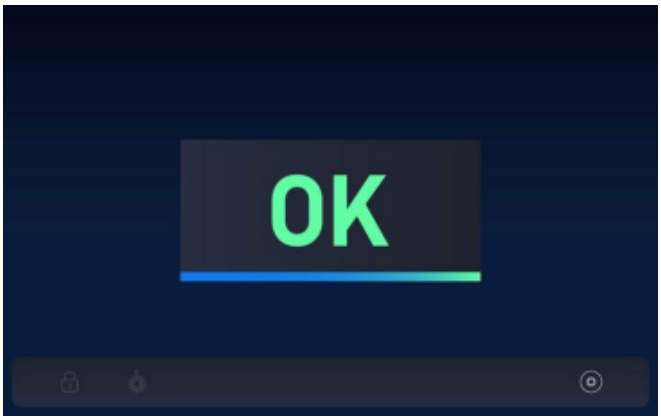

23.2



23.3

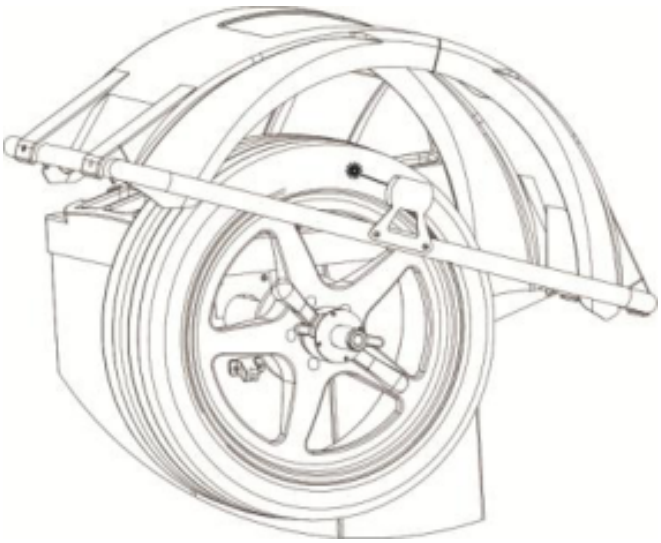

23.4

Section de la page source 24

3) Appuyez simultanément sur FINE et sur la touche orange Plus ou Moins (+ / -) pour régler la largeur connue du pneu. Le relâchement enregistre automatiquement.

6.5 Étalonnage du laser

Ouvrez les réglages, sélectionnez l'icône avec + / -, puis validez.

1) Confirmez avec la touche bleue de données.

2) Alignez le laser avec + / -.

3) Confirmez avec la touche bleue de données.

Illustrations et commandes - 24

Touches et symboles de menu associés

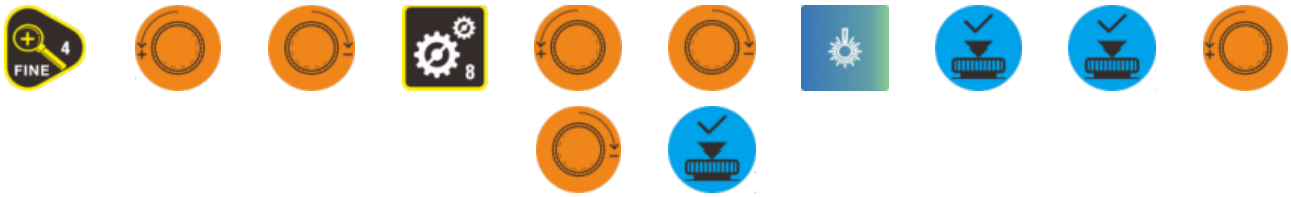

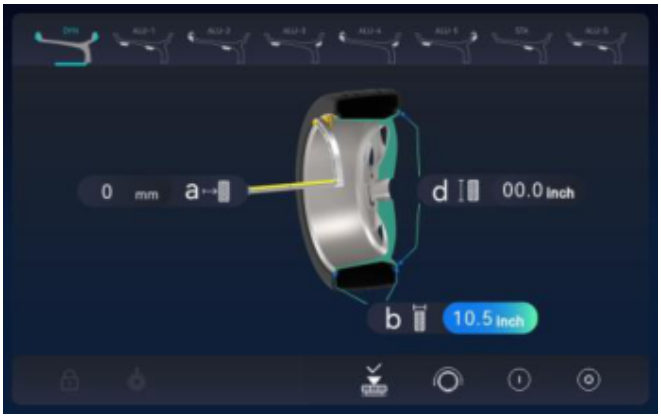

24.1



24.2



24.3

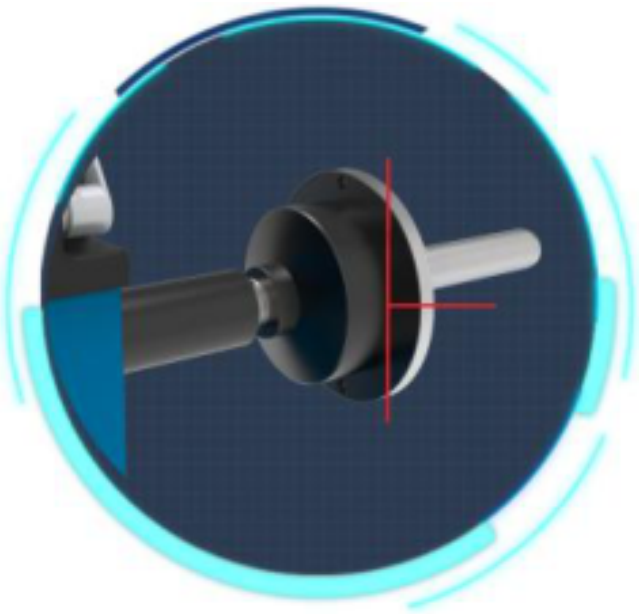

24.4

Section de la page source 25

4) Étalonnage laser terminé.

7. AUTODIAGNOSTIC

Appuyez sur réglages pour le menu principal. Changez avec + / -, confirmez avec la touche bleue de données et quittez avec arrêt/annulation.

Pour ouvrir le diagnostic : réglages, sélection de l'icône d'autodiagnostic illustrée avec + / -, puis validation.

Illustrations et commandes - 25

Touches et symboles de menu associés

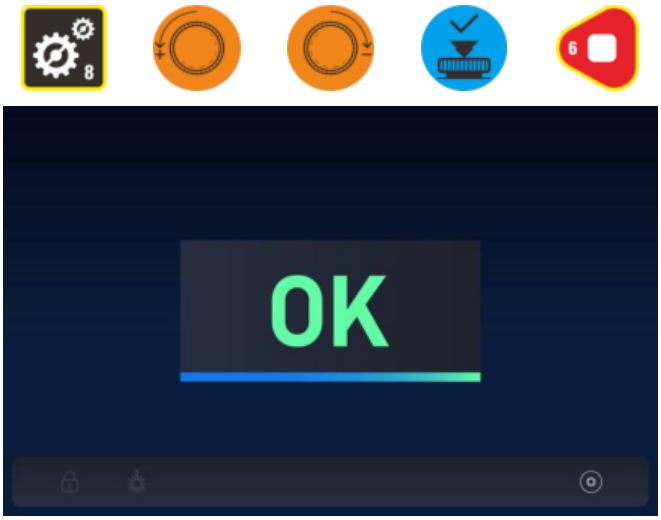

25.1

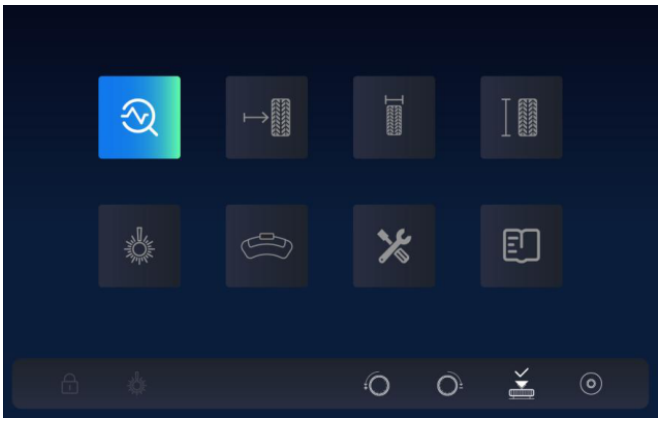

25.2

Section de la page source 26

Autodiagnostic - fonctionnement normal

1. Carte de détection de position : POS varie de 0 à 127.
2. Capteur de pression : appuyez à la main sur l'arbre ; 4X-4X et 6X-6X changent.
3. Capteur de pression : appuyez à la main sur l'arbre ; 4X-4X et 6X-6X changent.
4. Potentiomètre de largeur : fenêtre gauche 327-340 ; les données changent en pivotant la jauge.
5. Potentiomètre de diamètre : fenêtre gauche 327-340 ; les données changent en pivotant la jauge.
6. Potentiomètre de distance : fenêtre gauche 327-340 ; les données changent en tirant la jauge.
7. Indicateur laser : variation numérique d'angle ; vérifiez que l'indication tourne.

8. RÉGLAGES DE LA MACHINE

Ouvrez les réglages, choisissez l'icône avec + / -, puis validez.

Illustrations et commandes - 26

Touches et symboles de menu associés





26.1

Section de la page source 27

Fonctions de réglage

1. Unité de masse : changez avec + / -, passez au point suivant avec la touche bleue de données.

2. Seuil d'affichage du balourd : changez avec + / -, puis passez au point suivant.

3. Type de jante : changez avec + / -, puis passez au point suivant.

9. MONTAGE DE L'ADAPTATEUR MOTO

Utilisez l'adaptateur moto fourni pour cette équilibreuse.

Étape 1 : retirez l'axe fileté standard automobile. Installez la pièce n° 9 en A (fig. 1).

Étape 2 : montez la pièce n° 1 à travers la pièce n° 9. Verrouillez et fixez en C et D (fig. 2).

Étape 3 : retirez la tête de jauge automobile standard. Installez la pièce n° 2 en B (fig. 3).

Illustrations et commandes - 27

Touches et symboles de menu associés

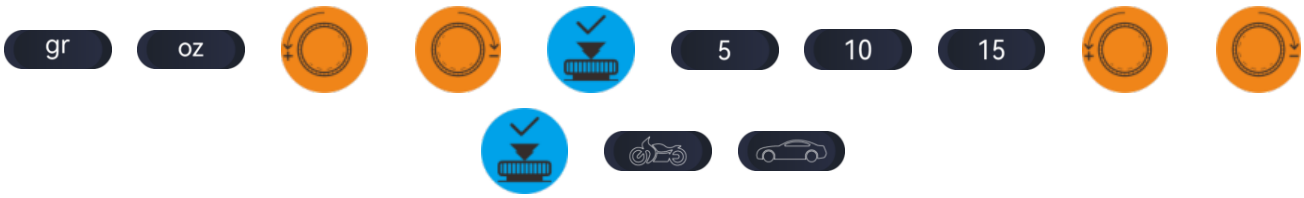

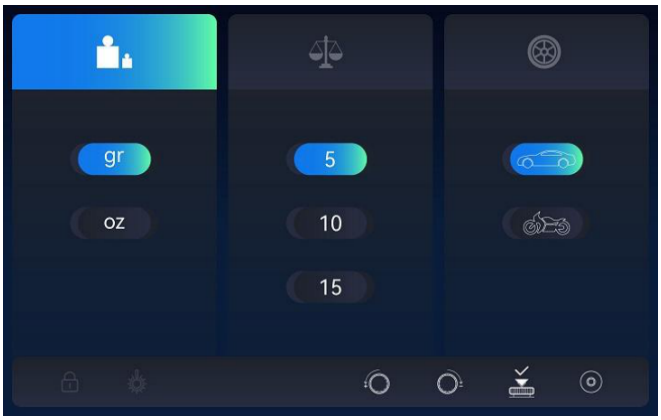

27.1

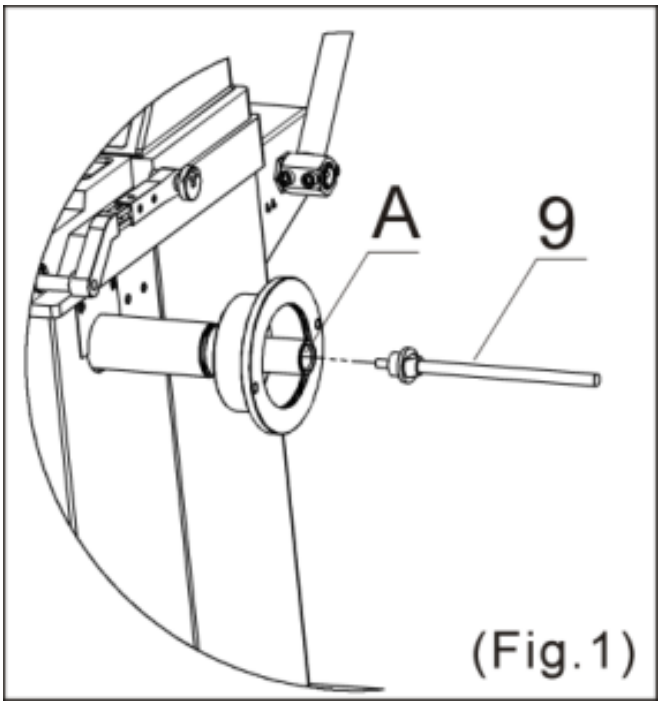

27.2

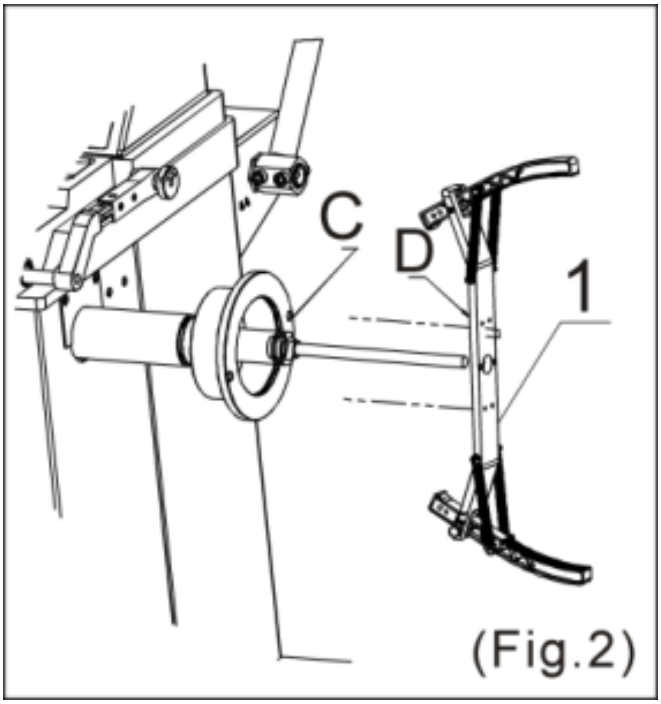

27.3

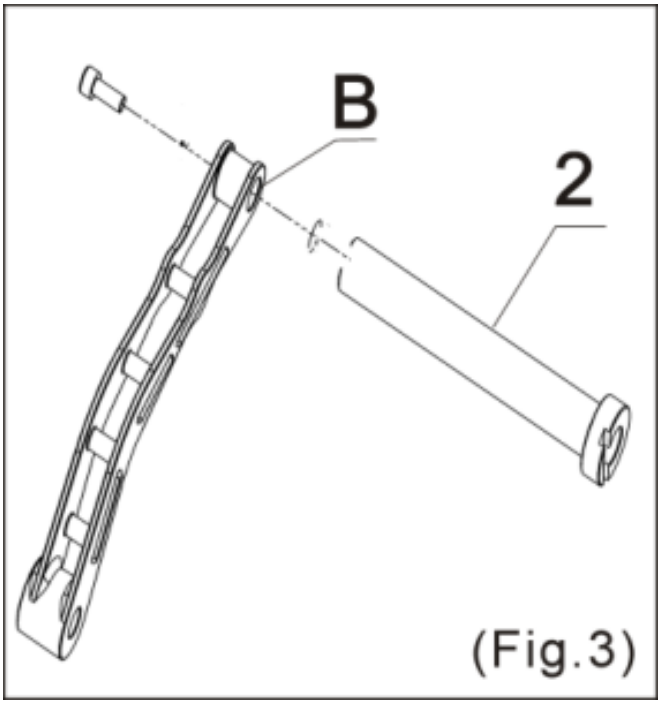

27.4

Section de la page source 28

Type de roue à la mise en marche

1. Roue automobile. 2. Roue moto. Les symboles de référence montrent l'affichage correspondant.

« Type de roue à la mise en marche » signifie qu'un signal indique le mode automobile ou moto après allumage.

10. FONCTION OPT

Remarque : choisissez OPT en cas de balourd très important. L'opérateur doit être expérimenté.

1) Sélectionnez DYN (standard), montez la roue et saisissez a, b et d.

2) Fermez le capot et effectuez la mesure.

3) Appuyez simultanément sur STOP et la touche de seuil d'affichage. L'affichage illustré apparaît.

Illustrations et commandes - 28

Touches et symboles de menu associés



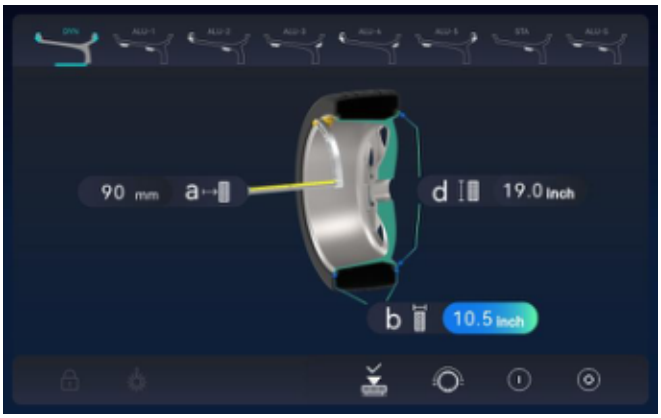

28.1



28.2



28.3

Section de la page source 29

4) Appuyez sur la touche des réglages.

5) À l'aide d'un démonte-pneus, faites tourner le pneu de 180° par rapport à la jante.

6) Fermez le capot et appuyez sur START.

7) Tournez la roue jusqu'à allumage des indicateurs. Marquez C (position laser) à la craie sur la jante.

8) Appuyez sur la touche de position pour tourner la roue jusqu'à allumage des indicateurs. Marquez D (position laser) à la craie sur le pneu.

9) Appuyez sur la touche des réglages et utilisez le démonte-pneus pour faire coïncider C et D.

10) Fermez le capot et appuyez sur START. Si le balourd est réduit, OPT a réussi.

Illustrations et commandes - 29

Touches et symboles de menu associés



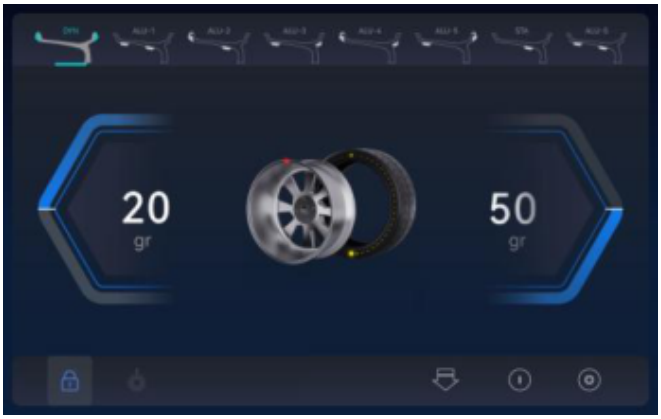

29.1

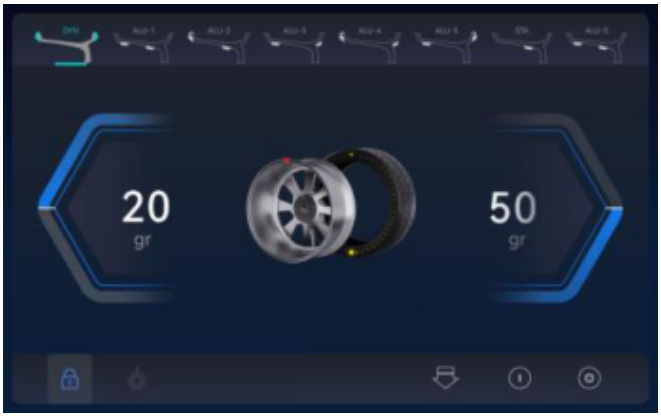

29.2



29.3



29.4



29.5



29.6

Section de la page source 30

11. MANUEL ET VIDÉO

Ouvrez les réglages, sélectionnez l'icône avec + / - et validez. Choisissez avec + / -, ouvrez avec la touche illustrée et quittez avec arrêt/annulation.

Rubriques : manuel utilisateur ; description en anglais ; vidéo d'utilisation.

12. ERREURS

Le microprocesseur peut détecter diverses anomalies. En cas d'erreur, arrêtez l'utilisation, identifiez la cause et appliquez la solution correspondante. Si l'erreur persiste, consultez le fournisseur.

Les numéros correspondent aux symboles d'erreur de la référence illustrée.

1. Cause : absence de rotation / arbre en rotation. Solution : sans rotation, contrôlez ou remplacez la carte de puissance. Si l'arbre tourne, contrôlez/remplacez la carte de position et la carte informatique. Réglez le support de la carte de position.

2. Cause : roue absente ou mal serrée ; défaut de carte de position. Solution : serrez correctement ; contrôlez/remplacez la carte de position.

3. Cause : pression du pneu insuffisante ; roue déformée. Solution : gonflez correctement ; contrôlez la roue.

4. Cause : carte de position ou carte informatique défectueuse. Solution : contrôlez/remplacez la carte concernée.

Illustrations et commandes - 30

Touches et symboles de menu associés

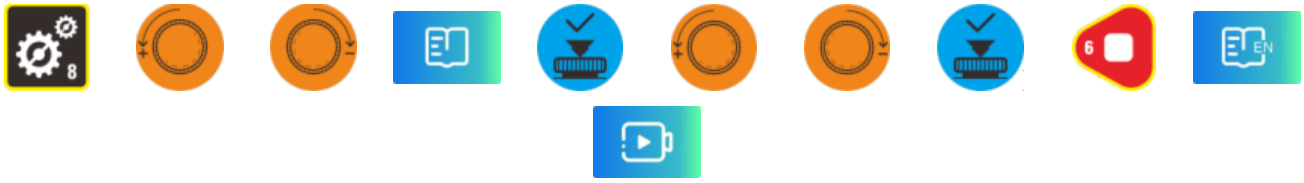

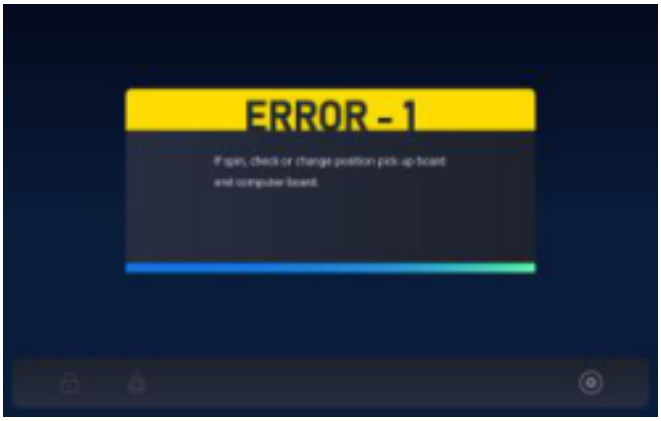

30.1

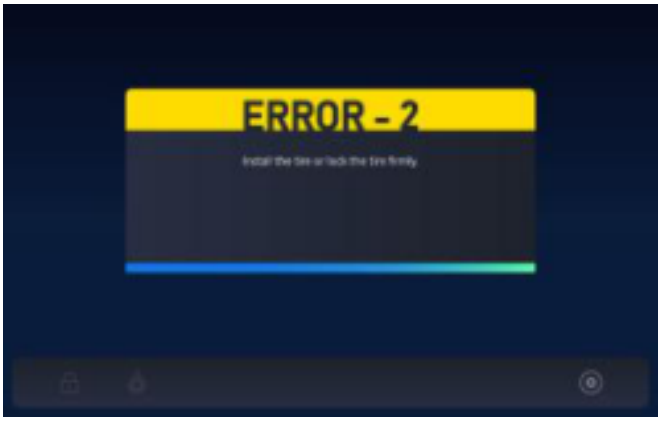

30.2

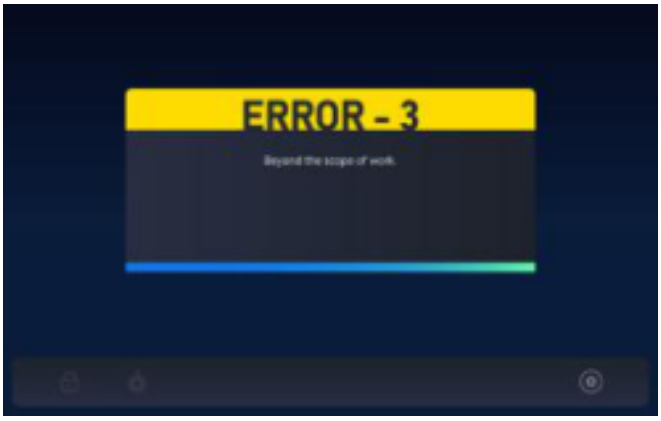
ERROR - 3
Beyond the scope of work.

30.3

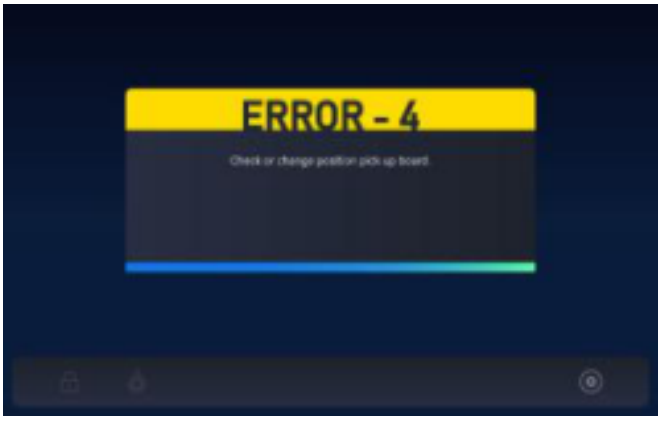
ERROR - 4
Check or change position pick up board.

30.4

Section de la page source 31

5. Cause : microswitch ou carte informatique défectueux. Solution : contrôlez/remplacez le microswitch ou la carte.

6. Cause : carte de puissance ou carte informatique défectueuse. Solution : contrôlez/remplacez la carte concernée.

7. Cause : perte du programme ; défaut de carte informatique. Solution : étalonnage automatique ; contrôlez/remplacez la carte.

8. Cause : masse de 100 g absente lors de l'étalonnage ; carte informatique ou de puissance défectueuse. Solution : ajoutez 100 g ; contrôlez/remplacez les cartes.

9. Arrêt d'urgence. Solution indiquée : retour.

10. Protection/verrouillage des données. Solution : contactez le fournisseur pour déverrouiller ; mettez à jour les données.

11. Protection/verrouillage des données. Solution : contactez le fournisseur pour déverrouiller ; mettez à jour les données.

12. Défaut de verrouillage. Solution : contrôlez l'interrupteur.

Illustrations et commandes - 31

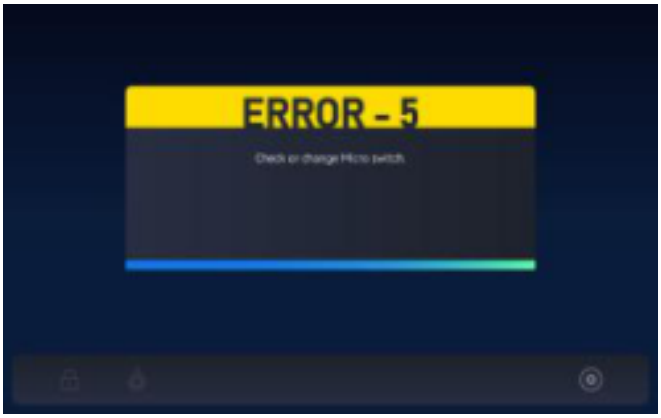

31.1

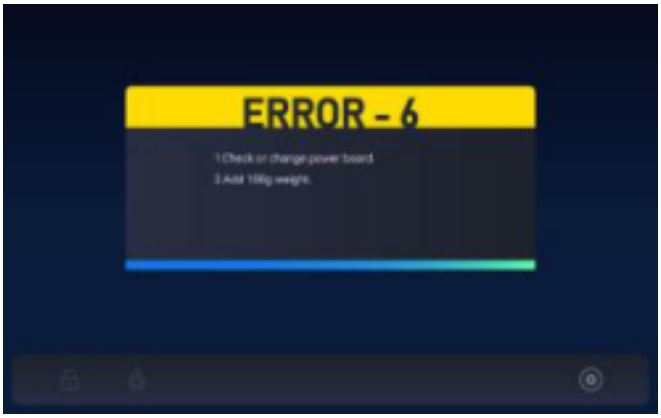

31.2

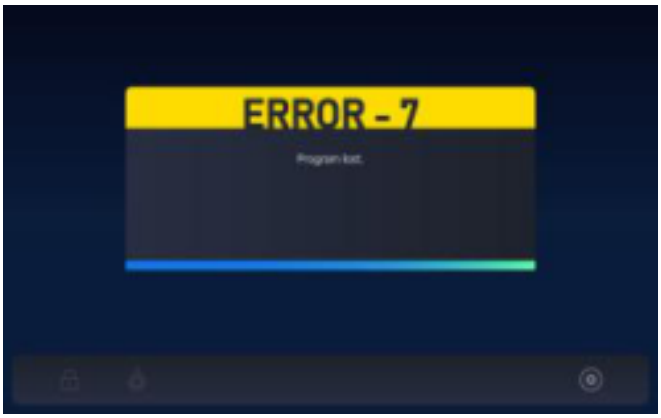

31.3

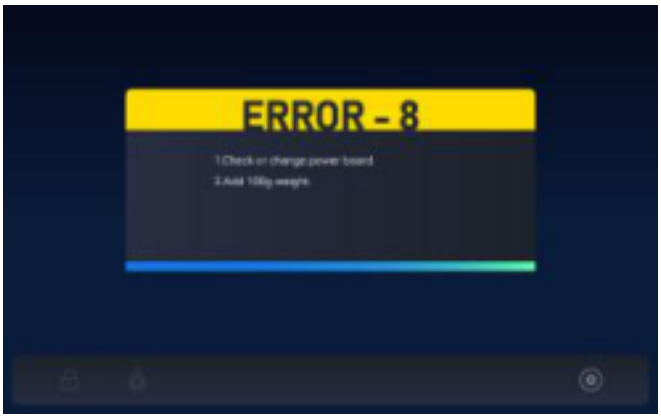

31.4

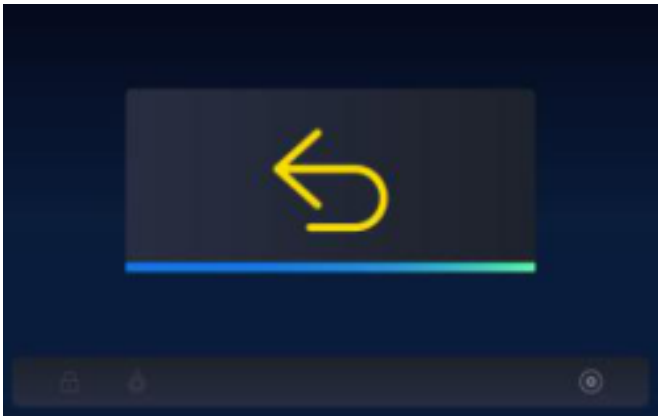

31.5

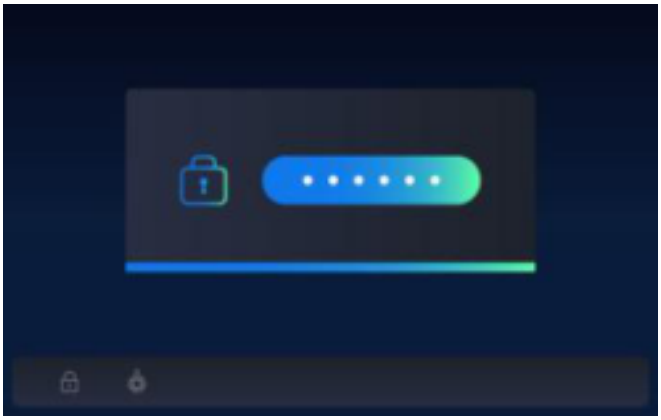

31.6

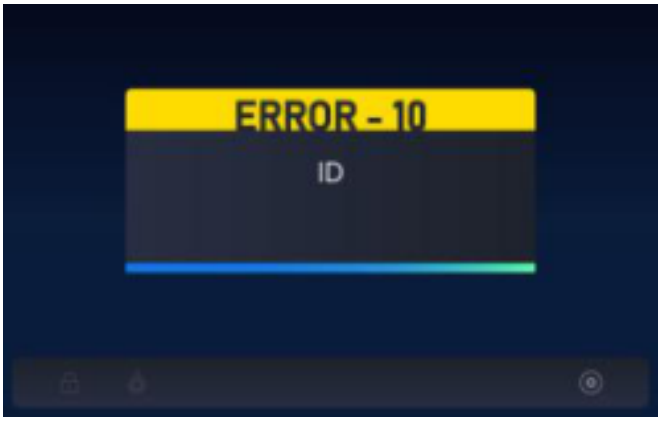

31.7

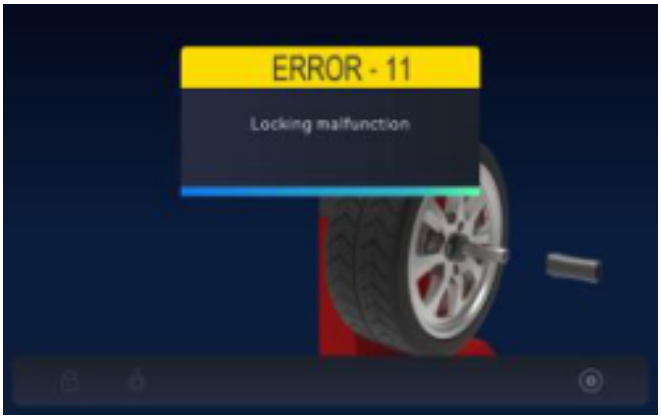

31.8

Section de la page source 32

13. Cause : carte informatique ou de puissance défectueuse. Solution : contrôlez/remplacez les deux cartes concernées.

13. CHOIX DE LA LANGUE

Maintenez d'abord la touche illustrée, puis mettez sous tension. Relâchez lorsque la page de réglage apparaît. Des chiffres rouges apparaissent ensuite en haut à gauche.

Sélectionnez avec + / -, enregistrez avec ALU et quittez avec arrêt/annulation.

000 : désactiver la langue.

001 : mandarin.

002 : anglais.

003 : russe.

004 : polonais.

005 : allemand.

006 : lituanien.

007 : tchèque.

008 : portugais.

Illustrations et commandes - 32

Touches et symboles de menu associés



32.1