HAMMER TOOLS

CWB 575

Manuale d'uso | Italiano

Elaborazione integrale del manuale fornito. Ogni sezione indica la pagina originale; figure e comandi seguono la relativa sezione. Le sigle tecniche sono conservate. Leggere tutte le istruzioni di sicurezza e uso prima dell'impiego.

EQUILIBRATRICE AUTOMATICA PER RUOTE CON DISPLAY LCD

CWB 575

Manuale di installazione, uso e manutenzione

Versione del documento originale: JH202506.1.0 ZHV

Leggere interamente il manuale prima dell'uso. È necessario leggere e comprendere le precauzioni di sicurezza per proteggersi ed evitare danni materiali.

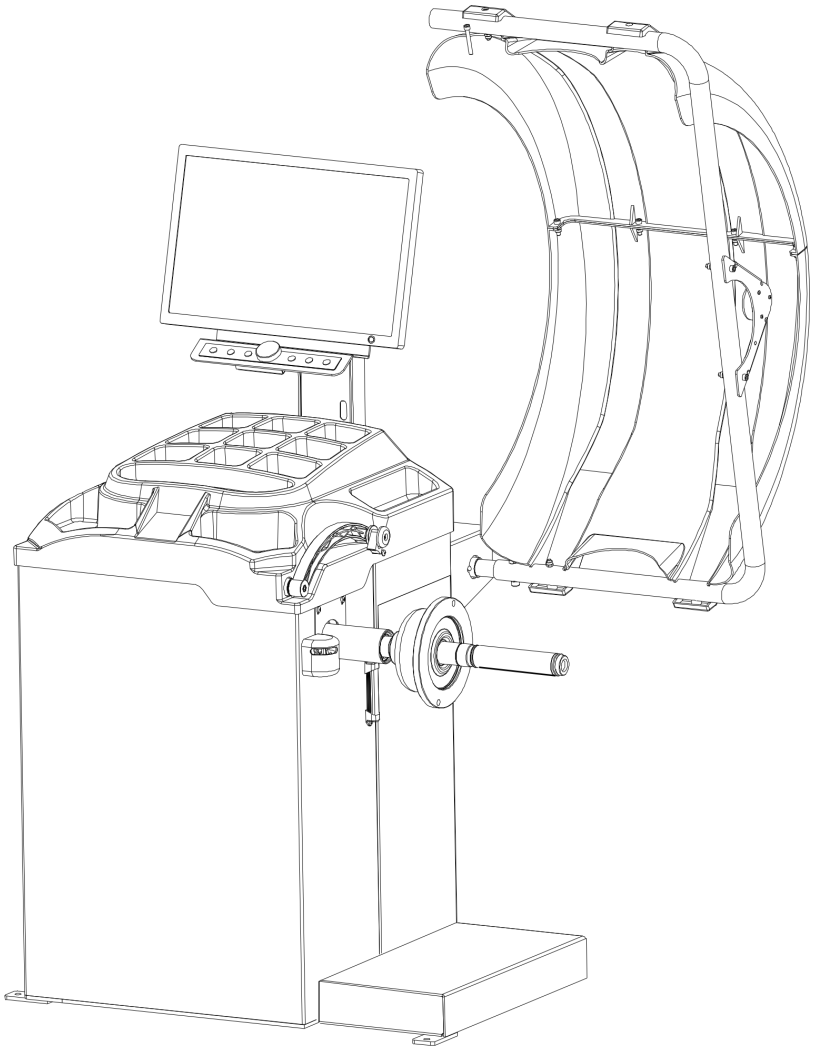

Sezione della pagina originale 3

NOTA PER L'UTILIZZATORE

Grazie per aver acquistato il nostro prodotto. Leggere attentamente queste istruzioni per usare l'equilibratrice in modo sicuro e corretto. Tenerle a portata di mano per future consultazioni.

• Il manuale si riferisce al modello CWB 575.

• Leggere prima il manuale per utilizzare correttamente le misure di sicurezza previste nella progettazione e costruzione.

• Assicurarsi che il manuale venga consegnato all'utilizzatore finale affinché attui le misure di sicurezza.

• Non usare l'equilibratrice in un'atmosfera potenzialmente esplosiva.

Nessuna parte di questo documento può essere riprodotta in qualsiasi forma senza autorizzazione. Il documento è soggetto a modifiche senza preavviso.

Sezione della pagina originale 4

AVVERTENZA

• Il manuale è parte necessaria del prodotto. Leggerlo attentamente.

• Conservarlo per i successivi interventi di manutenzione.

• Utilizzare la macchina esclusivamente per lo scopo previsto.

• Il produttore non risponde di danni causati da uso improprio o diverso da quello previsto.

PRECAUZIONI

• L'apparecchiatura può essere utilizzata solo da personale qualificato e appositamente formato. Modificare componenti o utilizzare la macchina per altri scopi senza consenso del produttore o senza rispettare le istruzioni può provocare danni diretti o indiretti.

• Installare su un pavimento stabile, non su un pallet in legno: altrimenti la precisione viene compromessa.

• Lasciare 0,6 m fra pannello posteriore e parete per una buona ventilazione. Lasciare spazio sufficiente su entrambi i lati per l'uso.

• Evitare luoghi caldi o umidi e la vicinanza a riscaldamenti, rubinetti, umidificatori o camini.

• Evitare polvere abbondante, ammoniaca, alcool, diluenti e leganti nebulizzati.

• Tenere lontane le persone non addette durante il funzionamento.

• Usare attrezzature e utensili adatti, occhiali protettivi, protezioni acustiche e scarpe da lavoro.

• Prestare particolare attenzione alle indicazioni sulla macchina.

• Non toccare le parti in movimento né avvicinarvi le mani durante il funzionamento.

• Non rimuovere né disattivare i dispositivi di sicurezza.

Sezione della pagina originale 5

INDICE

I numeri di pagina di questo indice si riferiscono alle pagine stampate nella sezione illustrata originale.

1. Generalità - 1
2. Montaggio della macchina - 1
3. Comandi e componenti - 3
4. Introduzione ai programmi di equilibratura - 5
5. Indicazioni e uso dell'equilibratrice - 6
6. Autocalibrazione - 14
7. Autodiagnosi - 20
8. Impostazioni della macchina - 21
9. Installazione dell'adattatore moto - 22
10. Funzione OPT - 22
11. Manuale e video - 24
12. Errori - 24
13. Selezione della lingua - 26

Sezione della pagina originale 7

1. GENERALITÀ

1.1 Dati tecnici

Peso massimo ruota: 65 kg. Potenza: 0,2 kW. Alimentazione: 230 V, 50 Hz. Precisione di equilibratura: 1 g.

9 programmi: DYN, ALU1, ALU2, ALU3, ALU4, ALU5, ALUS1, ALUS2, ST.

Velocità di equilibratura: 200 giri/min. Durata ciclo: 7 s. Diametro cerchio: 10"-24" (256-610 mm). Livello di pressione sonora durante il ciclo: <70 dB.

1.2 Caratteristiche

• Acquisizione automatica di distanza e diametro.

• Indicazione laser della posizione ore 9 in modalità ALU-S.

• Equilibratura statica e dinamica; programmi ALU per cerchi in lega o di forma speciale.

• Autodiagnosi per individuare facilmente i guasti.

• Adatta a cerchi in acciaio e lega di alluminio.

1.3 Ambiente di lavoro

Temperatura: 5-50 °C. Altitudine: massimo 4000 m.

2. MONTAGGIO DELLA MACCHINA

2.1 Disimballaggio

Aprire il cartone e verificare che non manchino accessori.

N. | Elemento | Quantità

1 | Calibro di larghezza | 1

2 | Cono n. 1 / n. 2 / n. 3 / n. 4 | 1 ciascuno

3 | Ghiera rapida | 1

4 | Mozzo filettato | 1

5 | Campana per ghiera rapida | 1

6 | Protezione della campana | 1

7 | Martello per equilibratura | 1

8 | Peso da 100 g | 1

9 | Chiave a brugola | 1

Figure e comandi - 7

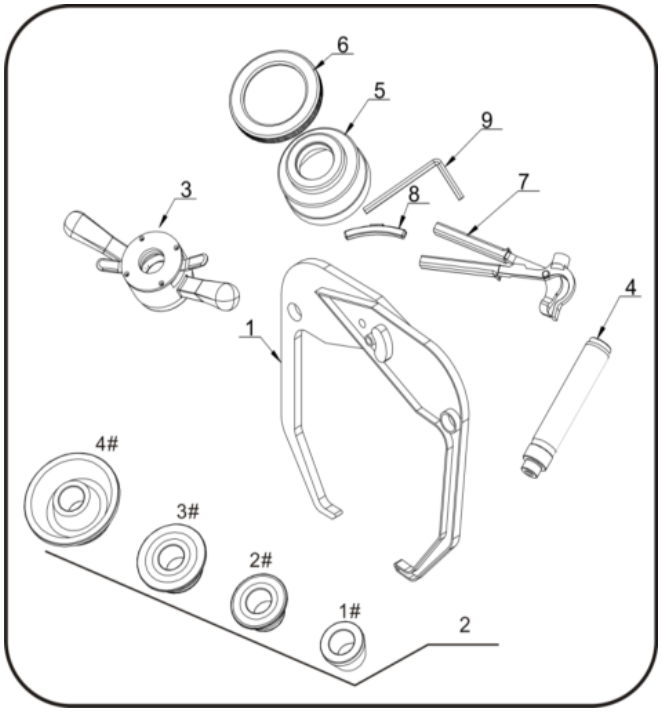

7.1

Sezione della pagina originale 8

2.2 Installazione

• Posizionare su un pavimento stabile, non su un pallet in legno, altrimenti la misura non sarà precisa.

• Lasciare 0,6 m tra pannello posteriore e parete per la ventilazione e spazio sufficiente ai lati.

2.3 Fissare l'equilibratrice al pavimento tramite le viti nella base.

2.4 Montaggio adattatore

La macchina è fornita di adattatore a coni per fissare ruote con foro centrale. Vedere figura.

2.5 Montaggio ruota

Pulire la ruota, rimuovere i vecchi contrappesi e controllare la pressione. Scegliere il montaggio in base al tipo di ruota.

Figure e comandi - 8

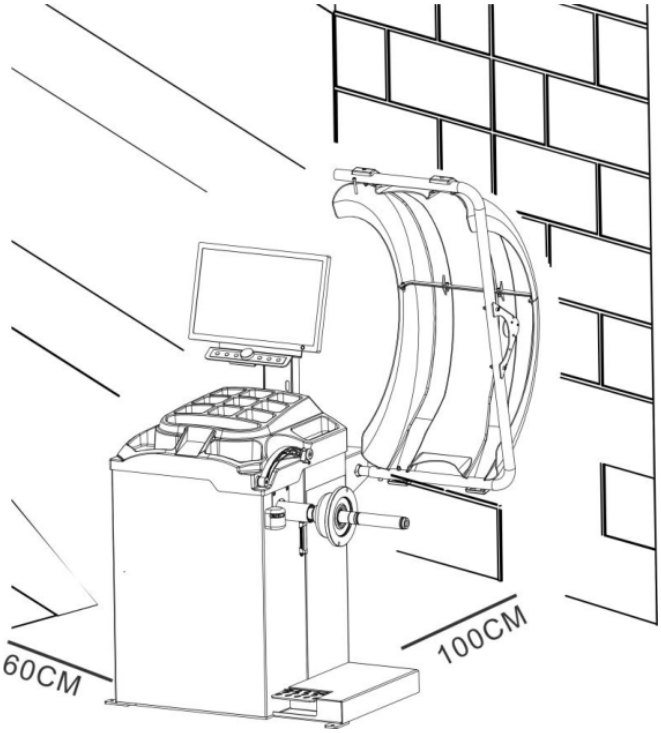

8.1

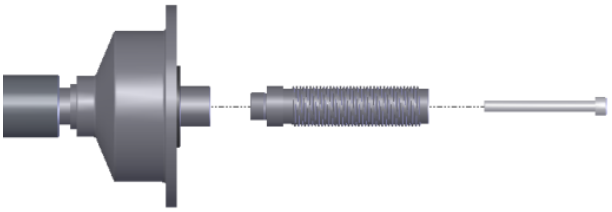

8.2

Sezione della pagina originale 9

Possibilità di montaggio

A sinistra: albero principale - ruota - cono adatto (estremità piccola verso l'interno) - ghiera rapida.

A destra: albero principale - cono adatto (estremità grande verso l'interno) - ruota - ghiera rapida.

Attenzione: è possibile montare e tenere ferma una ruota per facilitare l'installazione del mozzo filettato. Durante montaggio o smontaggio evitare che la ruota strisci sull'albero, per non graffiarlo.

3. COMANDI E COMPONENTI

A: interruttore (standard).

B: copertura con portautensili (standard).

C: testa del calibro (standard).

D: albero principale (standard).

E: freno a pedale (optional).

F: protezione (standard).

G: schermo (standard).

H: tastiera (standard).

J: calibro di larghezza (standard).

K: LASER (standard).

Legenda della tabella: S = standard, O = optional.

Figure e comandi - 9



9.1



9.2

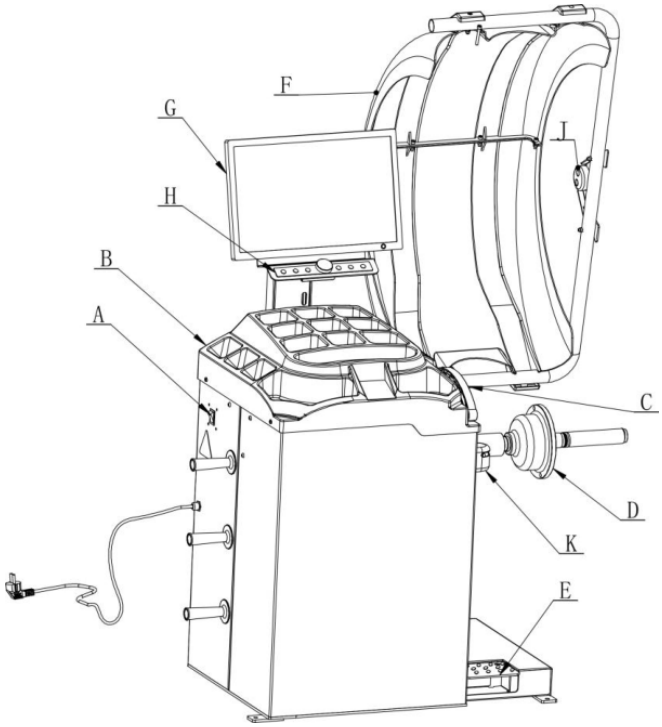

9.3

Sezione della pagina originale 10

Schermo (G)

1. Valore dello squilibrio interno.
2. Valore dello squilibrio esterno.
3. Modalità di equilibratura.
4. Unità utilizzata.
5. Indicatore di posizione dello squilibrio interno.
6. Indicatore di posizione dello squilibrio esterno.
7. Posizione illustrata dello squilibrio.
8. Tasti funzione selezionabili.
9. Blocco automatico.

Tastiera (H)

La tabella illustrata associa i simboli alle funzioni:

• Immissione dei dati del cerchio.

• Selezione dei programmi ALU.

• Aumento del valore (+).

• Arresto / annullamento / frenatura.

• Diminuzione del valore (-).

• Avvio.

• Passo di visualizzazione e soglia dello squilibrio.

• Impostazioni.

Combinazioni di tasti

• Conversione pollici / mm.

• Autocalibrazione dei pesi.

Fare riferimento alle combinazioni di simboli nella tabella illustrata.

Figure e comandi - 10

Simboli e combinazioni

	Dati cerchio / conferma
	Programma ALU
	Aumentare (+)
	STOP / annulla / freno
	Diminuire (-)
	START
	Passo / soglia display
	Impostazioni
	STOP + tasto arancione Più: pollici / millimetri
	STOP + Impostazioni: calibrazione dei pesi



10.1



10.2

Sezione della pagina originale 11

Funzioni speciali, ad esempio per il montaggio

Interruttore del freno automatico, utilizzabile anche per montare e smontare le ruote. Ricerca della posizione di squilibrio. I simboli corrispondenti sono nella pagina illustrata.

4. INTRODUZIONE AI PROGRAMMI DI EQUILIBRATURA

Le posizioni orarie si riferiscono al peso interno / esterno.

STANDARD: ore 12 / ore 12. Accendere; inserire a e d; abbassare la protezione e attendere la fine del lancio. Applicare pesi a molletta sui due bordi del cerchio.

ALU1: ore 9 / ore 9. Accendere; inserire a e d; premere ALU finché si accende l'indicatore; abbassare la protezione e attendere l'arresto. Applicare pesi adesivi su entrambe le spalle del cerchio.

ALU2: ore 12 / ore 9. Accendere; inserire a e d; selezionare ALU; abbassare la protezione e attendere l'arresto. Peso a molletta sul bordo interno e adesivo sulla spalla esterna.

ALU3: ore 9 / ore 12. Accendere; inserire a e d; selezionare ALU; abbassare la protezione e attendere l'arresto. Secondo la tabella originale, pesi adesivi su entrambe le spalle.

ALU4: ore 12 / ore 12. Accendere; inserire a e d; selezionare ALU; abbassare la protezione e attendere l'arresto. Peso a molletta sul bordo interno e adesivo sulla spalla esterna.

ALU5: ore 9 / ore 12. Accendere; inserire a e d; selezionare ALU; abbassare la protezione e attendere l'arresto. Peso adesivo sulla spalla interna e a molletta sul bordo esterno.

Figure e comandi - 11

Tasti e simboli di menu associati

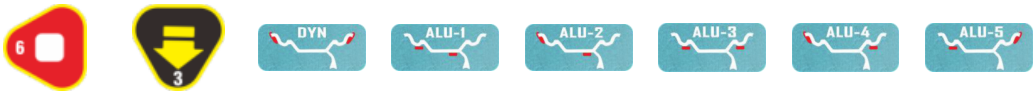

Sezione della pagina originale 12

STATICO: ore 12 / ore 12. Accendere; inserire a e d; selezionare ALU con indicatore acceso; abbassare la protezione e attendere lancio e arresto. Applicare un peso adesivo al centro del cerchio.

ALU-S comprende ALUS-1 e ALUS-2. Scegliere con il tasto illustrato.

ALUS-1: ore 9 / ore 9. Accendere; inserire aI, aE e d; abbassare la protezione e attendere il lancio. Applicare pesi adesivi nelle due posizioni.

ALUS-2: ore 12 / ore 9. Accendere; inserire aI, aE e d; abbassare la protezione e attendere il lancio. Applicare i pesi nelle due posizioni.

5. INDICAZIONI E USO DELL'EQUILIBRATRICE

5.1 DYN (standard)

1) Pulire la ruota, togliere i pesi e controllare la pressione. Verificare che superfici d'appoggio e fori di fissaggio del cerchio non siano deformati. Scegliere il montaggio adatto.

A sinistra: albero - ruota - cono (lato piccolo all'interno) - ghiera rapida. A destra: albero - cono (lato grande all'interno) - ruota - ghiera rapida.

Attenzione: una ruota può aiutare a tenere il mozzo filettato durante il montaggio. Non farla strisciare sull'albero quando viene montata o rimossa.

2) Accendere la macchina.

3) Immettere a, b e d.

Distanza a: portare il calibro nella posizione della fig. 1, tenerlo fermo circa 4 secondi fino alla memorizzazione e riportarlo a 0. Se necessario correggere con il tasto di immissione illustrato e + / -.

Figure e comandi - 12

Tasti e simboli di menu associati





12.1



12.2

Sezione della pagina originale 13

Diametro d: viene misurato automaticamente insieme ad a. Correggere se necessario con immissione dati e + / -; d è riportato sul pneumatico.

Larghezza b: abbassando la protezione il radar misura automaticamente la larghezza (fig. 2b). In alternativa leggere il dato sul cerchio o misurarlo con il calibro (fig. 2a), poi impostarlo con immissione dati e + / -.

Fig. 1: misura della distanza. Fig. 2a: calibro di larghezza. Fig. 2b: misura radar della larghezza.

4) Abbassare la protezione per avviare la misurazione.

5) Dopo alcuni secondi la ruota raggiunge la velocità di misura e inizia la misura dello squilibrio. All'arresto i valori restano sugli indicatori 1 e 2. Il tasto della soglia permette di vedere lo squilibrio reale sotto soglia.

6) Quando l'indicatore LED sinistro è completamente acceso, applicare il peso a molletta a ore 12 (fig. 3).

7) Con il tasto di posizione illustrato cercare automaticamente lo squilibrio esterno. Quando l'indicatore destro è completamente acceso, applicare il peso a ore 12 (fig. 4).

Figure e comandi - 13

Tasti e simboli di menu associati



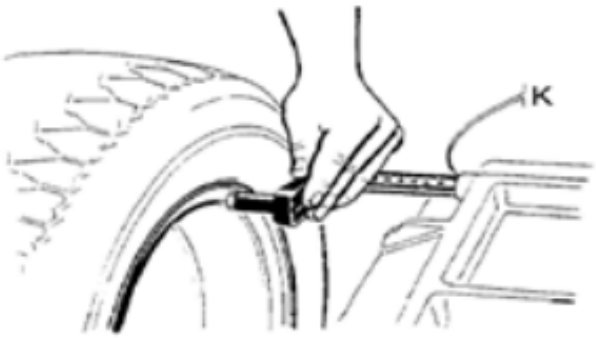

13.1

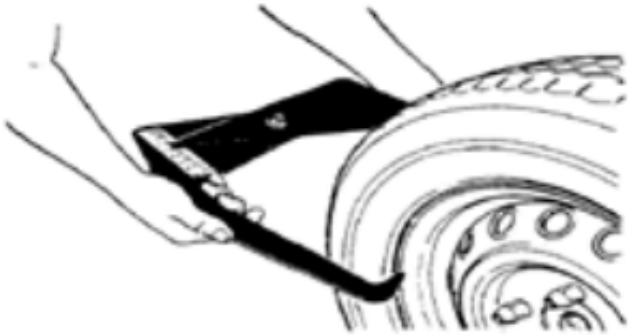

13.2

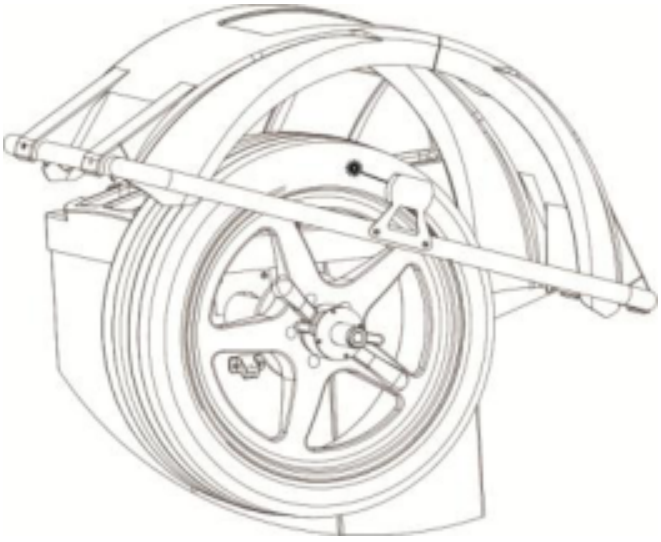

13.3



13.4

Sezione della pagina originale 14

Fig. 3: peso interno. Fig. 4: peso esterno.

8) Dopo aver applicato i pesi, abbassare la protezione ed eseguire un altro lancio. 00 / 00 indica equilibratura riuscita (fig. 5).

5.2 Modalità ALU-1

ALU1, ALU2, ALU3, ALU4 e ALU5 si usano allo stesso modo; cambia soltanto la posizione dei pesi.

1) Impostare a, d e b.

2) Premere ALU fino all'accensione di ALU1.

3) Abbassare la protezione ed eseguire la misura.

4) Dopo alcuni secondi inizia la misura alla velocità di lavoro. All'arresto i valori restano negli indicatori 1 e 2. Con il tasto soglia si vede il valore reale inferiore alla soglia.

5) I LED completamente accesi indicano la corretta posizione angolare. Applicare il peso interno a ore 9 secondo fig. 6. Il testo originale qui indica « LED destri »: considerare la discordanza tra testo e posizione.

Figure e comandi - 14

Tasti e simboli di menu associati







14.1



14.2

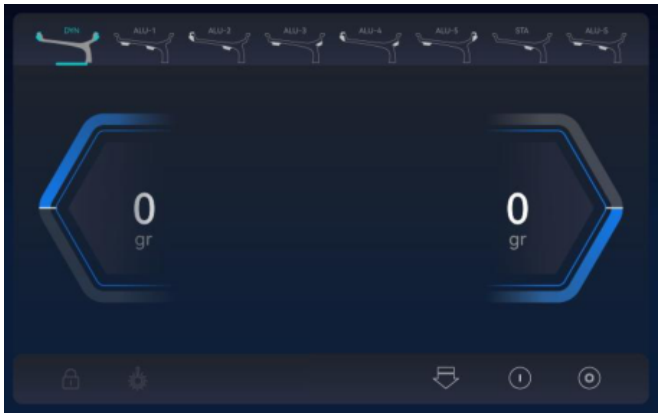

14.3

Sezione della pagina originale 15

Fig. 6: posizione del peso interno.

6) Con il tasto di posizione illustrato cercare automaticamente lo squilibrio esterno. Quando l'indicatore esterno è completamente acceso, il punto di correzione è l'intersezione delle due linee laser sul lato esterno del cerchio, a ore 9 (fig. 7).

7) Dopo aver montato i pesi, abbassare la protezione ed eseguire un lancio di controllo. 00 / 00 indica equilibratura riuscita (fig. 8).

Figure e comandi - 15

Tasti e simboli di menu associati





15.1



15.2


DYN
ALU-1
ALU-2
ALU-3
ALU-4
ALU-5
STA
ALU-5
25
gr
65
gr

15.3



15.4

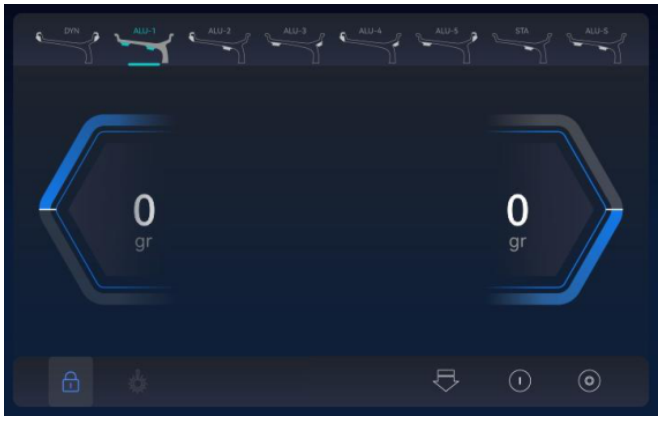
DYN
ALU-1
ALU-2
ALU-3
ALU-4
ALU-5
STA
ALU-5
0
gr
0
gr

15.5

Sezione della pagina originale 16

5.3 Modalità ALU-S

Questo programma è per cerchi particolari. Usare ALUS quando ALU1/ALU2 non sono adatti.

1) Tenere la testa del calibro circa 4 secondi in ciascuna delle posizioni aI e aE illustrate. Dopo il segnale acustico la macchina legge automaticamente aI e aE ed entra in ALU-S; contemporaneamente legge dI e dE. Se necessario correggere con immissione dati e + / -.

Legenda: « Right position » = posizione corretta; « Wrong position » = posizione errata. aI = interno, aE = esterno.

Nota: i contrappesi illustrati non sono ancora presenti. Verranno applicati in seguito; qui servono solo come riferimento di posizione.

Figure e comandi - 16

Tasti e simboli di menu associati

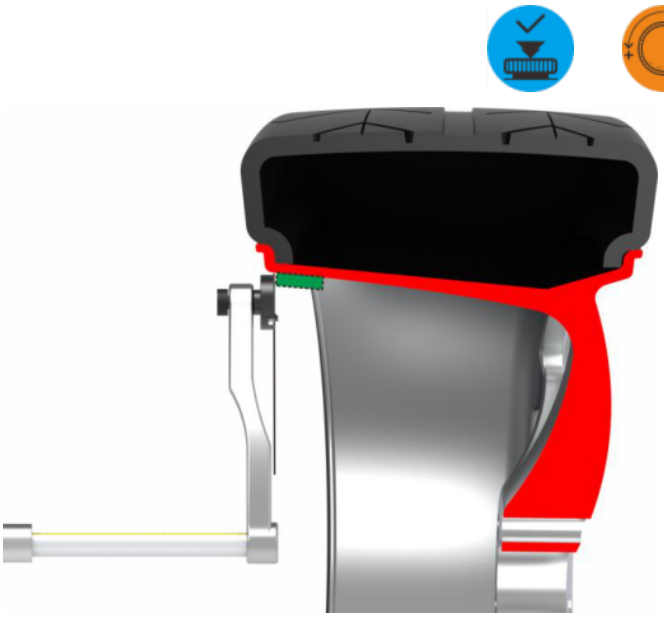

16.1 - Corretto (aI)



16.2 - Corretto (aE)

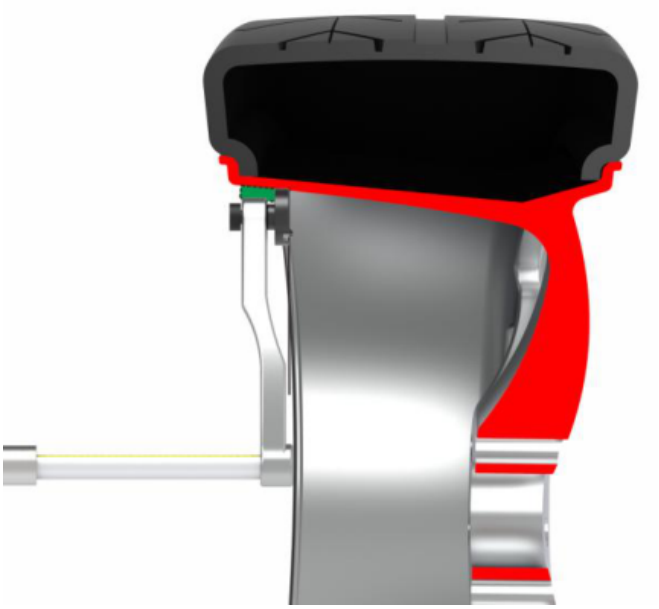

16.3 - Errato (aI)



16.4 - Errato (aE)

Sezione della pagina originale 17

Fig. 9: visualizzazione ALU-S.

2) Abbassare la protezione ed eseguire la misura.

3) All'arresto l'indicatore interno è completamente acceso. L'intersezione dei due laser all'interno del cerchio, a ore 9, è il punto di correzione (fig. 10).

4) Cercare automaticamente la posizione esterna con il tasto di posizione. Quando l'indicatore esterno è completamente acceso, il punto di correzione si trova all'intersezione dei due laser all'esterno, a ore 9 (fig. 11).

Dopo aver applicato i pesi, abbassare la protezione e controllare. 00 / 00 indica il successo (fig. 12).

Figure e comandi - 17

Tasti e simboli di menu associati





17.1



17.2



17.3



17.4



17.5

Sezione della pagina originale 18

Fig. 12: ruota equilibrata, 00 / 00.

5.4 Funzione split ALUS

Nota: disponibile soltanto in ALU-S; l'operatore deve essere esperto.

1) In ALU-S premere il tasto impostazioni.

2) Inserire il numero di razze con + / - e confermare con il tasto impostazioni.

3) Portare la razza successiva a ore 12, in qualsiasi direzione di rotazione, e premere il tasto impostazioni.

Figure e comandi - 18

Tasti e simboli di menu associati



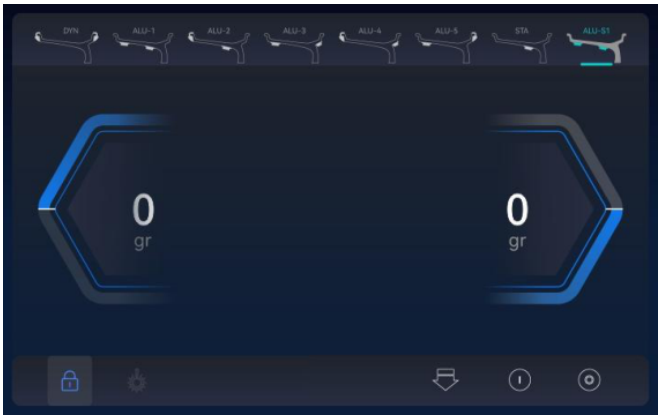

18.1



18.2

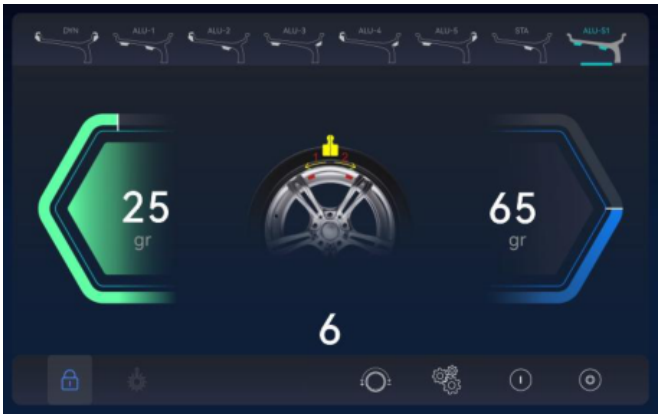

18.3



18.4

Sezione della pagina originale 19

4) Premere il tasto di posizione fino all'accensione completa dell'indicatore interno. Applicare il peso all'intersezione dei due laser.

5) Premere fino all'accensione completa dell'indicatore esterno SP1. Applicare il peso all'intersezione dei laser.

6) Premere fino all'accensione completa dell'indicatore esterno SP2. Applicare il peso all'intersezione dei laser.

7) Abbassare la protezione e attendere l'arresto del lancio. La schermata illustrata conferma il successo della funzione SP.

Figure e comandi - 19

Tasti e simboli di menu associati





19.1



19.2



19.3

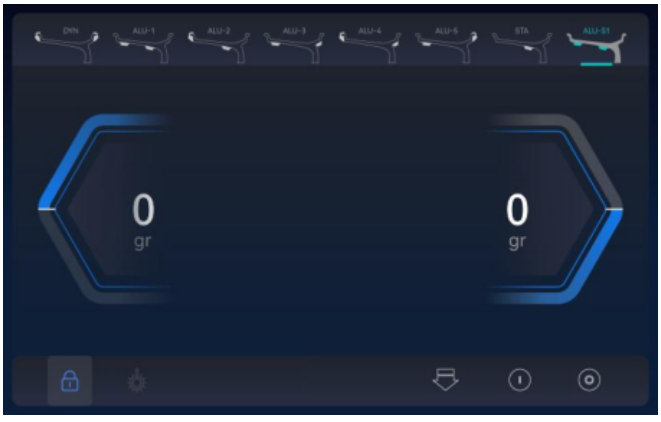

19.4

Sezione della pagina originale 20

6. AUTOCALIBRAZIONE

6.1 Calibrazione dei pesi

Eseguire l'autocalibrazione quando la macchina sembra imprecisa. Il peso da 100 g deve essere esatto.

Aprire le impostazioni, scegliere l'icona di calibrazione pesi con + / - e confermare.

1) Avviare con il tasto dati blu.

2) Montare una ruota media (13"-18") adatta a pesi a molletta. Impostare a, b e d. Abbassare la protezione, eseguire il lancio e attendere l'arresto.

3) Aprire, applicare 100 g all'esterno a ore 12. Chiudere, eseguire il lancio e attendere l'arresto.

4) Aprire, rimuovere i 100 g e riapplicarli all'interno a ore 12. Chiudere, eseguire il lancio e attendere l'arresto.

Figure e comandi - 20

Tasti e simboli di menu associati



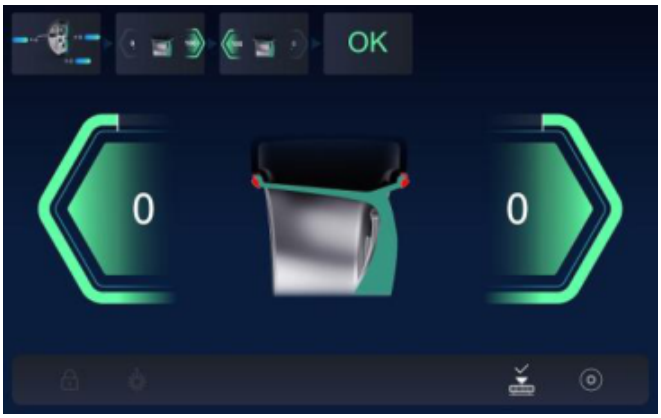

20.1



20.2



20.3



20.4

Sezione della pagina originale 21

5) Calibrazione dei pesi terminata.

6.2 Calibrazione del calibro di distanza

Aprire le impostazioni, scegliere l'icona illustrata con + / - e confermare.

1) Portare il calibro su 0 e tenerlo fermo; premere conferma.

2) Portare il calibro su 15 e tenerlo fermo; premere conferma.

3) Calibrazione terminata.

Figure e comandi - 21

Tasti e simboli di menu associati



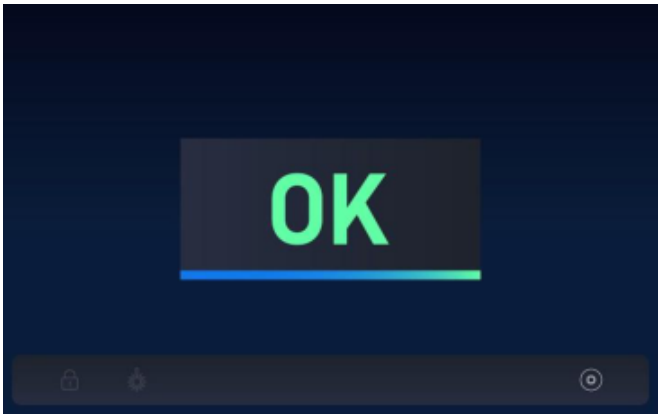

21.1

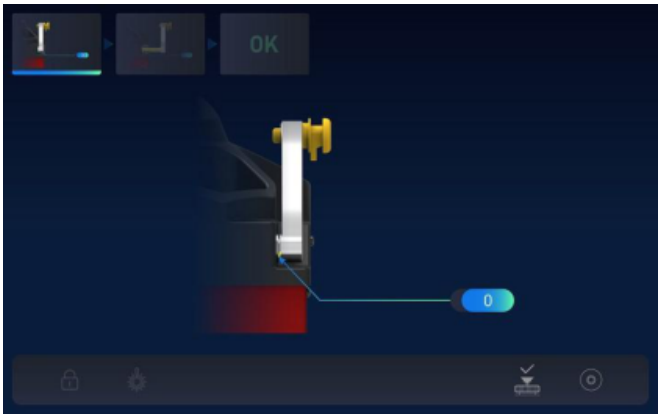

21.2

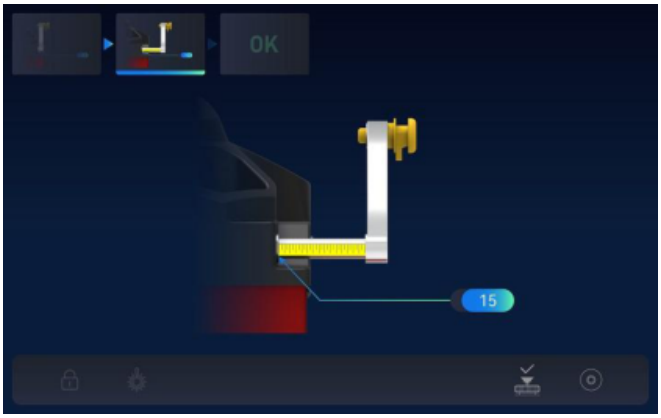

21.3

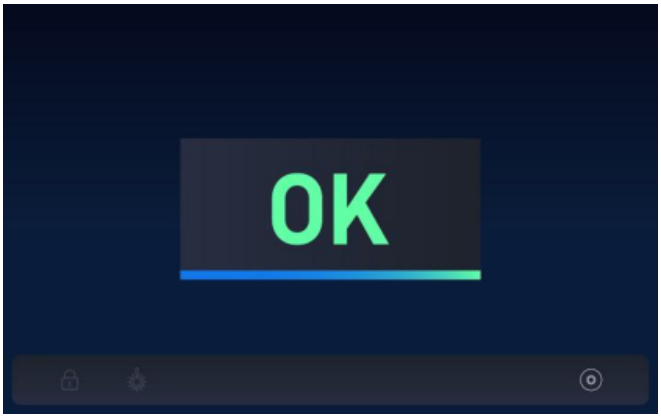

21.4

Sezione della pagina originale 22

6.3 Calibrazione del calibro di diametro - montare una ruota

Aprire le impostazioni, scegliere l'icona con + / - e confermare.

1) Inserire il diametro con + / - e confermare.

2) Portare il calibro a contatto con il bordo del cerchio, tenerlo fermo e confermare.

3) Calibrazione terminata.

Figure e comandi - 22

Tasti e simboli di menu associati





22.1



22.2

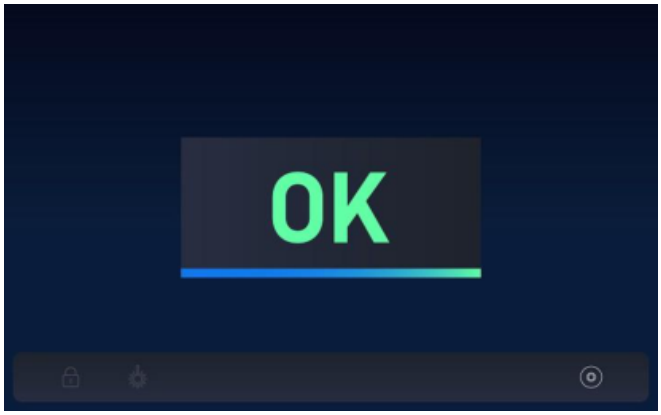

22.3

Sezione della pagina originale 23

6.4 Calibrazione radar della larghezza - senza ruota

Aprire le impostazioni, scegliere l'icona con + / - e confermare.

1) Tenere la protezione nella posizione illustrata. La calibrazione della larghezza termina.

Compensazione della larghezza

Se dopo l'autocalibrazione il radar presenta ancora uno scostamento, occorre una compensazione. Montare una ruota di larghezza nota.

1) Inserire il valore a.

2) Puntare il radar verso il pneumatico.

Figure e comandi - 23

Tasti e simboli di menu associati





23.1

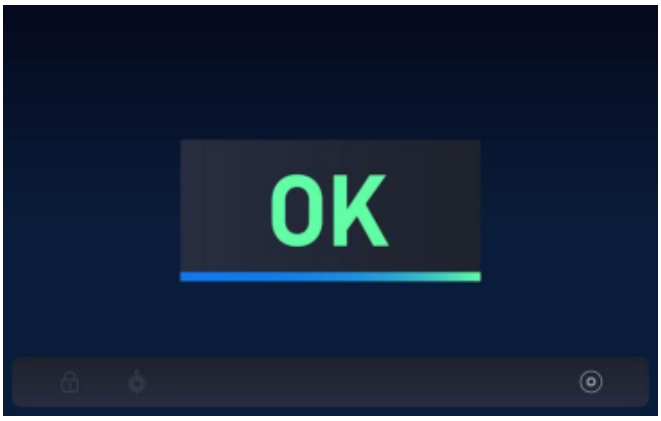

23.2



23.3

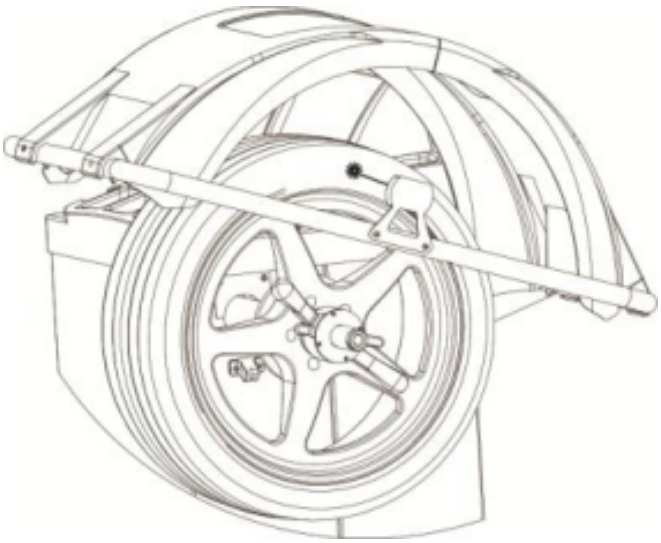

23.4

Sezione della pagina originale 24

3) Premere FINE insieme al tasto arancione Più o Meno (+ / -) per impostare la larghezza nota del pneumatico. Al rilascio il dato viene salvato automaticamente.

6.5 Calibrazione laser

Aprire le impostazioni, scegliere l'icona con + / - e confermare.

1) Confermare con il tasto dati blu.

2) Allineare il laser con + / -.

3) Confermare con il tasto dati blu.

Figure e comandi - 24

Tasti e simboli di menu associati

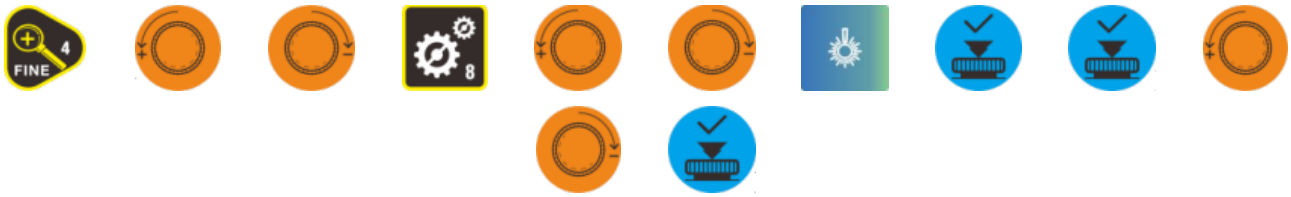

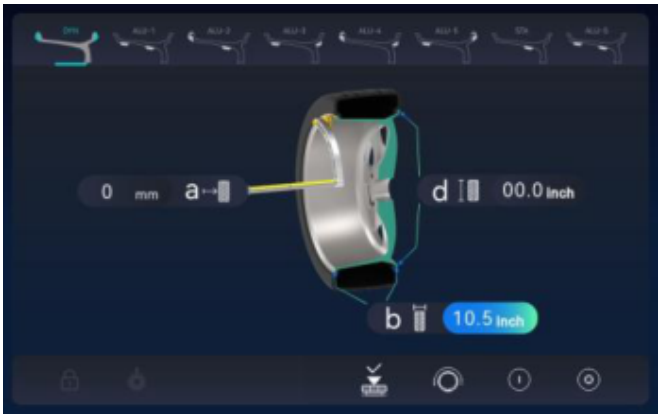

24.1



24.2



24.3

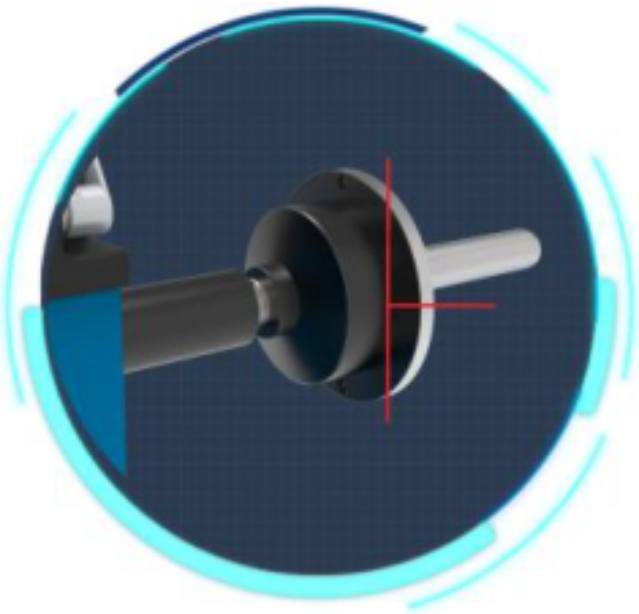

24.4

Sezione della pagina originale 25

4) Calibrazione laser terminata.

7. AUTODIAGNOSI

Premere impostazioni per il menu principale. Cambiare con + / -, confermare con il tasto dati blu e uscire con stop/annulla.

Per la diagnosi: aprire impostazioni, scegliere l'icona di autodiagnosi con + / - e confermare.

Figure e comandi - 25

Tasti e simboli di menu associati

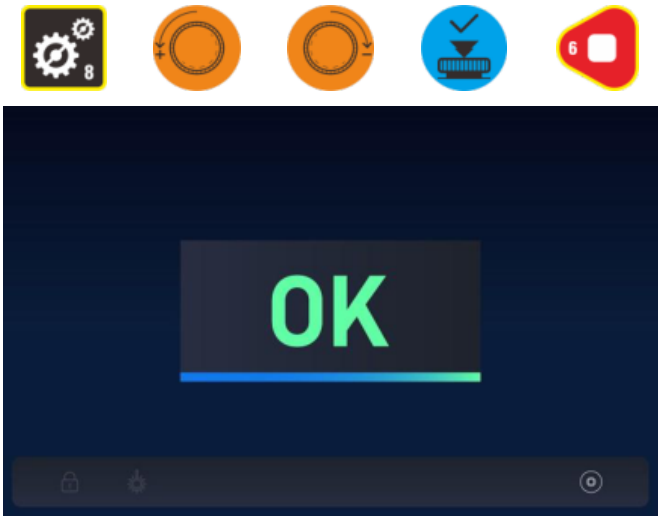

25.1

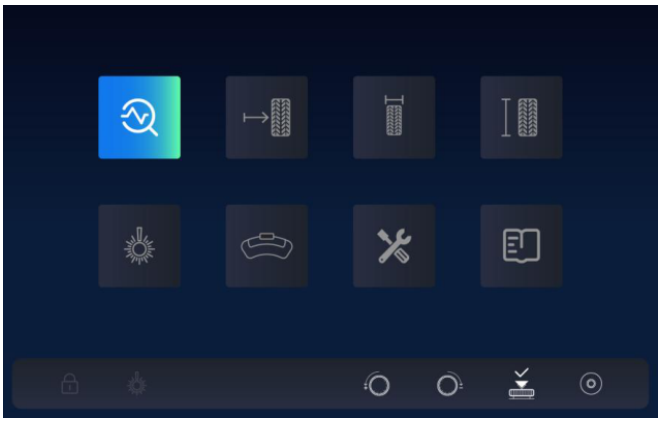

25.2

Sezione della pagina originale 26

Autodiagnosi - funzionamento normale

1. Scheda rilevamento posizione: POS varia da 0 a 127.
2. Sensore di pressione: premere a mano sull'albero; 4X-4X e 6X-6X cambiano.
3. Sensore di pressione: premere a mano sull'albero; 4X-4X e 6X-6X cambiano.
4. Potenziometro larghezza: finestra sinistra 327-340; ruotando il calibro i dati cambiano.
5. Potenziometro diametro: finestra sinistra 327-340; ruotando il calibro i dati cambiano.
6. Potenziometro distanza: finestra sinistra 327-340; estraendo il calibro i dati cambiano.
7. Indicatore laser: variazione numerica dell'angolo; verificare che l'indicazione ruoti.

8. IMPOSTAZIONI DELLA MACCHINA

Aprire impostazioni, scegliere l'icona con + / - e confermare.

Figure e comandi - 26

Tasti e simboli di menu associati





26.1

Sezione della pagina originale 27

Funzioni di impostazione

1. Unità di peso: modificare con + / -, passare al punto successivo con il tasto dati blu.

2. Soglia di visualizzazione squilibrio: modificare con + / -, poi passare al punto seguente.

3. Tipo di cerchio: modificare con + / -, poi passare al punto seguente.

9. INSTALLAZIONE DELL'ADATTATORE MOTO

Usare l'adattatore moto fornito per questa equilibratrice.

Passo 1: togliere l'attacco filettato standard auto. Montare il pezzo n. 9 in A (fig. 1).

Passo 2: montare il pezzo n. 1 attraverso il n. 9. Bloccare e fissare in C e D (fig. 2).

Passo 3: togliere la testa del calibro standard auto. Montare il pezzo n. 2 in B (fig. 3).

Figure e comandi - 27

Tasti e simboli di menu associati

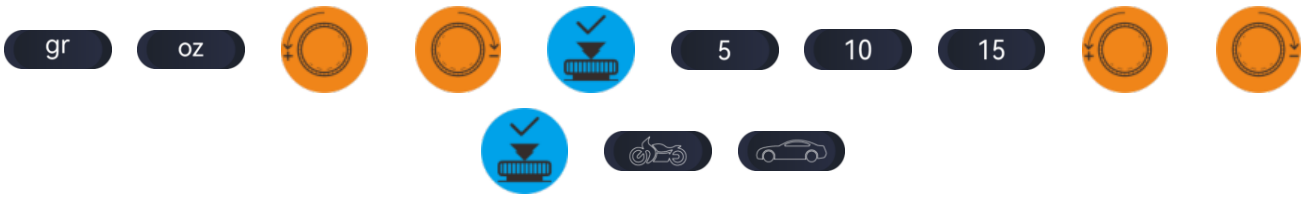

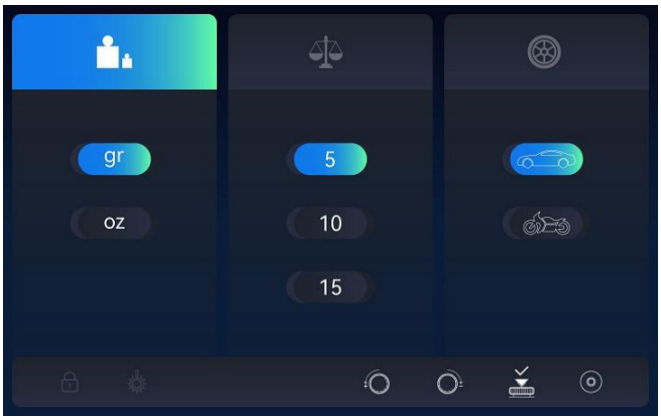

27.1

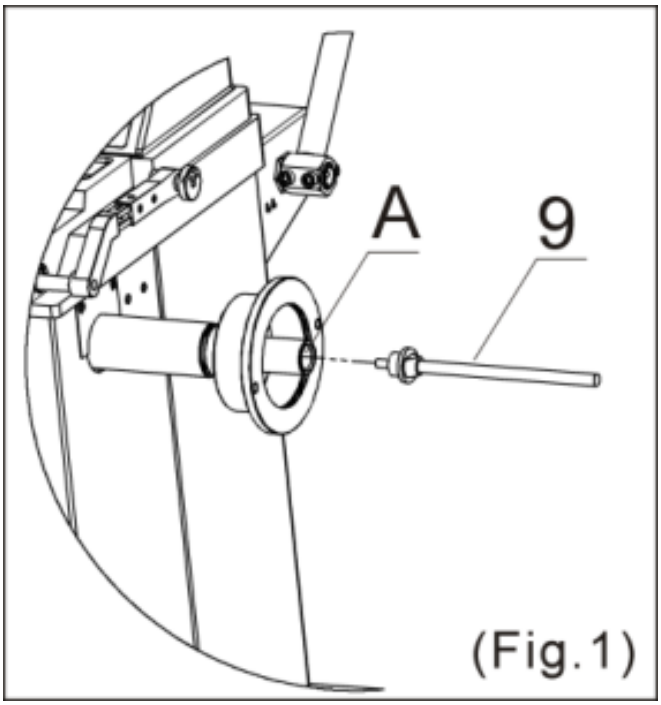

27.2

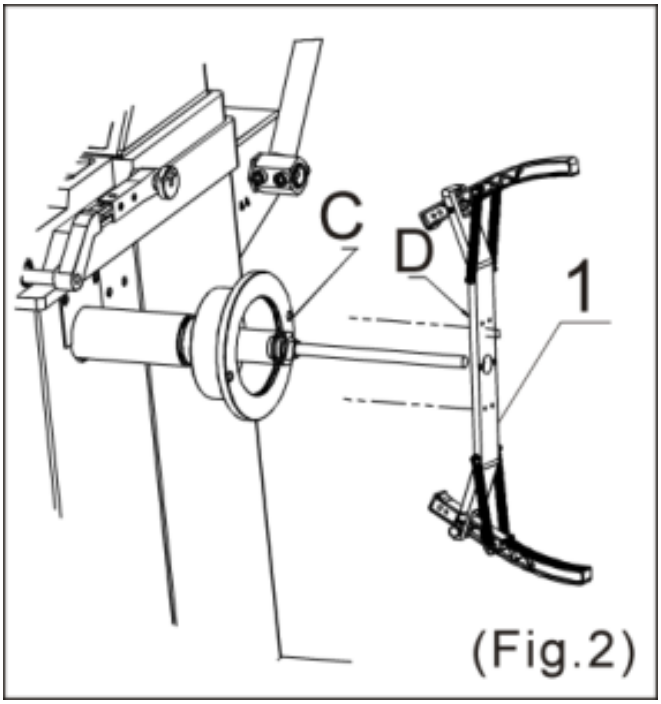

27.3

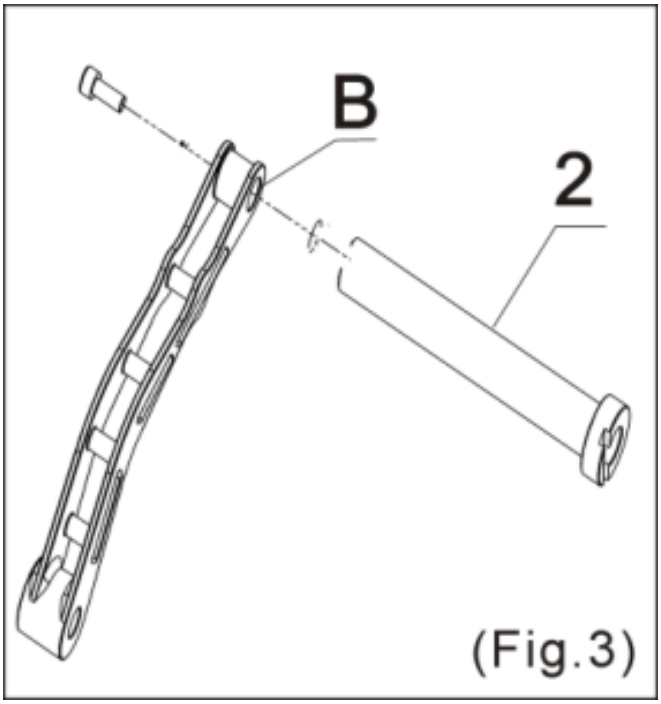

27.4

Sezione della pagina originale 28

Tipo ruota all'accensione

1. Ruota auto. 2. Ruota moto. I simboli di riferimento mostrano la visualizzazione corrispondente.

« Tipo ruota all'accensione » significa che dopo l'avvio un segnale indica se è attiva la modalità auto o moto.

10. FUNZIONE OPT

Nota: scegliere OPT in presenza di squilibrio molto elevato. L'operatore deve essere esperto.

1) Selezionare DYN (standard), montare la ruota e inserire a, b e d.

2) Abbassare la protezione ed effettuare il lancio.

3) Premere contemporaneamente STOP e il tasto della soglia di visualizzazione. Appare la schermata mostrata.

Figure e comandi - 28

Tasti e simboli di menu associati



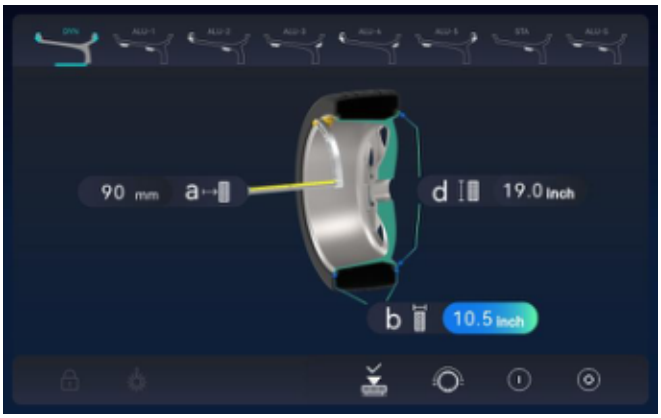

28.1



28.2



28.3

Sezione della pagina originale 29

4) Premere il tasto impostazioni.

5) Con uno smontagomme ruotare il pneumatico di 180° rispetto al cerchio.

6) Abbassare la protezione e premere START.

7) Ruotare la ruota fino all'accensione degli indicatori. Segnare C (posizione laser) con gesso sul cerchio.

8) Premere il tasto di posizione per ruotare la ruota fino all'accensione degli indicatori. Segnare D (posizione laser) con gesso sul pneumatico.

9) Premere il tasto impostazioni e usare lo smontagomme per fare coincidere C e D.

10) Abbassare la protezione e premere START. Se lo squilibrio è minore, OPT è riuscito.

Figure e comandi - 29

Tasti e simboli di menu associati



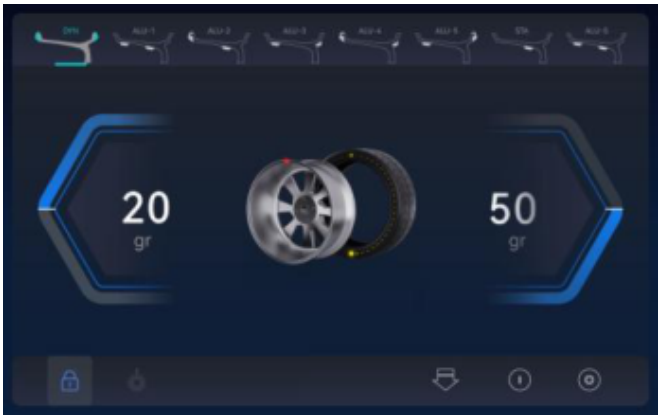

29.1

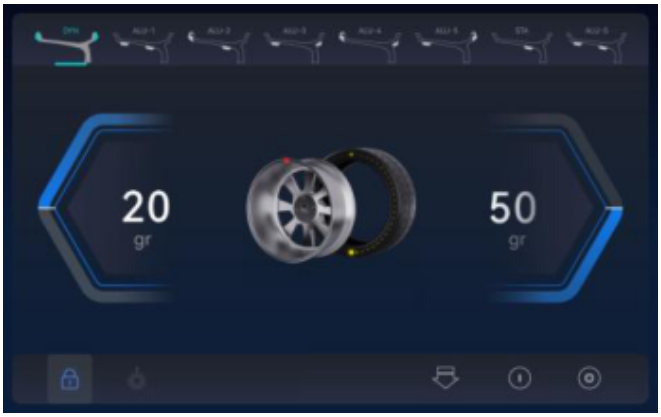

29.2



29.3



29.4



29.5



29.6

Sezione della pagina originale 30

11. MANUALE E VIDEO

Aprire impostazioni, scegliere l'icona con + / - e confermare. Selezionare con + / -, aprire con il tasto illustrato e uscire con stop/annulla.

Voci: manuale utente; descrizione inglese; video operativo.

12. ERRORI

Il microprocessore può rilevare varie anomalie. In presenza di errori fermare il funzionamento, individuare la causa e applicare il rimedio corrispondente. Se l'errore persiste, contattare il fornitore.

I numeri corrispondono ai simboli di errore nella pagina illustrata.

1. Causa: nessuna rotazione / albero in rotazione. Rimedio: se non gira, controllare o sostituire la scheda di potenza. Se gira, controllare/sostituire scheda posizione e scheda computer. Regolare il supporto della scheda posizione.

2. Causa: ruota assente o non ben serrata; guasto scheda posizione. Rimedio: serrare bene; controllare/sostituire la scheda posizione.

3. Causa: pressione insufficiente; ruota deformata. Rimedio: gonfiare correttamente; controllare la ruota.

4. Causa: guasto scheda posizione o computer. Rimedio: controllare/sostituire la scheda interessata.

Figure e comandi - 30

Tasti e simboli di menu associati

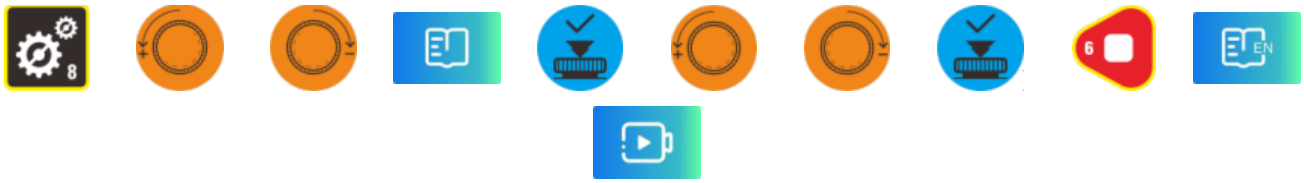

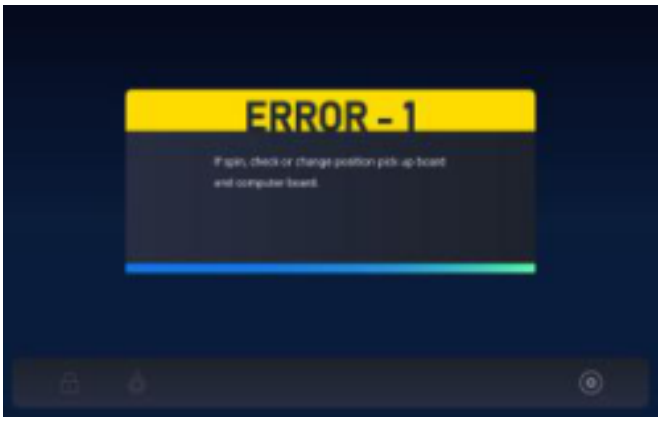

30.1

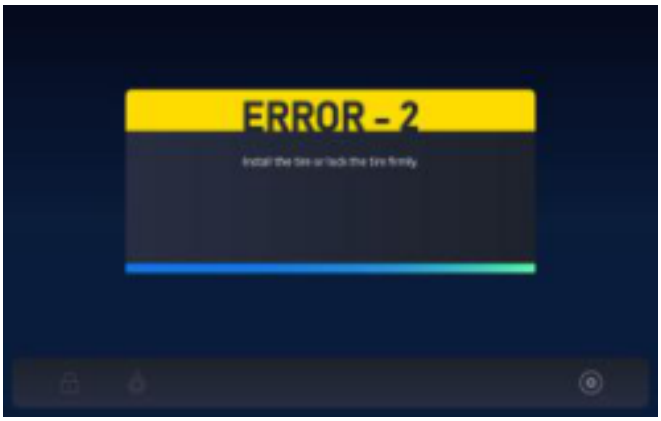

30.2

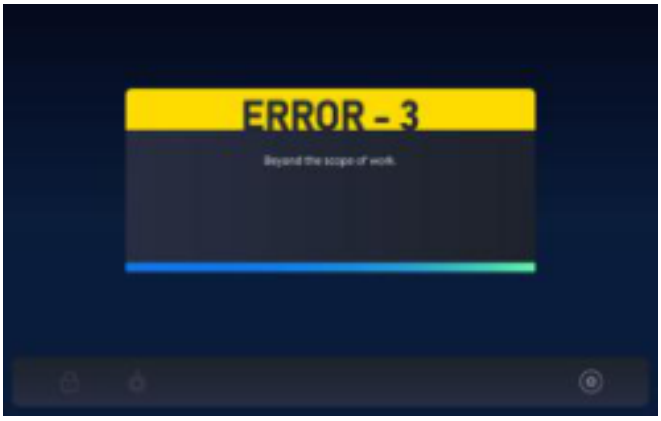
ERROR - 3
Beyond the scope of work.

30.3

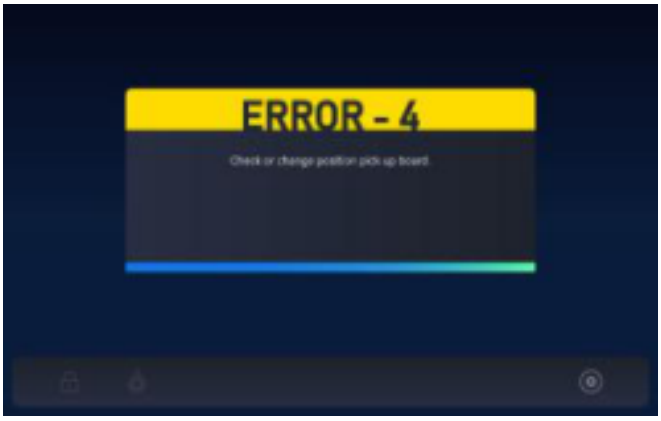
ERROR - 4
Check or change position pick up board.

30.4

Sezione della pagina originale 31

5. Causa: microinterruttore o scheda computer guasti. Rimedio: controllare/sostituire microinterruttore o scheda.

6. Causa: scheda potenza o computer guasta. Rimedio: controllare/sostituire la scheda interessata.

7. Causa: programma perso; guasto scheda computer. Rimedio: autocalibrazione; controllare/sostituire la scheda.

8. Causa: peso da 100 g non applicato durante l'autocalibrazione; scheda computer o potenza guasta. Rimedio: applicare 100 g; controllare/sostituire le schede.

9. Arresto di emergenza. Rimedio indicato: ritorno.

10. Protezione/blocco dati. Rimedio: contattare il fornitore per lo sblocco; aggiornare i dati.

11. Protezione/blocco dati. Rimedio: contattare il fornitore per lo sblocco; aggiornare i dati.

12. Guasto di bloccaggio. Rimedio: controllare l'interruttore.

Figure e comandi - 31

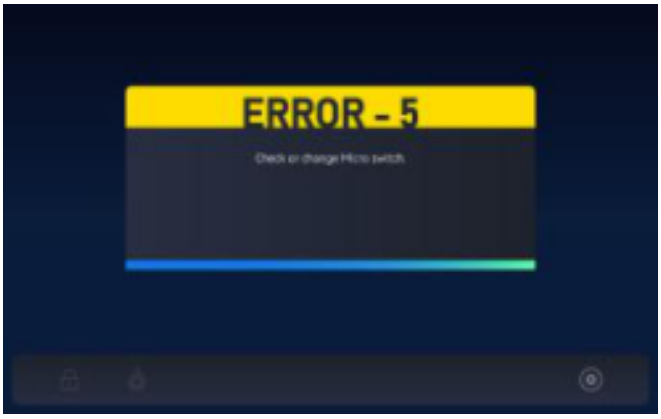

31.1

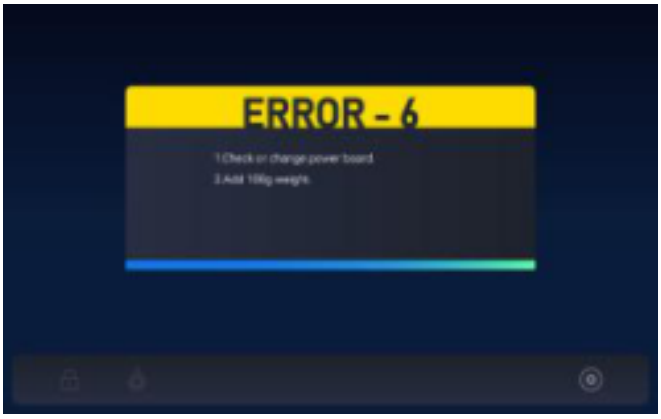

31.2

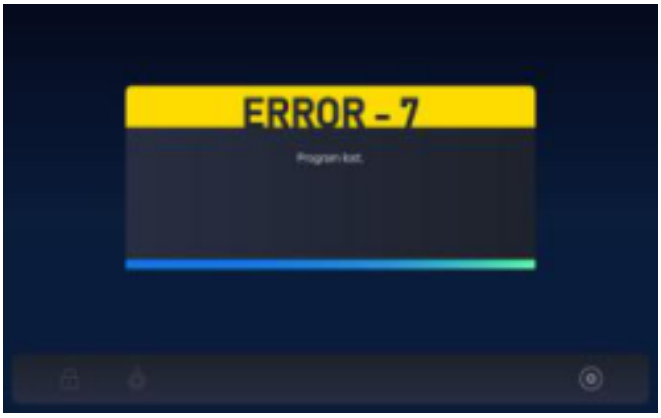

31.3

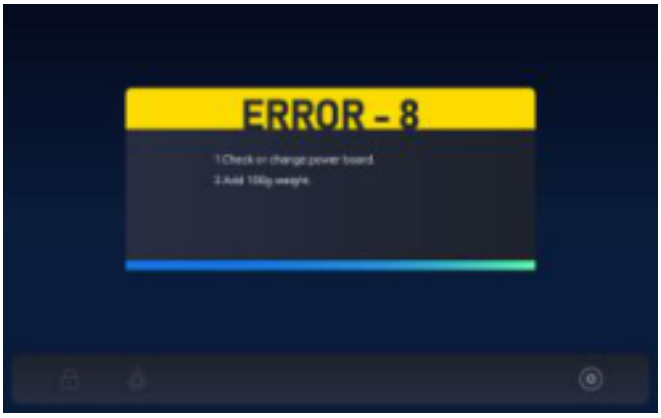

31.4

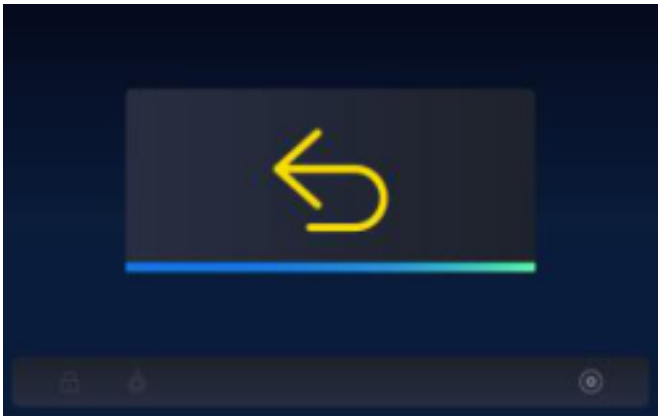

31.5

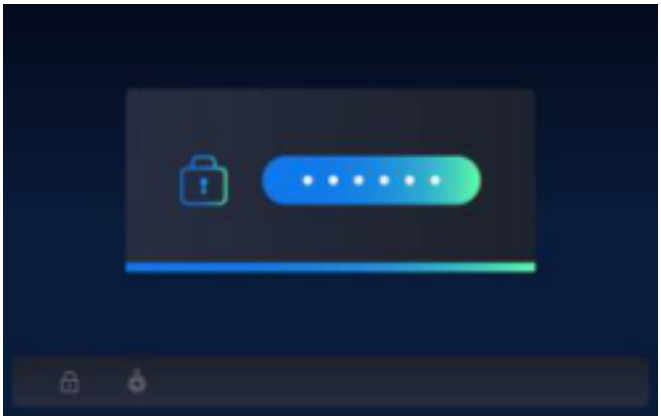

31.6

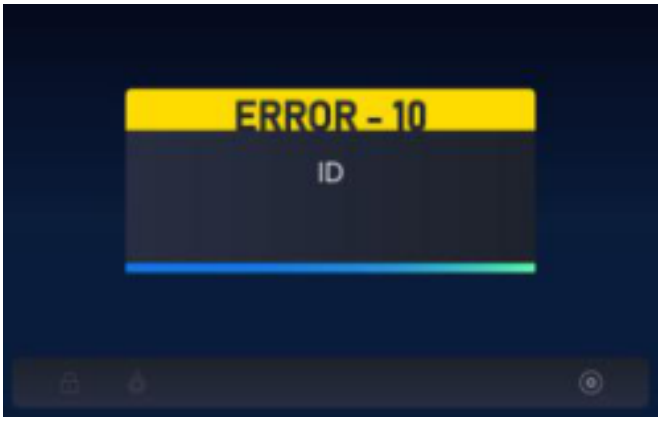

31.7

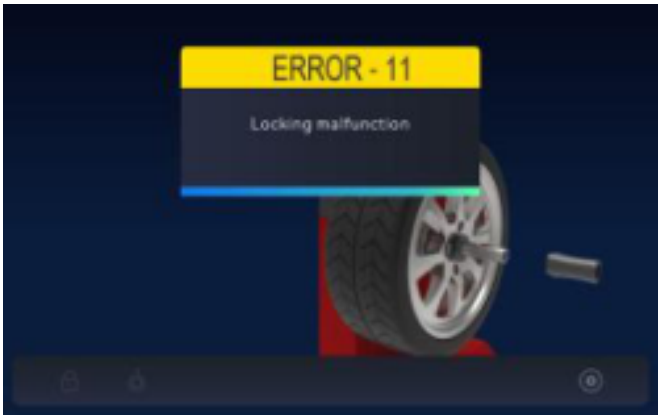

31.8

Sezione della pagina originale 32

13. Causa: scheda computer o potenza guasta. Rimedio: controllare/sostituire le schede interessate.

13. SELEZIONE DELLA LINGUA

Tenere inizialmente premuto il tasto impostazioni, poi accendere l'alimentazione. Rilasciare quando appare la pagina di impostazione. In alto a sinistra compaiono numeri rossi.

Scegliere con + / -, salvare con ALU e uscire con stop/annulla.

000: disattivare la lingua.

001: mandarino.

002: inglese.

003: russo.

004: polacco.

005: tedesco.

006: lituano.

007: ceco.

008: portoghese.

Figure e comandi - 32

Tasti e simboli di menu associati



32.1