HAMMER TOOLS

MCL 1000

Pont élévateur hydraulique pour motos

Manuel d'utilisation

Version adaptée à l'alimentation confirmée : 230 V monophasé.

Illustrations



Figure 1.1

Note à l'utilisateur

Merci d'avoir acheté ce pont pour motos. Lire attentivement les instructions pour un usage sûr et correct et les conserver.

Ce manuel concerne le pont élévateur hydraulique pour motos MCL 1000.

1. LIRE LE MANUEL POUR ASSURER LA SÉCURITÉ LIÉE À LA CONCEPTION ET À LA CONSTRUCTION DU PONT.

2. REMETTRE LE MANUEL AUX UTILISATEURS FINAUX POUR GARANTIR LE BON USAGE.

3. NE PAS UTILISER LE PONT DANS UNE ATMOSPHÈRE POTENTIELLEMENT EXPLOSIVE.

Garantie

Les conditions de garantie reproduites dans le document d'origine prévoient un an à compter de la livraison à l'agent commercial.

Sous réserve des limitations ci-dessous, le fournisseur garantit l'absence de défauts de matériaux et de fabrication. La couverture des pièces, y compris réparées ou remplacées, concerne les défauts dus exclusivement aux matériaux ou à la mauvaise fabrication du fournisseur ou de ses sous-traitants, sous réserve d'une notification écrite ou par fax dans un délai de 30 jours. Confirmer par écrit tout défaut faisant l'objet d'une réclamation dans les trente jours suivant sa découverte.

Conditions :

1) Le pont doit être utilisé correctement par l'opérateur de l'entreprise, conformément aux caractéristiques et instructions du fournisseur.

2) La garantie ne couvre pas les défauts dus à :

- l'usure normale ;
- une utilisation ou un entretien contraires aux manuels fournis ;
- des conditions d'exploitation différentes des caractéristiques et dessins ;
- une modification de conception ou autre modification sans accord du fournisseur ;
- un déplacement ou transfert sans son accord ;
- des consommables utilisés en fonctionnement normal ;
- toute autre négligence non imputable au fournisseur.

Contacter l'agent commercial pour connaître la couverture applicable. Les indications de ce manuel ne créent pas de garantie supplémentaire et ne modifient pas le contrat de vente.

Sommaire

Note à l'utilisateur · Garantie · Sommaire

1 Sécurité : 1-1 Avis importants · 1-2 Personnel qualifié · 1-3 Niveaux de danger · 1-4 Objectif de sécurité · 1-5 Consignes · 1-6 Contrôles essentiels de sécurité · 1-7 Éclairage · 1-8 Niveau sonore · 1-9 Formation

2 Présentation : 2-1 Caractéristiques · 2-2 Plan dimensionnel · 2-3 Illustration

3 Fonctionnement : 3-1 Organigramme

4 Instructions : 4-1 Mise en place et utilisation

5 Entretien : 5-1 Précautions générales · 5-2 Contrôles et périodicité

1 Sécurité

Lire attentivement ce chapitre pour utiliser le pont correctement et en sécurité. Le fabricant décline sa responsabilité pour les blessures ou accidents dus à une utilisation sans compréhension du manuel. Conserver celui-ci à proximité du pont, disponible pour tous, et désigner une personne responsable de sa conservation.

1-1 Avis importants

Un pont élévateur constitue un danger potentiel pour la santé et la sécurité des opérateurs et du personnel d'entretien. Il doit être installé, entretenu et utilisé conformément au manuel. Le document d'origine se réfère à la directive du Conseil 89/655/CEE concernant les prescriptions minimales de sécurité et de santé pour l'utilisation d'équipements de travail par les travailleurs.

Toute modification, transformation, addition ou installation d'équipement auxiliaire doit respecter les directives européennes applicables. Le fabricant décline toute responsabilité pour le non-respect de ces règles et pour les pertes, réclamations ou recours relatifs à des dommages, blessures ou décès résultant de ces modifications ou ajouts.

Directive machines 98/37/CE du Conseil de l'UE

La directive citée dans le document d'origine prévoit le marquage CE des machines neuves déclarant leur conformité aux normes EN applicables aux systèmes de sécurité et à la construction. La source indique un marquage CE et une conformité aux directives européennes. Toute modification peut invalider le certificat CE initial ; consulter le fabricant car une nouvelle évaluation peut être nécessaire. Ces références réglementaires sont celles de la source, sans déclaration de mise à jour.

Ce document fournit les informations pour l'usage prévu de levage d'une moto. Il s'adresse à des techniciens qualifiés, tels que des ingénieurs ou spécialistes de maintenance, ayant reçu une formation particulière et possédant les connaissances nécessaires en machines industrielles.

1 Sécurité (suite)

Connaître et appliquer les consignes et avertissements est indispensable à une installation, une utilisation et un entretien sûrs.

Seul le personnel qualifié possédant les connaissances spécialisées requises peut interpréter les directives générales de sécurité et les appliquer à chaque situation.

Pour la clarté, le document ne décrit pas tous les détails de toutes les variantes ni toutes les situations possibles d'installation, d'utilisation et d'entretien. Pour toute information complémentaire ou difficulté insuffisamment traitée, contacter le service indiqué dans ce manuel.

Cette documentation ne fait pas partie d'un accord, engagement ou rapport juridique antérieur ou existant et ne les modifie pas. Le contrat d'achat contient les obligations complètes et exclusives du fabricant. Aucune indication du manuel ne crée de nouvelle garantie ni ne limite la garantie existante.

1-2 Personnel qualifié

Interdire l'utilisation aux personnes non qualifiées. Le non-respect des avertissements du manuel ou de la machine peut entraîner des blessures graves et des dommages matériels. Seul du personnel qualifié peut intervenir.

Définition des personnes qualifiées :

- Opérateurs formés au pont et connaissant ces documents : autorisés à utiliser effectivement le pont.

1-2 Personnel qualifié (suite)

• Techniciens formés à la réparation du pont et autorisés à mettre sous tension, consigner, mettre à la terre et identifier les circuits, équipements et systèmes conformément aux pratiques de sécurité établies.

1-3 Niveaux de danger

La source distingue quatre niveaux. Faire preuve d'une vigilance particulière pour les opérations à risque élevé.

DANGER : le non-respect peut entraîner un grave danger physique, voire le décès.

ATTENTION : le non-respect peut entraîner un grave danger physique pour l'opérateur ou de graves dégâts au pont.

AVERTISSEMENT : le non-respect peut provoquer une blessure ou des dégâts au pont.

AVIS : le non-respect peut endommager le pont.

1-4 Objectif de sécurité

1) Supprimer toute possibilité de danger ou de risque pour la santé ou la sécurité des opérateurs et techniciens.

2) Faire preuve d'une extrême prudence pendant l'entretien et l'installation.

3) Pour l'utilisation et l'inspection, suivre strictement le manuel. Couper toute alimentation électrique lorsque cela est possible et appliquer les procédures indiquées.

4) Intégrer la prévention des accidents aux procédures habituelles de travail, d'utilisation et d'entretien. Former le personnel pour qu'il comprenne les règles de sécurité, notamment les instructions de cette section.

1-4 Objectif de sécurité (suite)

5) Installer tout équipement auxiliaire conformément aux normes ou directives pertinentes et à toutes les exigences de sécurité.

6) Confier l'entretien à un personnel convenablement qualifié. L'opérateur doit comprendre les limites de sa responsabilité ; la formation doit insister sur le respect de ces limites.

7) Les contrôles essentiels de sécurité assurent le maintien d'un fonctionnement sûr. Les effectuer selon les instructions et intervalles prescrits.

8) Pour toute question ou incertitude sur la sécurité, l'utilisation ou l'entretien, contacter l'entreprise indiquée dans le manuel.

1-5 Consignes de sécurité

Lire cette section pour protéger les opérateurs et techniciens contre les blessures et accidents.

Précautions générales

1. Seul le personnel qualifié peut utiliser ou entretenir le pont.

2. Avant utilisation, effectuer les inspections courantes selon les procédures du manuel.

3. En cas de situation anormale non décrite, arrêter et contacter le fabricant ou le distributeur.

4. La consigne générale de la source réserve ce pont aux motos. Les autres véhicules mentionnés au point 1 de la préparation concernent uniquement une configuration et des accessoires appropriés et expressément autorisés ; cette traduction ne constitue pas une autorisation supplémentaire.

1-5 Consignes de sécurité (suite)

Dangers - pictogrammes 11.1 et 11.2

1. Ne pas se tenir debout ni assis sous le pont pendant le levage d'une moto. Risque de blessure grave ou mortelle.

2. Garder une distance sûre si la moto risque de tomber. Le non-respect peut entraîner des blessures graves ou mortelles.

Précautions - pictogrammes 11.3 à 11.5

3. Lire attentivement le manuel et en comprendre le contenu avant d'utiliser le pont. Le non-respect des avertissements peut provoquer un accident grave.

4. Lors du chargement, maintenir la moto équilibrée et centrée. Elle peut tomber pendant la pose ou la dépose de composants.

5. Risque électrique : à l'ouverture du tableau de commande, prendre garde au choc électrique, qui peut causer des blessures graves ou mortelles.

Illustrations



Figure 11.1



Figure 11.2



Figure 11.3



Figure 11.4



Figure 11.5

1-5 Consignes de sécurité (suite)

Pictogrammes 12.1 à 12.6, dans l'ordre :

1. Seul du personnel qualifié peut utiliser le pont ou y travailler. Une mauvaise manoeuvre peut causer un accident.

2. Ne pas maintenir le pont levé par d'autres moyens que le dispositif de verrouillage intégré. La moto pourrait tomber, avec risque grave ou mortel.

3. Ne pas secouer la moto pendant l'utilisation du pont. Risque de chute, de blessure grave ou de décès.

4. Ne pas lever lorsque la moto n'est soutenue que d'un côté sur le plateau. La moto pourrait tomber ou être endommagée ; le pont peut également subir des dégâts.

5. Ne jamais modifier les dispositifs de sécurité. Leur défaillance peut provoquer un accident grave.

6. Pendant la descente, ne pas placer le pied sous le plateau. Risque de blessure grave.

Illustrations



Figure 12.1

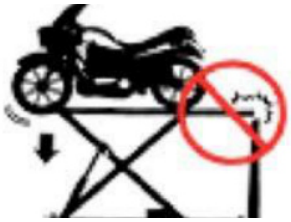

Figure 12.2



Figure 12.3



Figure 12.4



Figure 12.5



Figure 12.6

1-5 Avertissements

Lire et comprendre le manuel pour une utilisation sûre et correcte.

Préparation

1. La source cite les véhicules de loisirs motorisés : motos, trikes, quads/ATV, UTV, voiturettes de golf, etc. Ne pas utiliser à d'autres fins. Cette liste ne dispense pas de vérifier l'adéquation et l'autorisation de la configuration et des accessoires ; respecter la restriction générale aux motos de la section précédente.

2. Ne pas utiliser si un dispositif de sécurité fonctionne mal.

3. Charger et retirer les véhicules avec prudence, sans mouvement brusque.

4. Faire attention aux appuis lorsque pneu, bras ou pont sont mouillés.

Levage et descente

5. Surveiller constamment le véhicule pendant les mouvements pour détecter tout problème.

6. Si plusieurs ponts sont installés, tenir compte de l'emplacement de l'interrupteur et rester à l'écart des obstacles.

7. Ne pas dépasser la capacité nominale.

8. Ne pas lever un véhicule avec des personnes ou une autre charge à bord.

9. Vérifier l'absence d'huile ou de corps étrangers sur le pont.

10. Ne lever qu'après contrôle du bon positionnement du véhicule.

11. Arrêter le levage à hauteur maximale.

12. Après un mouvement de montée ou de descente, attendre 1 ou 2 secondes avant la manoeuvre suivante.

13. Ne pas secouer le véhicule pendant les mouvements. S'il penche d'un côté, arrêter immédiatement.

1-5 Avertissements (suite)

14. Si le pont ne descend pas malgré l'action sur la commande de descente, le relever, puis actionner de nouveau la descente.

15. Charger ou retirer le véhicule uniquement lorsque le pont est complètement abaissé.

16. Interdire aux personnes non autorisées de rester près du pont pendant les mouvements.

17. Ne pas utiliser avec des outils ou pièces près des éléments mobiles. Risque de dégâts au pont et au véhicule.

18. Avant la descente, vérifier qu'aucun obstacle ne gêne le mouvement.

Réparation du véhicule

19. Vérifier le fonctionnement du verrouillage de sécurité avant utilisation.

20. Interdire l'accès aux personnes non autorisées.

21. Lorsque le pont est inutilisé, notamment longtemps, l'abaisser complètement.

Autres consignes

22. Ne pas transformer ni modifier le pont sans autorisation : risque de mauvais fonctionnement et d'accident grave.

23. Si un problème apparaît à l'usage ou lors d'une inspection, arrêter et demander l'entretien au distributeur. Ne pas réutiliser avant réparation.

24. Le pont n'est pas étanche. Ne pas l'utiliser dans un environnement chaud, une zone de lavage ou à l'extérieur.

25. Lire attentivement et comprendre le manuel avant utilisation.

1-6 Contrôles essentiels de sécurité

Ces contrôles constituent une responsabilité majeure de l'opérateur. Ils vérifient le bon fonctionnement des dispositifs de sécurité et l'aptitude du pont à être utilisé sans danger.

Il est recommandé qu'un responsable effectue aussi des contrôles supplémentaires réguliers et en conserve une trace selon la réglementation européenne des machines citée par la source.

En cas d'échec à un contrôle, ne pas utiliser le pont. Informer immédiatement le responsable de l'entreprise et contacter au plus tôt le fabricant.

Groupe 1 - Contrôle visuel général

Repère	Contrôle	Conforme	Échec
1A	Mécanisme de verrouillage de sécurité	□	□
2B	Système électrique, y compris terre de protection	□	□

Groupe 2 - Interrupteur-sectionneur électrique

Le placer sur OFF et contrôler :

Repère	Contrôle	Conforme	Échec
2A	Toutes les fonctions sont désactivées	□	□

1-7 Éclairage

Le pont, conçu uniquement pour l'intérieur, n'a pas d'éclairage local. L'établissement doit fournir un éclairage de travail suffisant selon les règles et prescriptions applicables. Minimum : 300 lx. Éviter scintillement, éblouissement, ombres et effets stroboscopiques.

1-8 Niveau de pression acoustique

Le niveau continu équivalent pondéré A ne dépasse pas 85 dB(A).

AVERTISSEMENT : si 85 dB(A) sont dépassés, l'établissement doit prévoir des mesures appropriées, notamment des protections auditives et une signalisation d'avertissement.

1-9 Formation

Contacter le service indiqué dans ce manuel pour les formations permettant de se familiariser avec le pont.

2 Présentation de la machine

2-1 Caractéristiques

Modèle	MCL 1000 - pont hydraulique pour motos
Capacité	1000 kg
Largeur	890 mm
Longueur	2227,5 mm
Hauteur maximale	1200 mm
Hauteur minimale	170 mm
Masse	300 kg
Alimentation de la version confirmée	230 V monophasé, 50 Hz
Courant moteur indiqué dans la source	5,3 A
Vitesse moteur	1340 tr/min
Condensateur	350 V / 80 µF
Rendement	69 %
Temps de montée	environ 20-30 s
Temps de descente	environ 30 s

2-2 Plan dimensionnel

MCL 1000 - pont élévateur hydraulique pour motos

Cotes du plan en millimètres : largeur du plateau 890 ; largeur de base 870 ; longueur du plateau 2227,50 ; cote longitudinale représentée 2339,42 ; longueur de base 1800 ; hauteur de 170 à 1200. Les autres cotes représentées sont conservées dans le plan.

Illustrations

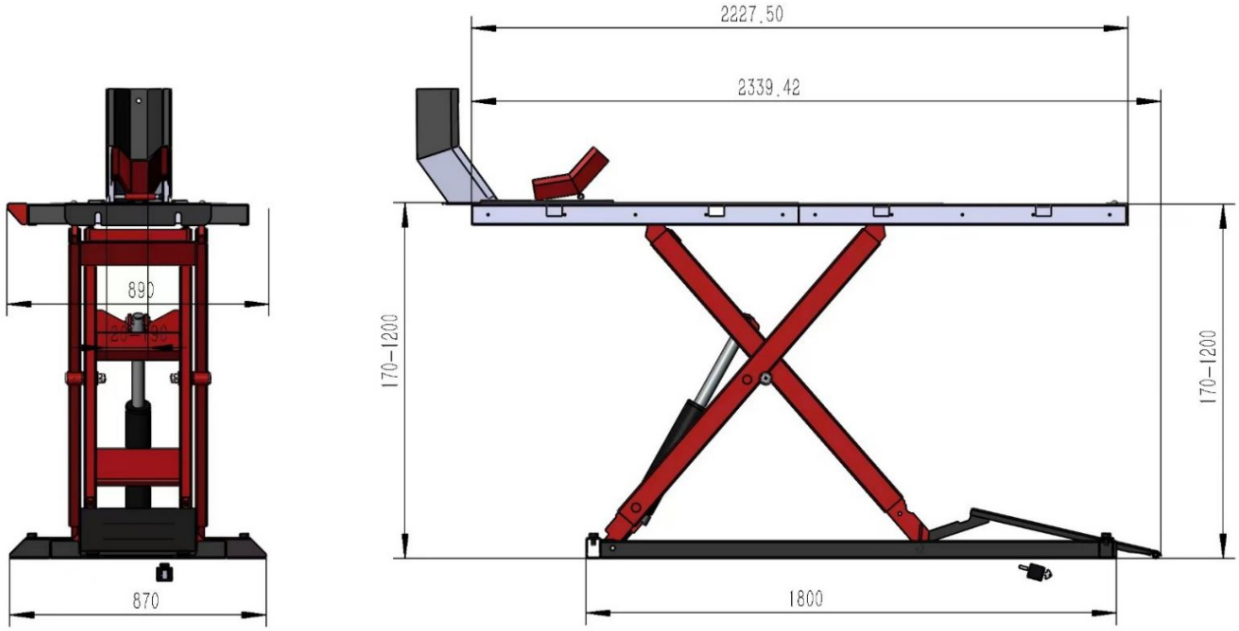

Figure 18.1

2-3 Illustration et composants

MCL 1000

Légende des repères de l'illustration :

1	Panneau rabattable (DROP PANEL), à l'avant et à l'arrière
2	Butée (BUMPER STOP)
3	Verrouillages du plateau (TABLE LATCHES)
4	Moteur (MOTOR)
5	Mécanisme de verrouillage (LOCKING MECHANISM)
6	Commande à distance (REMOTE)

Moteur de la version confirmée : 230 V monophasé, 50 Hz ; indication source 5,3 A ; 1340 tr/min ; condensateur 350 V / 80 µF ; rendement 69 %.

Commande à distance : interrupteur de commande du pont.

Illustrations



Figure 19.1



Figure 19.2



Figure 19.3

3 Fonctionnement

3-1 Organigramme de fonctionnement

Montée : départ → appuyer sur UP (montée) → démarrage du moteur électrique et de la pompe hydraulique → action du vérin → montée du pont à la hauteur de travail → arrêt.

Descente : départ → dégager la sécurité → vérifier le déverrouillage. Si NON : appuyer sur UP pour relever puis recommencer le dégagement. Si OUI : l'électrovanne de descente fonctionne → l'huile du vérin retourne au réservoir → descente du vérin → descente du pont en position la plus basse → arrêt.

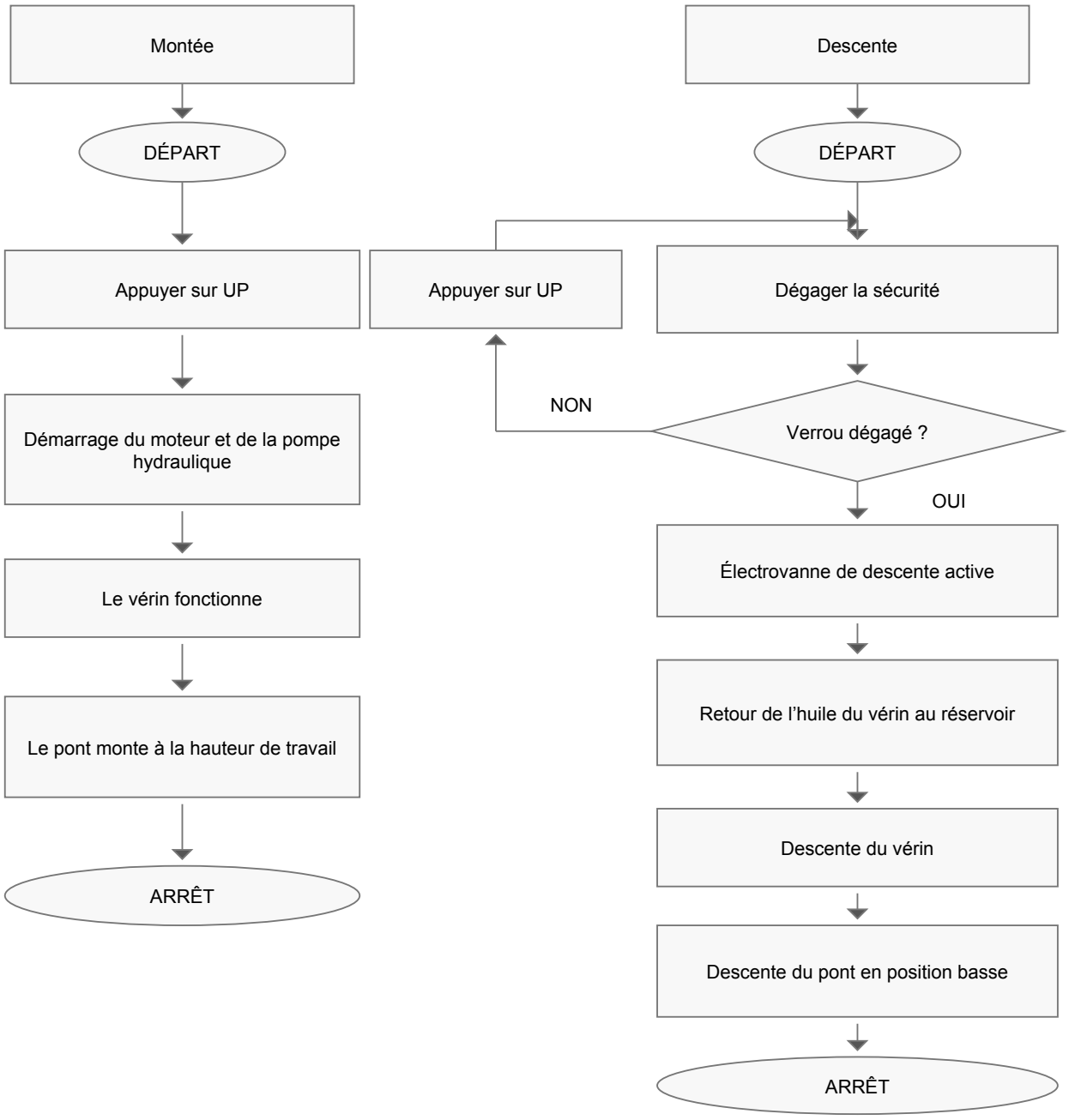

4 Instructions

4-1 Mise en place et utilisation

ATTENTION : comme pour tout appareil électrique, tenir compte de l'humidité et de l'état du câble pour éviter l'électrocution. Ce produit est destiné aux professionnels effectuant des réparations mécaniques sur des véhicules de loisirs motorisés, dans une configuration adaptée et autorisée. Il est dangereux s'il est mal utilisé ou entretenu. Ne pas alimenter la pompe avec une rallonge électrique.

1. Vérifier le produit et la nomenclature : toutes les pièces requises doivent être présentes et en bon état.

2. Installer sur une surface en béton avec le moins de défauts possible, pour éviter basculement et oscillation. Placer le pont dans sa zone d'utilisation et le régler pour qu'il soit horizontal et stable. Prévoir une prise 230 V monophasé à proximité pour cette version.

3. Avant de charger une moto, effectuer 2-3 cycles pour vérifier le fonctionnement. Vérifier la commande à distance et ses touches de montée/descente. Contrôler l'huile de la pompe ; ouvrir le bouchon pour en ajouter si nécessaire.

4. Lever à une hauteur de travail confortable, environ 35 pouces, pour vérifier la libre manoeuvre des panneaux rabattables avant et arrière. Faire coulisser les retenues hors des boulons pour abaisser les panneaux ; toujours les retenir, sans les laisser tomber.

ATTENTION : ne jamais actionner le pont avec les panneaux rabattables en position basse. Les remettre au niveau du plateau jusqu'à ce que le verrouillage de sécurité soit engagé.

5. Fixer sans serrer les rails de l'étau dans les trous appropriés du plateau. Y faire coulisser l'étau et vérifier le jeu nécessaire. Serrer les rails et revérifier le coulissement, puis serrer les boulons de pincement pour fixer l'étau au plateau.

6. Fixer la rampe à l'arrière lorsque le pont est abaissé.

ATTENTION : ne pas laisser la rampe fixée pendant les mouvements ni en position haute.

7. Toujours arrimer le véhicule au pont avec des sangles pendant l'utilisation.

8. Si applicable, monter les extensions latérales nécessaires avec la visserie fournie.

4-1 Instructions (suite)

ATTENTION : ne pas laisser les rampes des extensions fixées pendant les mouvements ou en position haute.

Repérer tous les points de pincement signalés. Lubrifier tous les points au moins trois fois par an, davantage selon la fréquence d'utilisation.

5 Entretien

5-1 Précautions générales

1) Effectuer l'entretien à deux personnes au minimum.

2) Placer un panneau « ACCÈS INTERDIT » dans la zone de travail avant l'intervention.

3) Ne pas démonter le système sans connaître la séquence de démontage.

4) Noter les endroits et pièces nécessitant une intervention.

5) Ranger les pièces démontées de manière à les retrouver facilement.

6) Au remontage, fixer correctement boulons et écrous à leur emplacement.

7) Pour intervenir sur le boîtier de commande, vérifier que les verrous sont engagés.

8) Lors du remplacement d'un composant électrique, contrôler le numéro ou la couleur des fils et la référence de pièce, puis serrer les bornes.

9) Nettoyer l'intérieur du boîtier à l'air une fois par mois.

10) Chaque semaine, contrôler le serrage des boulons et écrous et resserrer si nécessaire.

11) Ne pas ouvrir le boîtier pendant l'entretien sans accord d'une personne habilitée.

5-2 Contrôles et périodicité d'entretien

Le tableau est un guide des intervalles généraux ; les adapter aux conditions d'utilisation.

I1 = contrôle initial à 10 h / 1 mois ; I2 = initial à 25 h / 3 mois ; I3 = initial à 50 h / 6 mois. Ensuite : P1 = toutes les 100 h / 12 mois ; P2 = toutes les 200 h / 24 mois. X désigne l'intervention prévue dans la source. La colonne de référence de pièce de la source est vide.

Élément	Intervention	I1	I2	I3	P1	P2
Boulons	Contrôler	-	-	X	X	-
Axes de pivot	Contrôler	-	X	-	X	-
Circlips des axes	Contrôler/remplacer	-	-	X	X	-
Points de graissage	Lubrifier	X	X	X	X	-
Panneaux rabattables	Contrôler	-	-	X	X	-
Verrou coulissant	Contrôler	-	-	X	X	-
Galets	Contrôler	X	-	X	X	-
Vérin	Contrôler	X	-	X	X	-
Joint du vérin	Contrôle visuel	X	-	X	X	-
Conduite hydraulique	Contrôler	X	-	X	X	-
Pompe hydraulique	Contrôler	X	-	-	X	-
Fluide hydraulique	Remplacer	-	-	-	-	X*
Câble électrique	Contrôler	X	-	X	X	-
Commande à distance	Contrôler	X	-	X	X	-
Guide de sécurité	Contrôler	X	X	X	X	-
Barre de verrouillage	Contrôler	X	X	X	X	-

* La source recommande le fluide AW38. Utiliser Dexron si AW38 n'est pas disponible.