HAMMER TOOLS

MCL 1000

Sollevatore idraulico per motocicli

Manuale d'uso

Versione adattata all'alimentazione confermata: 230 V monofase.

Illustrazioni



Figura 1.1

Nota per l'utilizzatore

Grazie per avere acquistato questo sollevatore. Leggere attentamente le istruzioni per un uso sicuro e corretto e conservarle per future consultazioni.

Il manuale riguarda il sollevatore idraulico per motocicli MCL 1000.

1. LEGGERE IL MANUALE PER GARANTIRE LA SICUREZZA RELATIVA ALLA PROGETTAZIONE E COSTRUZIONE DEL SOLLEVATORE.

2. CONSEGNARLO AGLI UTILIZZATORI FINALI PER GARANTIRE IL CORRETTO IMPIEGO.

3. NON USARE IL SOLLEVATORE IN ATMOSFERA POTENZIALMENTE ESPLOSIVA.

Garanzia

Le condizioni riportate nel documento originale prevedono un periodo di un anno dalla consegna all'agente di vendita.

Con i limiti seguenti, il fornitore garantisce l'assenza di difetti di materiali e lavorazione. La copertura delle parti, comprese quelle riparate o sostituite, riguarda difetti dovuti esclusivamente ai materiali o alla lavorazione del fornitore o dei suoi subfornitori, purché comunicati per iscritto o fax entro 30 giorni. Confermare per iscritto ogni difetto oggetto di reclamo entro trenta giorni dalla scoperta.

Condizioni:

1) Il sollevatore deve essere utilizzato correttamente dall'operatore dell'azienda, esclusivamente secondo specifiche e istruzioni del fornitore.

2) La garanzia non copre difetti dovuti a:

- normale usura;
- uso o manutenzione non conformi ai manuali forniti;
- funzionamento in condizioni diverse da specifiche e disegni;
- modifiche progettuali o altre modifiche senza consenso del fornitore;
- spostamenti o trasferimenti senza consenso;
- materiali di consumo nel normale esercizio;
- altra negligenza non imputabile al fornitore.

Contattare l'agente di vendita per la copertura applicabile. Le indicazioni del manuale non creano ulteriori garanzie e non modificano il contratto d'acquisto.

Indice

Nota per l'utilizzatore · Garanzia · Indice

1 Sicurezza: 1-1 Avvisi importanti · 1-2 Personale qualificato · 1-3 Livelli di pericolo · 1-4 Obiettivo di sicurezza · 1-5 Avvertenze · 1-6 Controlli essenziali · 1-7 Illuminazione · 1-8 Rumorosità · 1-9 Formazione

2 Panoramica: 2-1 Specifiche · 2-2 Disegno dimensionale · 2-3 Illustrazione

3 Funzionamento: 3-1 Diagramma di flusso

4 Istruzioni: 4-1 Installazione e uso

5 Manutenzione: 5-1 Precauzioni generali · 5-2 Controlli e intervalli

1 Sicurezza

Leggere attentamente questo capitolo per un uso sicuro e corretto. Il costruttore non risponde di lesioni o incidenti dovuti all'utilizzo senza avere compreso il manuale. Tenerlo vicino al sollevatore, consultabile da tutti, e incaricare una persona della sua conservazione.

1-1 Avvisi importanti

Un sollevatore costituisce un potenziale pericolo per salute e sicurezza dell'operatore e dei manutentori. Installazione, manutenzione e uso devono seguire il manuale. La fonte richiama la direttiva del Consiglio 89/655/CEE sui requisiti minimi di sicurezza e salute nell'impiego delle attrezzature di lavoro da parte dei lavoratori.

Ogni modifica, alterazione, aggiunta o installazione di accessori deve rispettare le direttive europee applicabili. Il costruttore declina ogni responsabilità per mancato rispetto, conseguenti perdite, reclami o rivalse relativi a danni, lesioni o decessi derivanti da modifiche o aggiunte.

Direttiva macchine 98/37/CE del Consiglio UE

La direttiva citata nella fonte prevede il marchio CE sulle macchine nuove, dichiarandone la conformità alle norme EN pertinenti ai sistemi di sicurezza e alla costruzione. Il documento originale dichiara marchio CE e conformità alle direttive UE. Qualsiasi modifica può invalidare il certificato originario; consultare il costruttore perché potrebbe essere necessaria una nuova valutazione. I riferimenti normativi sono quelli della fonte, senza dichiarazione di aggiornamento.

Il documento fornisce le informazioni necessarie all'uso previsto di sollevamento di un motociclo. È rivolto a personale tecnico qualificato, come ingegneri o specialisti di manutenzione, appositamente addestrato e con conoscenze specifiche delle macchine industriali.

1 Sicurezza (seguito)

La conoscenza e la corretta applicazione delle istruzioni e avvertenze sono condizioni indispensabili per installazione, esercizio e manutenzione sicuri.

Solo personale qualificato con le conoscenze specialistiche necessarie può interpretare le indicazioni generali di sicurezza e applicarle al singolo caso.

Per chiarezza non sono descritti tutti i dettagli di ogni versione, né ogni possibile situazione di installazione, uso e manutenzione. Per maggiori informazioni o problemi non trattati a sufficienza, contattare il servizio indicato nel manuale.

La documentazione non fa parte di accordi, impegni o rapporti giuridici precedenti o esistenti e non li modifica. Il contratto d'acquisto contiene gli obblighi completi ed esclusivi del costruttore. Il manuale non crea nuove garanzie né limita quelle esistenti.

1-2 Personale qualificato

Vietare l'uso a persone non qualificate. Ignorare gli avvertimenti del manuale o della macchina può causare gravi lesioni e danni materiali. Solo personale qualificato può intervenire.

Sono considerate qualificate:

- Le persone addestrate all'utilizzo del sollevatore e a conoscenza di questa documentazione, autorizzate a eseguire le operazioni d'uso.

1-2 Personale qualificato (seguito)

• I manutentori addestrati alla riparazione e autorizzati a mettere sotto tensione, mettere in sicurezza, collegare a terra e contrassegnare circuiti, apparecchiature e sistemi secondo le prassi di sicurezza stabilite.

1-3 Livelli di pericolo

La fonte distingue quattro livelli. Prestare particolare attenzione alle operazioni più pericolose.

PERICOLO: l'inosservanza può comportare grave pericolo fisico o morte dell'operatore.

ATTENZIONE: l'inosservanza può comportare grave pericolo fisico o gravi danni al sollevatore.

AVVERTENZA: l'inosservanza può provocare lesioni o danni al sollevatore.

AVVISO: l'inosservanza può danneggiare il sollevatore.

1-4 Obiettivo di sicurezza

1) Eliminare ogni possibilità di pericolo o rischio per salute e sicurezza di operatori e manutentori.

2) Esercitare estrema prudenza durante installazione e manutenzione.

3) Per uso e ispezione, seguire il manuale. Quando possibile, disinserire tutte le alimentazioni elettriche e rispettare le procedure indicate.

4) Integrare la prevenzione degli incidenti nelle normali procedure di lavoro, uso e manutenzione. Fornire formazione per comprendere le regole di sicurezza, comprese le istruzioni di questa sezione.

1-4 Obiettivo di sicurezza (seguito)

5) Installare gli accessori secondo norme e direttive pertinenti, soddisfacendo tutte le esigenze di sicurezza.

6) Affidare manutenzione e assistenza a personale adeguatamente qualificato. L'operatore deve conoscere i limiti della propria responsabilità; la formazione deve sottolineare l'importanza di non superarli.

7) I controlli essenziali di sicurezza mantengono sicuro l'esercizio. Eseguirli secondo istruzioni e intervalli del manuale.

8) Per dubbi su sicurezza, uso o manutenzione, contattare l'azienda indicata nel manuale.

1-5 Avvertenze di sicurezza

Leggere attentamente questa sezione per proteggere operatori e manutentori da lesioni e incidenti.

Precauzioni generali

1. Solo personale qualificato può usare o manutenere il sollevatore.

2. Prima dell'uso, eseguire l'ispezione ordinaria prevista dal manuale.

3. In caso di condizioni anomale non descritte, fermarsi e contattare il costruttore o distributore.

4. L'indicazione generale della fonte limita l'uso ai motocicli. Gli altri veicoli menzionati al punto 1 della preparazione richiedono configurazione e accessori idonei ed espressamente autorizzati; questa traduzione non costituisce un'ulteriore autorizzazione.

1-5 Avvertenze di sicurezza (seguito)

Pericoli - pittogrammi 11.1 e 11.2

1. Non stare in piedi né seduti sotto il sollevatore mentre si solleva un motociclo. Pericolo di gravi lesioni o morte.

2. Mantenere una distanza di sicurezza se vi è possibilità di caduta del motociclo. L'inosservanza può provocare gravi lesioni o morte.

Precauzioni - pittogrammi 11.3-11.5

3. Leggere e comprendere attentamente il manuale prima dell'uso. Ignorare le avvertenze può causare un grave incidente.

4. Durante il caricamento, mantenere il motociclo equilibrato e centrato. Può cadere durante montaggio o smontaggio di componenti.

5. Pericolo elettrico: aprendo il quadro, prestare attenzione alla scossa elettrica, che può causare gravi lesioni o morte.

Illustrazioni



Figura 11.1



Figura 11.2



Figura 11.3



Figura 11.4



Figura 11.5

1-5 Avvertenze di sicurezza (seguito)

Pittogrammi 12.1-12.6, nell'ordine:

1. Solo personale qualificato può usare il sollevatore o lavorarvi. Una manovra errata può causare incidenti.

2. Non mantenere il sollevatore alzato con mezzi diversi dal meccanismo di blocco integrato. La moto può cadere, causando gravi lesioni o morte.

3. Non scuotere il motociclo durante l'uso. Pericolo di caduta, gravi lesioni o morte.

4. Non sollevare con un solo lato del motociclo appoggiato al piano. Il motociclo può cadere o danneggiarsi; anche il sollevatore può subire danni.

5. Non modificare mai i dispositivi di sicurezza. Il loro mancato funzionamento può causare incidenti gravi.

6. Durante la discesa non mettere il piede sotto il piano. Rischio di lesioni gravi.

Illustrazioni



Figura 12.1

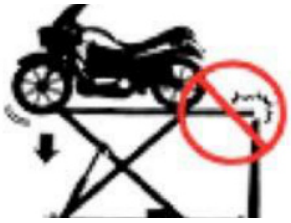

Figura 12.2



Figura 12.3



Figura 12.4



Figura 12.5



Figura 12.6

1-5 Avvertenze

Leggere e comprendere il manuale per un uso corretto e sicuro.

Preparazione

1. La fonte elenca veicoli ricreativi motorizzati: motocicli, trike, quad/ATV, UTV, golf cart ecc. Non usare per altri scopi. Questo elenco non esonera dal verificare idoneità e autorizzazione di configurazione e accessori; rispettare la limitazione generale ai motocicli della sezione precedente.

2. Non usare se un dispositivo di sicurezza non funziona correttamente.

3. Caricare e scaricare con cautela e senza movimenti bruschi.

4. Fare attenzione agli appoggi quando pneumatico, braccio o sollevatore sono bagnati.

Salita e discesa

5. Sorvegliare sempre il veicolo durante i movimenti per rilevare problemi.

6. Se sono installati più sollevatori, osservare la posizione dell'interruttore e rimanere lontani dagli ostacoli.

7. Non superare la portata nominale.

8. Non sollevare con persone o altri carichi sul veicolo.

9. Controllare l'assenza di olio o corpi estranei sul sollevatore.

10. Sollevare soltanto dopo aver verificato il corretto posizionamento.

11. Fermare la salita all'altezza massima.

12. Dopo una salita o discesa attendere 1 o 2 secondi prima dell'operazione successiva.

13. Non scuotere il veicolo durante i movimenti. Se si inclina da un lato, interrompere subito.

1-5 Avvertenze (seguito)

14. Se il sollevatore non scende premendo il relativo comando, alzarlo e poi premere di nuovo la discesa.

15. Caricare o rimuovere il veicolo soltanto a sollevatore completamente abbassato.

16. Impedire alle persone non autorizzate di sostare vicino durante i movimenti.

17. Non azionare con attrezzi o componenti vicino alle parti mobili. Possono danneggiarsi sollevatore e veicolo.

18. Prima di abbassare, verificare che nulla ostacoli la discesa.

Riparazione del veicolo

19. Controllare il corretto funzionamento del blocco di sicurezza prima dell'uso.

20. Vietare l'accesso ai non autorizzati.

21. Quando non è usato, soprattutto a lungo, abbassare completamente il sollevatore.

Altre disposizioni

22. Non modificare o trasformare senza permesso: rischio di cattivo funzionamento o incidente grave.

23. Se durante uso o ispezione si rileva un problema, fermarsi e richiedere manutenzione al venditore. Non usare prima della riparazione.

24. Il sollevatore non è impermeabile. Non usarlo in ambiente caldo, nel lavaggio veicoli o all'aperto.

25. Leggere attentamente e comprendere il manuale prima dell'uso.

1-6 Controlli essenziali di sicurezza

Sono una responsabilità fondamentale dell'operatore. Servono a verificare che i dispositivi di sicurezza funzionino e il sollevatore sia sicuro da utilizzare.

Si raccomandano controlli aggiuntivi periodici da parte di un responsabile, con registrazione secondo la normativa europea sulle macchine richiamata dalla fonte.

Se un controllo ha esito negativo, non utilizzare il sollevatore. Informare subito il responsabile aziendale e contattare il costruttore appena possibile.

Gruppo 1 - Ispezione visiva generale

Rif.	Controllo	Conforme	Non conforme
1A	Meccanismo di blocco di sicurezza	□	□
2B	Impianto elettrico e terra di protezione	□	□

Gruppo 2 - Sezionatore elettrico

Portarlo su OFF e controllare:

Rif.	Controllo	Conforme	Non conforme
2A	Tutte le funzioni sono disabilitate	□	□

1-7 Illuminazione

Progettato per interni, il sollevatore non ha illuminazione locale. Lo stabilimento deve fornire luce sufficiente secondo le regole e prescrizioni applicabili. Minimo 300 lx. Evitare sfarfallio, abbagliamento, ombre ed effetti stroboscopici.

1-8 Pressione sonora

Il livello continuo equivalente ponderato A non supera 85 dB(A).

AVVERTENZA: se vengono superati 85 dB(A), il datore di lavoro deve adottare misure appropriate, incluse protezioni dell'udito e segnaletica di avvertimento.

1-9 Formazione

Contattare il servizio indicato nel manuale per informazioni sui corsi per familiarizzare con il sollevatore.

2 Panoramica della macchina

2-1 Specifiche

Modello	MCL 1000 - sollevatore idraulico per motocicli
Portata	1000 kg
Larghezza	890 mm
Lunghezza	2227,5 mm
Altezza massima	1200 mm
Altezza minima	170 mm
Massa	300 kg
Alimentazione della versione confermata	230 V monofase, 50 Hz
Corrente motore indicata nella fonte	5,3 A
Velocità motore	1340 giri/min
Condensatore	350 V / 80 µF
Rendimento	69 %
Tempo di salita	circa 20-30 s
Tempo di discesa	circa 30 s

2-2 Disegno dimensionale

MCL 1000 - sollevatore idraulico per motocicli

Quote in millimetri: larghezza piano 890; larghezza base 870; lunghezza piano 2227,50; quota longitudinale rappresentata 2339,42; lunghezza base 1800; altezza 170-1200. Le altre quote rappresentate sono mantenute nel disegno.

Illustrazioni

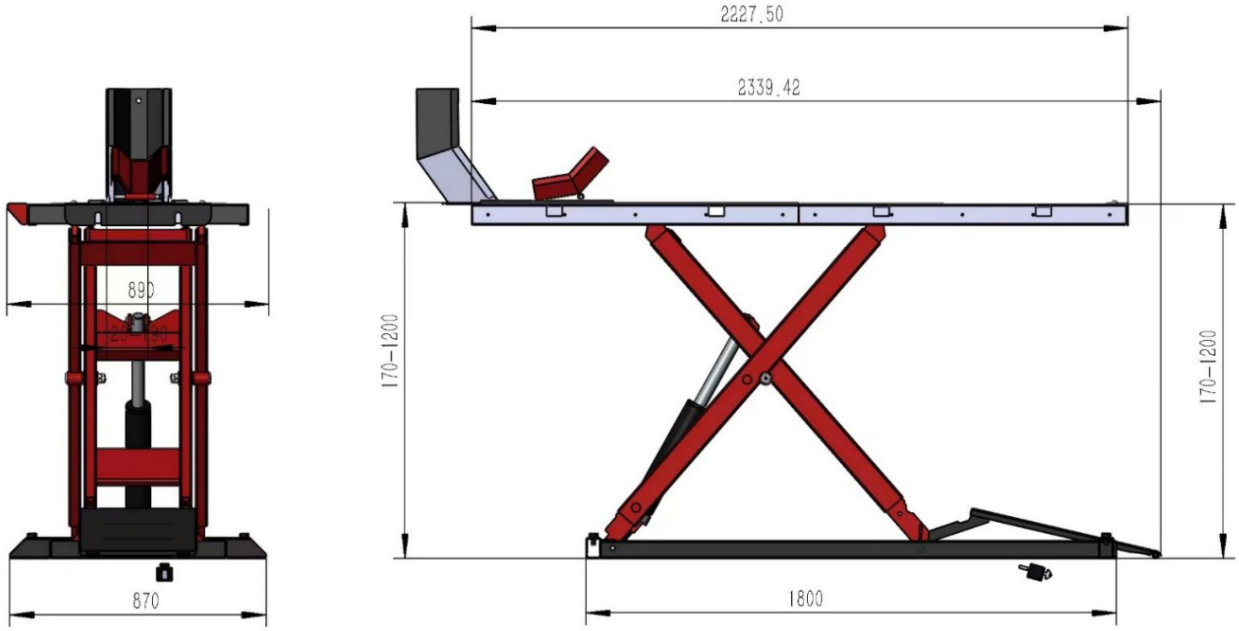

Figura 18.1

2-3 Illustrazione e componenti

MCL 1000

Legenda dei riferimenti nell'illustrazione:

1	Pannello ribaltabile (DROP PANEL), anteriore e posteriore
2	Arresto (BUMPER STOP)
3	Fermi del piano (TABLE LATCHES)
4	Motore (MOTOR)
5	Meccanismo di blocco (LOCKING MECHANISM)
6	Comando a distanza (REMOTE)

Motore della versione confermata: 230 V monofase, 50 Hz; indicazione fonte 5,3 A; 1340 giri/min; condensatore 350 V / 80 µF; rendimento 69 %.

Comando a distanza: interruttore di comando del sollevatore.

Illustrazioni



Figura 19.1



Figura 19.2



Figura 19.3

3 Funzionamento

3-1 Diagramma di flusso

Salita: avvio → premere UP (salita) → avvio del motore elettrico e della pompa idraulica → azionamento del cilindro → salita all'altezza di lavoro → arresto.

Discesa: avvio → disinserire la sicurezza → controllare lo sblocco. Se NO: premere UP per sollevare, quindi ripetere lo sgancio. Se SÌ: si aziona l'elettrovalvola di discesa → l'olio del cilindro torna al serbatoio → discesa del cilindro → discesa del sollevatore alla posizione minima → arresto.

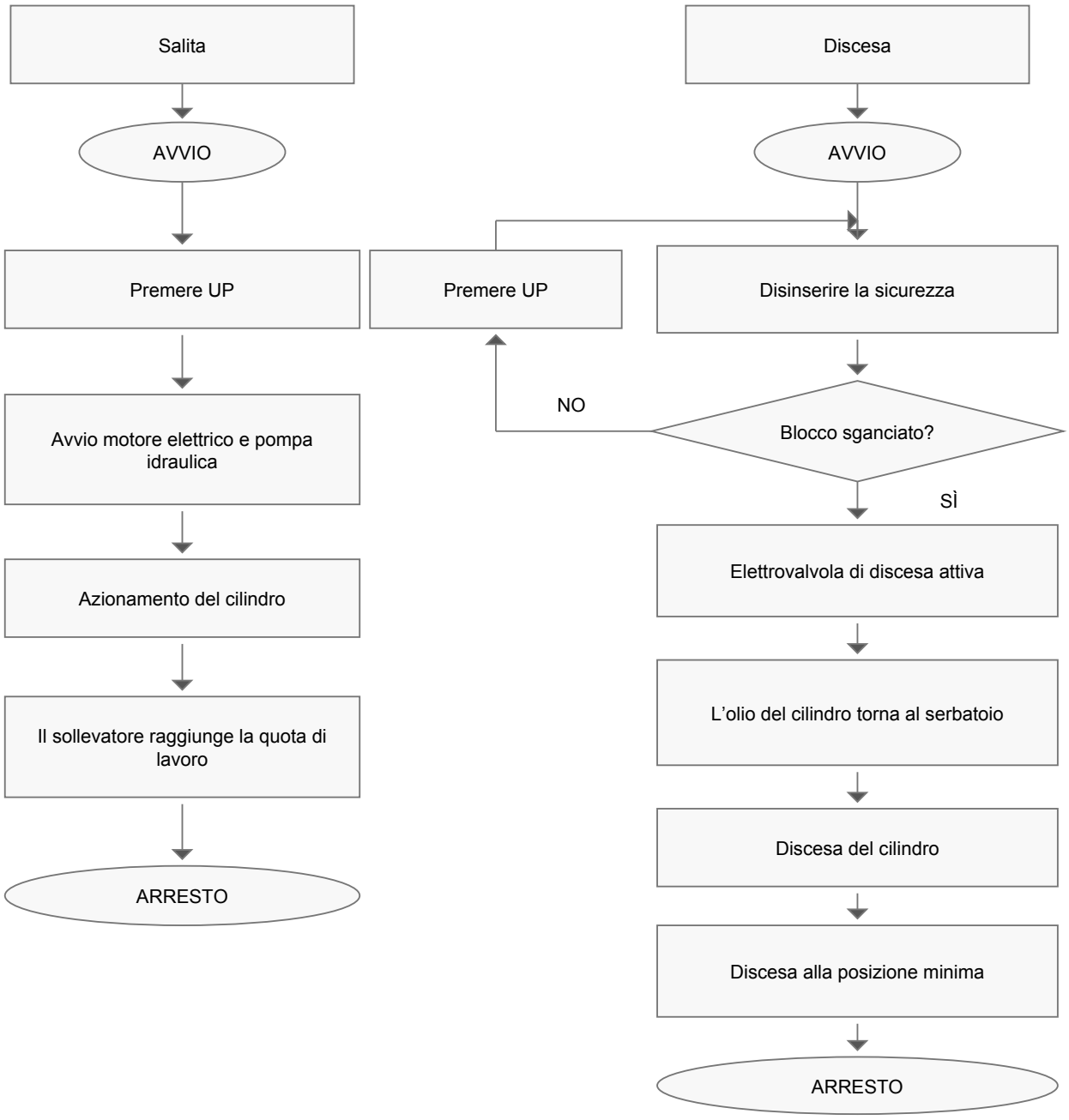

4 Istruzioni

4-1 Installazione e uso

ATTENZIONE: come per ogni apparecchiatura elettrica, considerare umidità e stato del cavo per evitare folgorazioni. Il prodotto è destinato a professionisti per riparazioni meccaniche su veicoli ricreativi motorizzati, con configurazione adatta e autorizzata. È pericoloso se usato impropriamente o non manutenuto. Non alimentare la pompa mediante una prolunga elettrica.

1. Controllare il prodotto e la distinta: tutte le parti necessarie devono essere presenti e integre.

2. Collocare su calcestruzzo il più possibile privo di difetti per evitare ribaltamenti o oscillazioni. Mettere nell'area d'impiego e regolare per ottenere piano orizzontale e stabilità. Predisporre una presa vicina da 230 V monofase per questa versione.

3. Prima di caricare una moto, eseguire 2-3 cicli per verificare il funzionamento. Controllare comando a distanza e pulsanti di salita/discesa. Controllare l'olio della pompa e aprire il tappo per aggiungerne, se necessario.

4. Sollevare a un'altezza comoda, circa 35 pollici, per verificare lo scorrimento dei pannelli ribaltabili anteriori e posteriori. Sfilare i fermi dai bulloni per abbassare i pannelli; trattenerli sempre, senza lasciarli cadere liberamente.

ATTENZIONE: non azionare il sollevatore con pannelli ribaltabili abbassati. Riportarli in piano finché il blocco di sicurezza non è inserito.

5. Fissare senza serrare le guide della morsa negli appositi fori. Inserire la morsa nelle guide e verificare gioco e scorrimento. Serrare le guide al piano e ricontrollare, poi serrare i bulloni di bloccaggio per fissare la morsa.

6. Fissare la rampa posteriore con il sollevatore abbassato.

ATTENZIONE: non lasciare la rampa collegata durante il movimento o a sollevatore alzato.

7. Fissare sempre il veicolo al sollevatore con cinghie durante l'uso.

8. Se applicabile, montare le estensioni laterali necessarie con la ferramenta fornita.

4-1 Istruzioni (seguito)

ATTENZIONE: non lasciare collegate le rampe delle estensioni durante il movimento o in posizione alta.

Prestare attenzione a tutti i punti di schiacciamento segnalati. Lubrificare tutti i punti almeno tre volte l'anno, più spesso in base all'uso.

5 Manutenzione

5-1 Precauzioni generali

1) Eseguire la manutenzione con almeno due persone.

2) Collocare un cartello «VIETATO L'ACCESSO» nell'area prima dell'intervento.

3) Non smontare senza conoscere la sequenza di smontaggio.

4) Annotare punti e parti che necessitano manutenzione.

5) Conservare le parti smontate in modo facilmente accessibile.

6) Nel rimontaggio fissare correttamente bulloni e dadi nelle rispettive posizioni.

7) Per la manutenzione del quadro, verificare che i blocchi siano inseriti.

8) Sostituendo componenti elettrici, controllare numero o colore dei fili e codice del pezzo, poi serrare bene i morsetti.

9) Pulire l'interno del quadro con aria ogni mese.

10) Controllare settimanalmente dadi e bulloni allentati e serrare se necessario.

11) Non aprire il quadro durante la manutenzione senza il consenso di personale autorizzato.

5-2 Controlli e intervalli di manutenzione

La tabella è una guida generale. Adattare gli intervalli alle condizioni d'impiego.

I1 = controllo iniziale a 10 h / 1 mese; I2 = iniziale a 25 h / 3 mesi; I3 = iniziale a 50 h / 6 mesi. Successivamente: P1 = ogni 100 h / 12 mesi; P2 = ogni 200 h / 24 mesi. X indica l'intervento previsto nella fonte. La colonna codice ricambio della fonte è vuota.

Elemento	Intervento	I1	I2	I3	P1	P2
Bulloni	Controllare	-	-	X	X	-
Perni di snodo	Controllare	-	X	-	X	-
Anelli elastici perni	Controllare/sostituire	-	-	X	X	-
Punti di lubrificazione	Lubrificare	X	X	X	X	-
Pannelli ribaltabili	Controllare	-	-	X	X	-
Blocco scorrevole	Controllare	-	-	X	X	-
Rulli	Controllare	X	-	X	X	-
Cilindro	Controllare	X	-	X	X	-
Guarnizione cilindro	Controllo visivo	X	-	X	X	-
Linea idraulica	Controllare	X	-	X	X	-
Pompa idraulica	Controllare	X	-	-	X	-
Fluido idraulico	Sostituire	-	-	-	-	X*
Cavo elettrico	Controllare	X	-	X	X	-
Comando a distanza	Controllare	X	-	X	X	-
Guida di sicurezza	Controllare	X	X	X	X	-
Barra di bloccaggio	Controllare	X	X	X	X	-

* La fonte consiglia fluido AW38; usare Dexron se AW38 non è disponibile.