Modèle : Parkbühne 4.2T Four

●Pont élévateur de stationnement à quatre colonnes

● Déverrouillage manuel

●Capacité de levage : 4 200 Kg

Installation, exploitation et maintenance

Manuel d'instructions

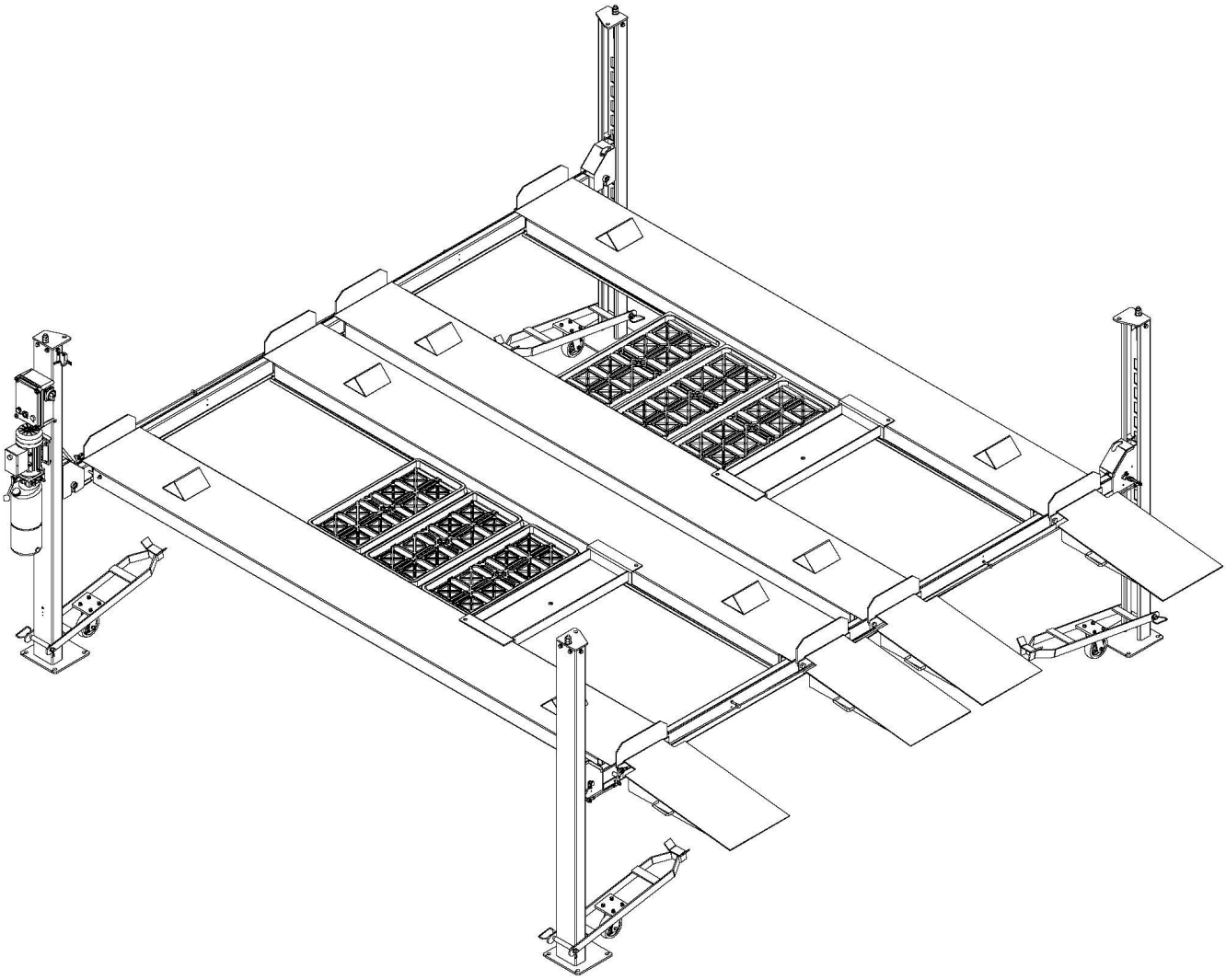

Les instructions font partie du produit. Veuillez le mettre quelque part où vous pourrez le trouver à tout moment. Lisez attentivement les instructions complètes, puis commencez à installer, utiliser et entretenir.

Le fabricant et les revendeurs ne seront pas responsables de tout accident causé par une modification arbitraire des accessoires par le client ou une mauvaise utilisation.

Contenu

1. Consignes de sécurité.....

1.1 Déclaration importante

1.2 Opérateurs qualifiés et instructions

1.3 Précautions de sécurité

1.4 Panneaux d'avertissement

1.5 La norme de bruit

2. Présentation du produit.....

2.1 Description du produit

2.2 Données techniques

2.3 La structure principale de l'ensemble de la machine

3. Mise en place.....

3.1 Pré-installation

3.1.1 Outils

3.1.2 Exigences au sol

3.1.3 Vérifier les pièces

3.2 Précautions lors de l'installation

3.3 Instruction des étapes d'installation

3.4 Vérifiez les considérations après l'installation

4. Fonctionnement.....

4.1 Instructions pour les notes d'utilisation

4.2 Organigramme des opérations

4.3 Interface du boîtier de commande

4.4 Instructions d'utilisation

5. Diagnostic et solution du problème.....

6. Instructions d'entretien.....

7. Enceinte.....

Pièce jointe 1 Liste de colisage de l'ensemble de la machine

Annexe 2 : Dimensions

Annexe 3 Dessin d'installation de la fondation

Annexe 4 Schéma hydraulique

Annexe 5 Schéma électrique

Consignes de sécurité

1.1 Déclaration importante

Hammer Tools offre une garantie d'un an pour cet élévateur. Contactez Hammer Tools si un défaut de qualité survient pendant cette période. Les dommages causés par une installation ou une utilisation incorrecte, une surcharge, une fondation en béton inadaptée, une usure normale ou un entretien insuffisant sont exclus.

Cet pont élévateur est destiné exclusivement au stationnement des véhicules. Aucune autre utilisation n'est autorisée. Le fournisseur et le revendeur ne sont pas responsables des dommages causés par une utilisation non conforme.

●Assurez-vous de faire attention à la marque de tonnage sur la machine et ne tentez pas de soulever le véhicule au-delà du poids de levage nominal.

●Veuillez lire attentivement le manuel avant l'installation et l'utilisation de l'appareil de levage afin d'éviter toute perte de propriété ou même toute blessure corporelle causée par une mauvaise utilisation.

●Tout utilisateur ne peut modifier la partie commande de la machine ou d'autres pièces mécaniques sans l'autorisation du fabricant.

1.2 Opérateur qualifié et mode d'emploi

1.2.1 Un personnel professionnel formé peut faire fonctionner le pont élévateur.

1.2.2 Les connexions électriques doivent être effectuées par du personnel qualifié en électricité.

1.2.3 Les personnes non formées ne doivent pas utiliser le pont élévateur.

1.3 Précautions de sécurité

1.3.1 N'installez pas l'élévateur sur de l'asphalte. L'épaisseur du béton doit répondre aux exigences.

1.3.2 Avant d'utiliser le pont élévateur, lisez et comprenez attentivement les instructions de fonctionnement en toute sécurité.

1.3.3 Cet élévateur est destiné à une utilisation intérieure, sauf si une version extérieure a été spécifiquement fournie.

1.3.4 Gardez les mains et les pieds éloignés des pièces mobiles, en particulier lorsque le pont élévateur est abaissé.

1.3.5 Un personnel professionnel formé peut faire fonctionner le pont élévateur.

1.3.6 L'opérateur n'est pas autorisé à porter des vêtements amples afin de ne pas se coincer dans les pièces mobiles lors du levage de la machine.

1.3.7 Gardez le pont élévateur et ses environs propres et exempts d'objets stockés ou d'autres obstructions.

1.3.8 Avant de garer un autre véhicule sous la plate-forme, assurez-vous que tous les verrous de sécurité mécaniques sont complètement engagés. Cet pont élévateur est uniquement destiné au stationnement.

1.3.9 Inspectez régulièrement toutes les pièces pour déceler tout dommage. Vérifiez que le pont élévateur se déplace librement et uniformément. Effectuer l'entretien requis. Arrêtez immédiatement d'utiliser l'élévateur si quelque chose est anormal et contactez le revendeur.

1.3.10 Veuillez abaisser la machine au minimum lorsqu'il n'y a aucun véhicule sous la machine.

1.3.11 Sans l'autorisation du fabricant, les pièces du pont élévateur de stationnement ne doivent pas être modifiées.

1.3.14 Si la machine n'est pas utilisée pendant une longue période, l'utilisateur doit

A. Débranchez l'alimentation électrique. B. Vidangez et récupérez l'huile hydraulique. C. Lubrifiez les pièces mobiles avec de l'huile hydraulique.

Attention:

AVERTISSEMENT : Une installation, un fonctionnement incorrect ou une modification non autorisée de cet pont élévateur de stationnement peut provoquer des blessures graves, voire la mort. Lisez et suivez ce manuel. Collectez les fluides hydrauliques et éliminez-les correctement pour protéger l'environnement.

1.4 Panneaux d'avertissement

Tous les panneaux d'avertissement de sécurité présentés sur la machine dans le but d'attirer l'attention de l'opérateur sur des situations dangereuses ou dangereuses. Les étiquettes doivent rester propres et doivent être remplacées si elles sont détachées ou endommagées. Lisez attentivement la signification des étiquettes et mémorisez-la.


PRECAUTIONS FOR SAFE OPERATION
WARNING
Only trained personnel should operate the lift.
WARNING
Read all safety caution, and warning instructions before operating lifts.
WARNING
The lifting vehicle must not exceed the rated load.
WARNING
LOCKING
It is not allowed to work under the vehicle if safety teeth are not engaged.
WARNING
Do not drive away until the lift has fully lowered.
WARNING
When operating the lift, pay close attention to the entire lifting process.
WARNING
Always keep lifitng area clear when raising or lowering a vehicle.
WARNING
Keep feet away from lift while lowering.
WARNING
Do not go into the car or climb onto the lift during raising or lowering.
WARNING
Do not modify any safety system of lift.
WARNING
Avoid excessive rocking of vehicle while on lift.
WARNING
Carry out maintenance regularly as indicated in the manual.

Signification des pictogrammes de sécurité

Ordre : de gauche à droite, ligne par ligne, de haut en bas.

1. Seul un personnel formé peut utiliser le pont.

2. Lire toutes les consignes de sécurité et d’utilisation avant emploi.

3. Ne jamais dépasser la capacité nominale.

4. Les verrous mécaniques doivent être complètement engagés avant toute présence sous une plateforme levée.

5. Ne quitter le pont avec le véhicule qu’après abaissement complet.

6. Surveiller attentivement toute la montée et la descente.

7. Maintenir la zone dangereuse dégagée pendant les mouvements.

8. Éloigner les pieds du pont pendant la descente.

9. Ne pas entrer dans le véhicule ni monter sur le pont pendant son mouvement.

10. Ne pas modifier les dispositifs de sécurité.

11. Éviter tout balancement ou secousse excessive du véhicule levé.

12. Effectuer régulièrement l’entretien prescrit dans cette notice.

Le Four est exclusivement destiné au stationnement. Le pictogramme général de verrouillage n’autorise pas les réparations sous le véhicule.

1.5 Norme de bruit

Le bruit de l'engin de levage doit être inférieur à 75 dB, pour votre santé, il est recommandé de mettre un sonomètre dans votre zone de travail, d'observer le bruit de l'engin de levage à tout moment.

Présentation du produit

2.1 Description du produit :

R : Le pont élévateur de stationnement à quatre colonnes est composé de colonnes principales/auxiliaires, d'une poutre, d'une plaque de pont, d'une rampe, d'un système de sécurité, d'un vérin hydraulique, d'une unité de puissance et d'un boîtier de commande (en option).

B : Lorsque le groupe hydraulique est allumé et que la pompe à engrenages fonctionne, l'huile hydraulique pousse la tige de piston du cylindre pour fonctionner. Pendant le mouvement du cylindre, le câble en acier est amené à se déplacer. Parce que le câble en acier tire la plaque de pont et la traverse, le mouvement vertical du pont élévateur de stationnement est réalisé, puis le levage est réalisé.

C : Le bloc de verrouillage de sécurité du mécanisme de sécurité s'enclenchera automatiquement avec la crémaillère dans la colonne pendant chaque processus de montée pour garantir qu'il ne glissera pas en raison d'une défaillance du système hydraulique.

Consigne de sécurité :

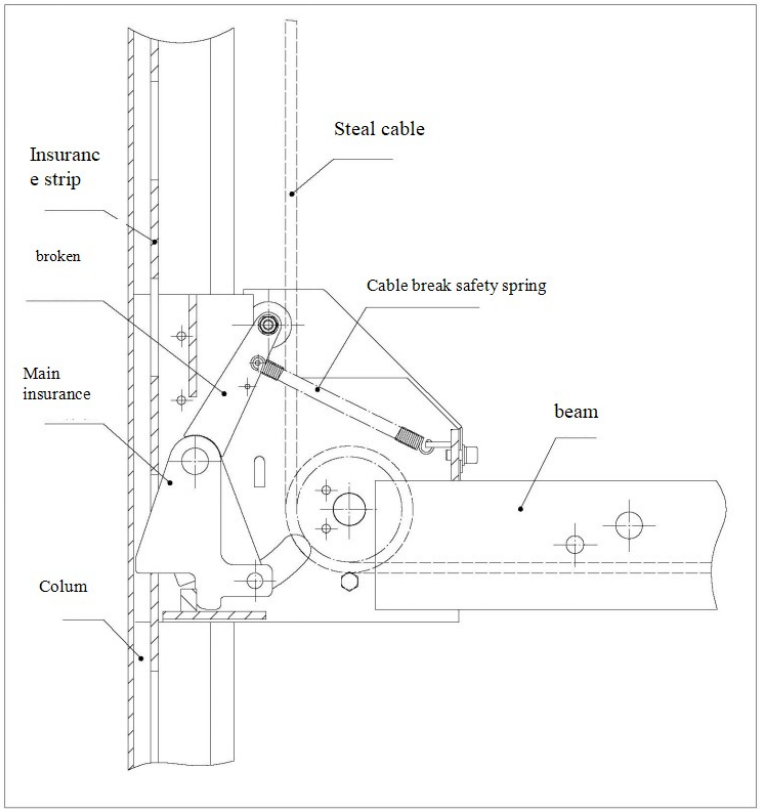

2.2 Données techniques

Nom du modèle	Poids de levage maximum	Temps de montée/d'ar	Hauteur de levage	Hauteur de colonne	Largeur totale	Longueur totale
Parkbühne 4.2T Quatre	4200kg	<60s	1880mm	2190mm	4885mm	5444mm

2.3 La structure principale de l'ensemble de la machine

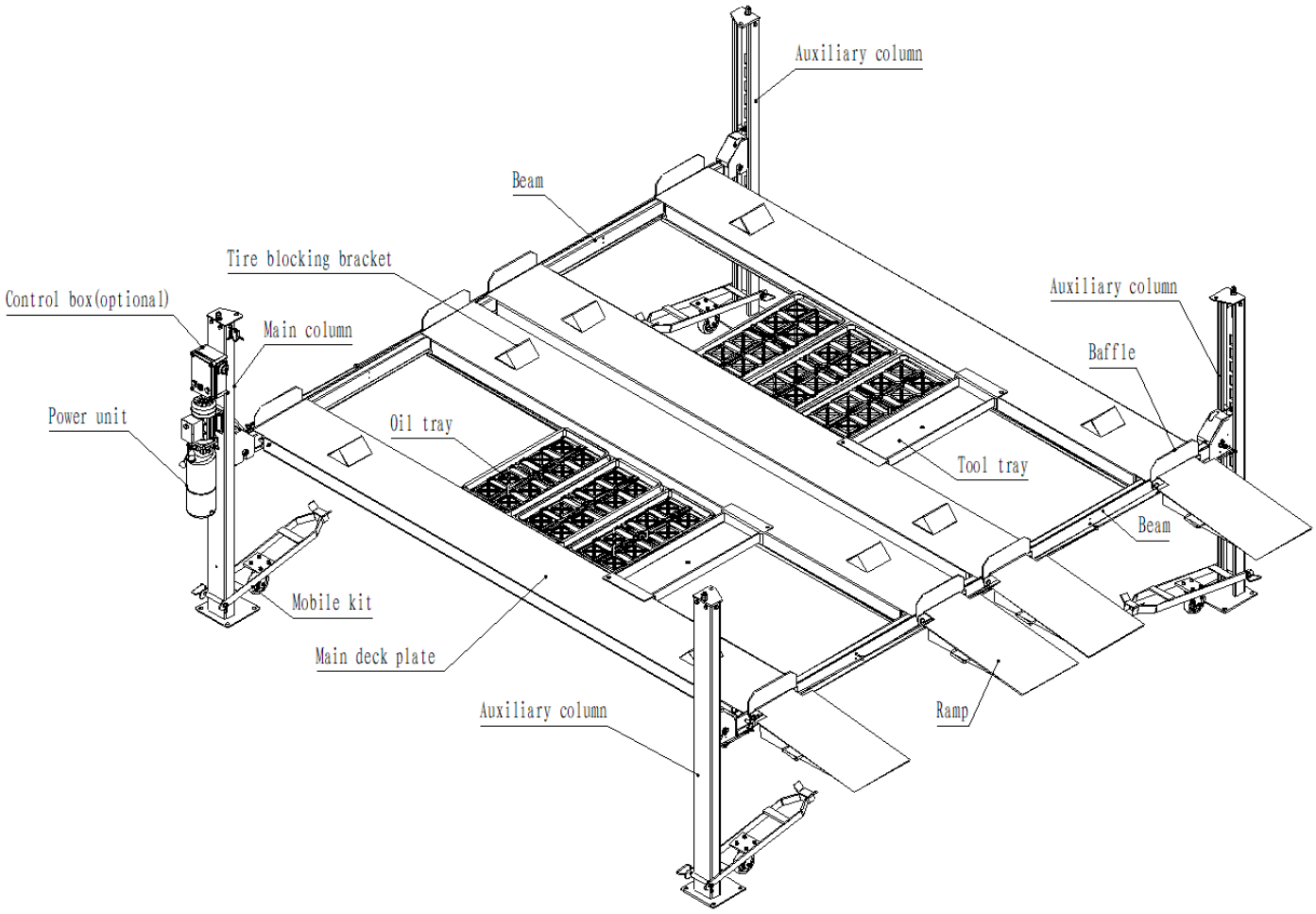
Auxiliary column
Beam
Tire blocking bracket
Control box(optional)
Main column
Auxiliary column
Baffle
Power unit
Oil tray
Tool tray
Beam
Mobile kit
Main deck plate
Auxiliary column
Ramp

Installation

3.1 Avant l'installation

3.1.1 Outils

Outils requis : 1. Équipement de levage ; 2. 10 L d'huile hydraulique anti-usure (quantité fournie, voir instructions de remplissage) ; 3. Perceuse électrique ; 4. Craie ; 5. Ruban à mesurer ; 6. Fil à plomb magnétique ; 7. Tuyau de niveau d'eau de 8 m, diamètre 15 mm ; 8. Jeu de clés à fourche ; 9. Jeu de clés hexagonales ; 10. Tournevis cruciforme ; 11. Tournevis à lame plate ; 12. Pinces à bec effilé ; 13. Douilles 17, 19 et 22 mm ; 14. Marteau de 4 lb ; 15. Pinces à circlips ; 16. Huit blocs de bois de 100 x 100 x 700 mm ; 17. Quatre blocs de bois de 80 x 80 x 400 mm.

3.1.2 Exigences au sol

Installez le pont élévateur sur une fondation en béton solide et nivelée. La résistance du béton doit être supérieure à C20/25, l'écart de niveau doit être inférieur à 5 mm et l'épaisseur doit être d'au moins 300 mm. Le béton nouvellement coulé doit durcir pendant plus de 20 jours avant l'installation.

3.1.3 Vérifier les accessoires

Déballez l'élévateur et vérifiez chaque élément par rapport à la liste de colisage de l'annexe 1. Si des pièces sont manquantes ou endommagées, contactez le fournisseur avant de continuer. La poursuite de l'installation malgré des pièces manquantes ou endommagées est aux risques de l'installateur.

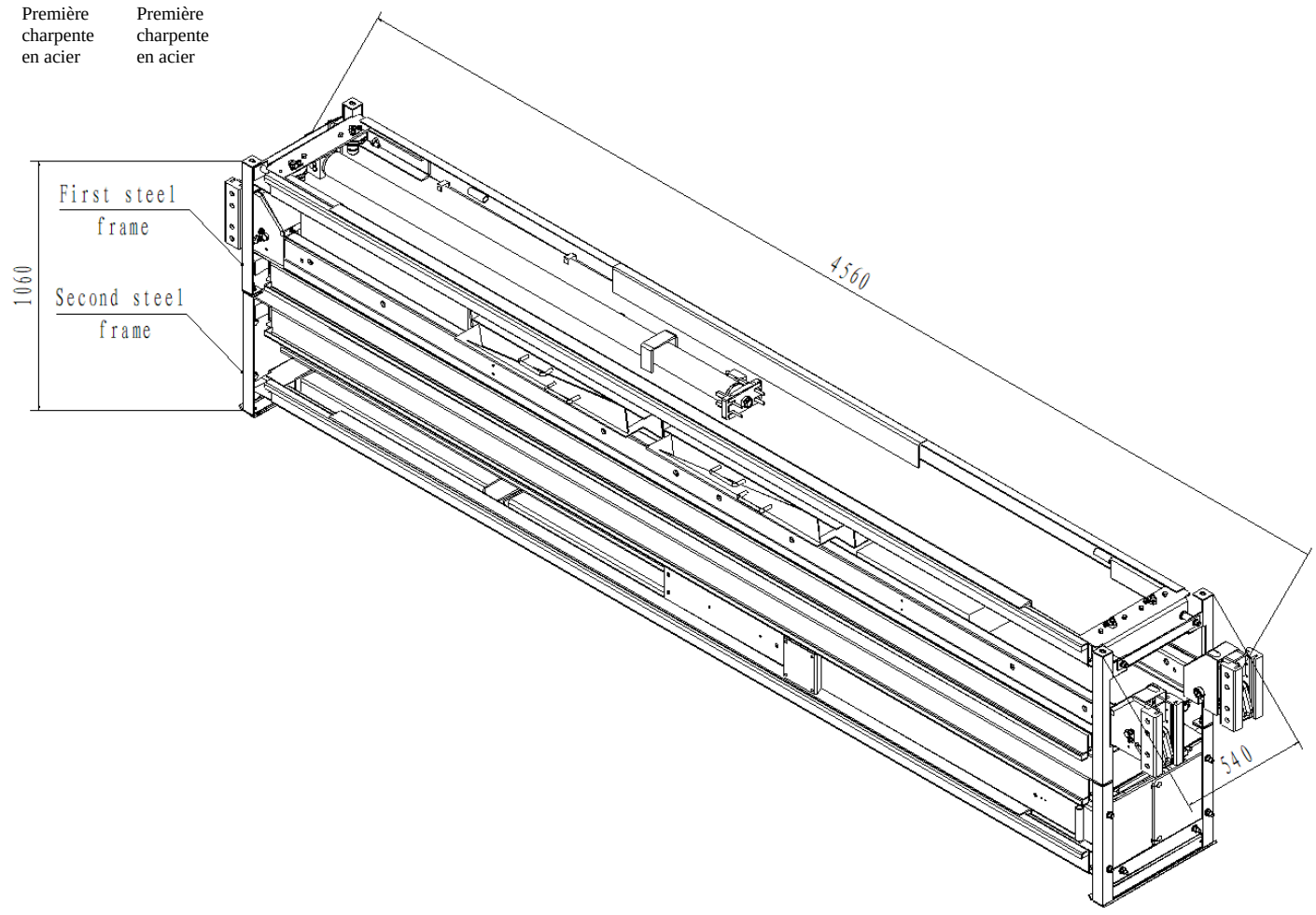



Taille du paquet

3.2 Précautions lors de l'installation

Lors de l'installation, assurez-vous que les quatre colonnes sont verticales et correctement alignées. Ne les installez pas en biais.

▲ Raccordement du tuyau hydraulique et du câble en acier, le joint doit être connecté en place, afin d'éviter les fuites d'huile et le desserrage du câble en acier.

▲ Tous les boulons et écrous doivent être serrés pour garantir la fixation.

▲ Aucun véhicule ne doit être placé pendant l'essai.

3.3 Étapes d'installation

Étape 1 : Choisissez un emplacement approprié :

Le pont élévateur de stationnement est destiné à un usage intérieur uniquement. Installez-le sur du béton solide, jamais sur des joints de dilatation. L'installation à un étage supérieur nécessite l'approbation d'un spécialiste en structure qualifié.

Étape 2 : Déterminez l'emplacement d'installation et déplacez le pont élévateur de stationnement vers le site d'installation avec une grue.

Étape 3 : Déballage

<1> : Déclaration : Deux cadres en acier se connectent pour former un ensemble total pour le pont élévateur de stationnement.

Utilisez une grue pour soulever le cadre en acier, retirez les vis reliant les deux cadres en acier et placez le premier cadre en acier sur les lattes de bois pré-placées au sol (l'épaisseur des lattes de bois doit être supérieure à 100 mm). Le bas du cadre en acier ne touche pas le sol.

<2> : Retirez le matériau d'emballage du premier cadre en acier :

<3> : Sortez le package d'installation du système de sécurité et la "boîte de pièces de rechange" et placez-les dans un espace ouvert

<4> : Retirez les vis de connexion de la plaque supérieure du pont principal et du cadre d'emballage, utilisez une grue pour soulever la plaque supérieure du pont principal, puis placez-la dans un espace ouvert.

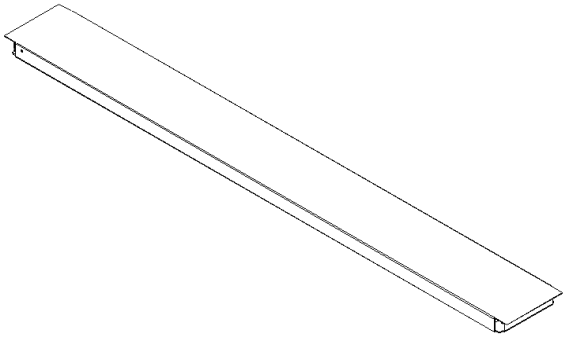

plaque de pont principal 1 pièce

<5> Sortez 4 "rampes", 6 "bac d'égouttement d'huile", 8 "déflecteurs avant et arrière", 8 "déflecteurs d'arrêt", 1 "boîtier d'accessoires" et 1 "boîtier de commande",

1 pièce "unité d'alimentation", 2 pièces de soudage de la plaque supérieure principale et 2 pièces de soudage de la plaque supérieure auxiliaire, placez-les dans un espace ouvert.

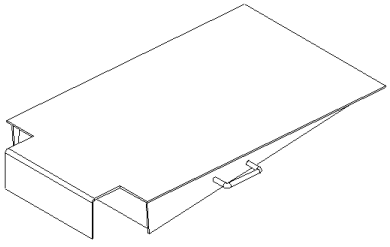

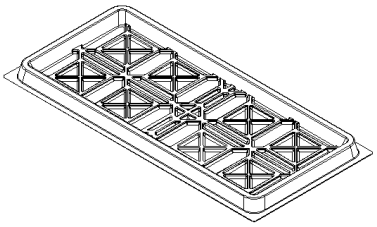

Rampes 4 pièces bac d'égouttement d'huile 6 pièces

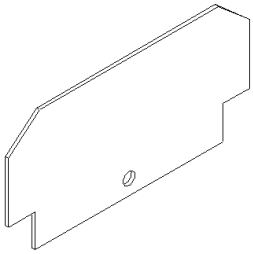

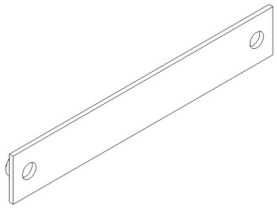

déflecteurs avant et arrière 8 pièces déflecteur d'arrêt 8 pièces

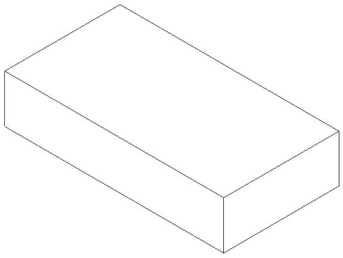

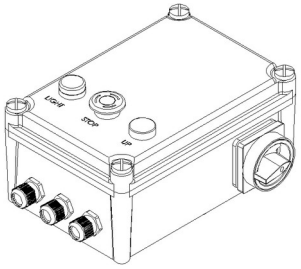

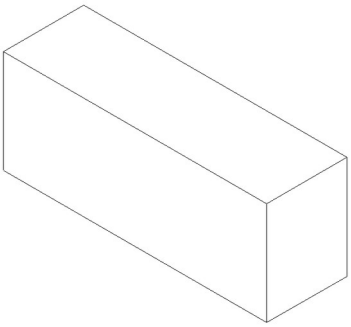

boîte d'accessoires 1 pièce boîtier de commande 1 pièce (en option) unité d'alimentation 1 pièce

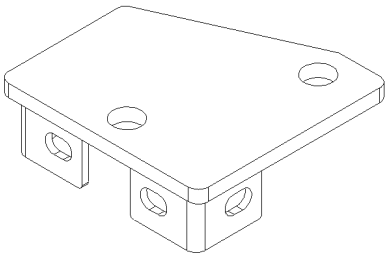

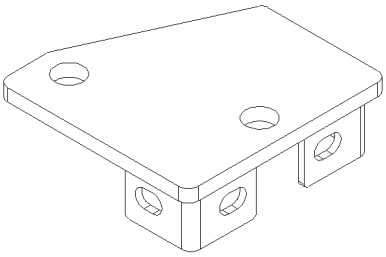

plaque supérieure principale 2 pièces plaque supérieure auxiliaire 2 pièces

<6> : Utilisez une grue pour placer la poutre de stationnement à quatre poteaux dans un endroit vide

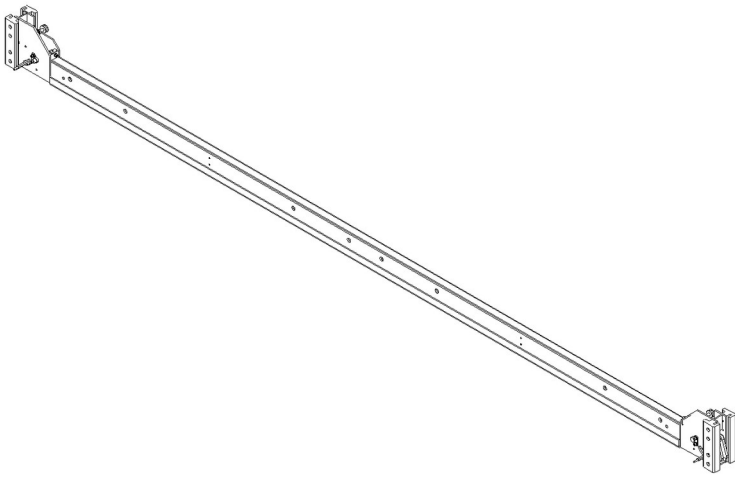

<7> Retirez les vis de la plaque de pont auxiliaire du premier cadre et placez la première plaque de pont auxiliaire dans un espace ouvert.

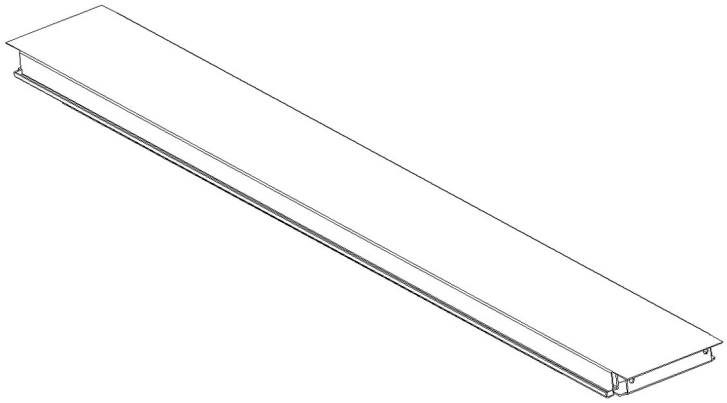

première plaque de pont auxiliaire

<8> Utilisez une grue pour soulever le deuxième cadre en acier et placez-le sur les lattes de bois pré-placées au sol (l'épaisseur des lattes de bois doit être supérieure à 100 mm), le but est de décoller le bas du cadre du sol, et utilisez la grue pour soulever la première plaque de pont auxiliaire du deuxième cadre. Retirez les vis de liaison entre la plaque de pont auxiliaire supérieure et le cadre d'emballage puis placez-la dans un espace ouvert.

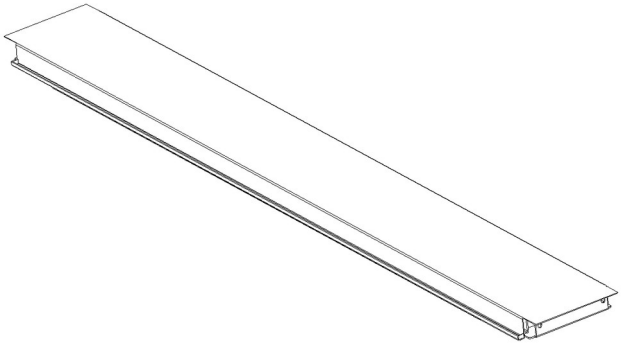

Deuxième plaque de pont auxiliaire

<9> Sortir : 8 pièces de support de blocage de pneu, 2 pièces de couvercle d'extrémité A de la poutre à quatre stationnements, 2 pièces de couvercle d'extrémité B de la poutre à quatre stationnements, 4 pièces de blocs de sécurité, 4 pièces du kit de roues mobiles à quatre stationnements, placez-les dans un espace ouvert

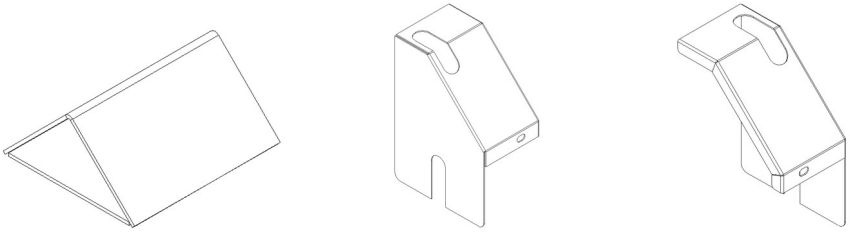

Support de blocage des pneus, 8 pièces, couvercle d'extrémité A du faisceau à quatre stationnements, 2 pièces, couvercle d'extrémité B du faisceau à quatre stationnements, 2 pièces

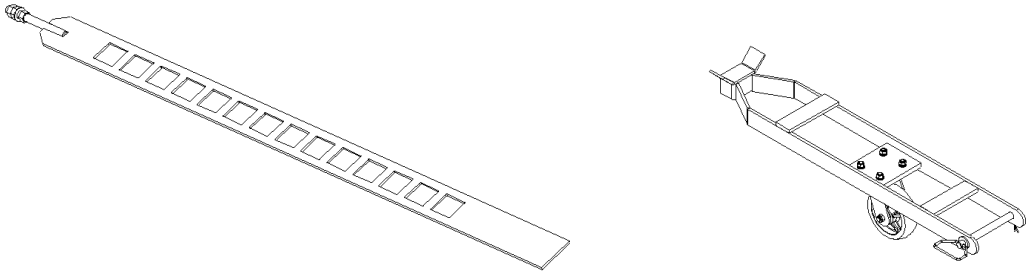

Supports de sécurité : 4. Kit de roulettes en option : 4 ensembles de roulettes, inclus uniquement lors de la commande.

<10> Retirez les vis reliant les colonnes principale et auxiliaire au cadre d'emballage, et placez 1 colonne principale et 3 colonnes auxiliaires dans un espace ouvert

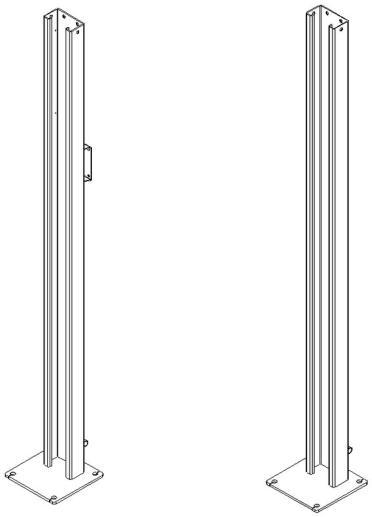

Colonne principale 1 pièce colonne auxiliaire 3 pièces

<11> Sortez le « plateau à outils » de 2 pièces et placez-le dans un endroit vide

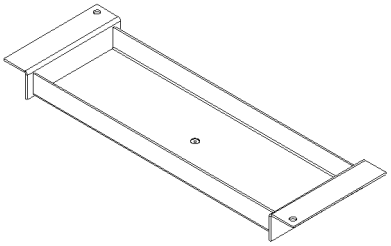

Plateau à outils 2 pièces

<12> Retirez les vis entre la plaque de pont auxiliaire du deuxième cadre et le cadre d'emballage, placez la troisième plaque de pont dans un espace ouvert.

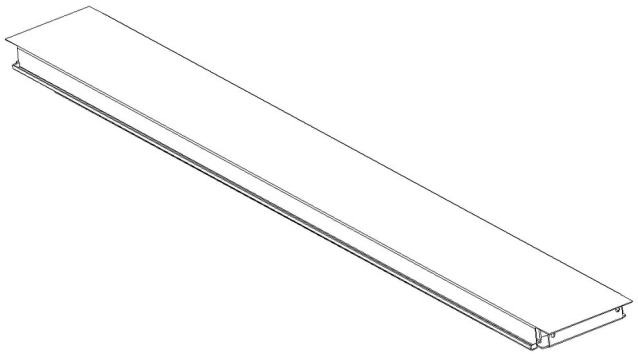

Troisième plaque de pont auxiliaire

Toutes les pièces ci-dessus proviennent de l'ensemble du package

Étape 4 : installer la colonne et la poutre :

<1> Utilisez un ruban à mesurer et une craie pour marquer les points d'arrêt des quatre colonnes et assurez-vous que les deux diagonales ont la même longueur.

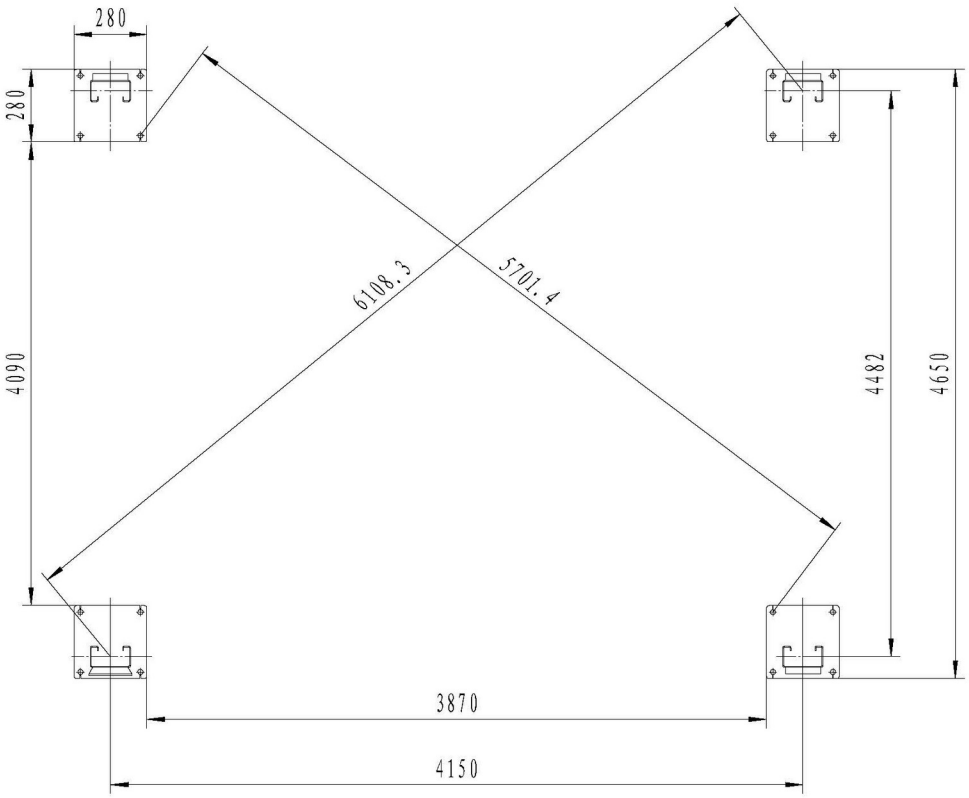

<2> Utilisez le support de blocage des pneus pour rembourrer la colonne verticale et posez la colonne verticale sur le sol, comme indiqué dans la figure ci-dessous.

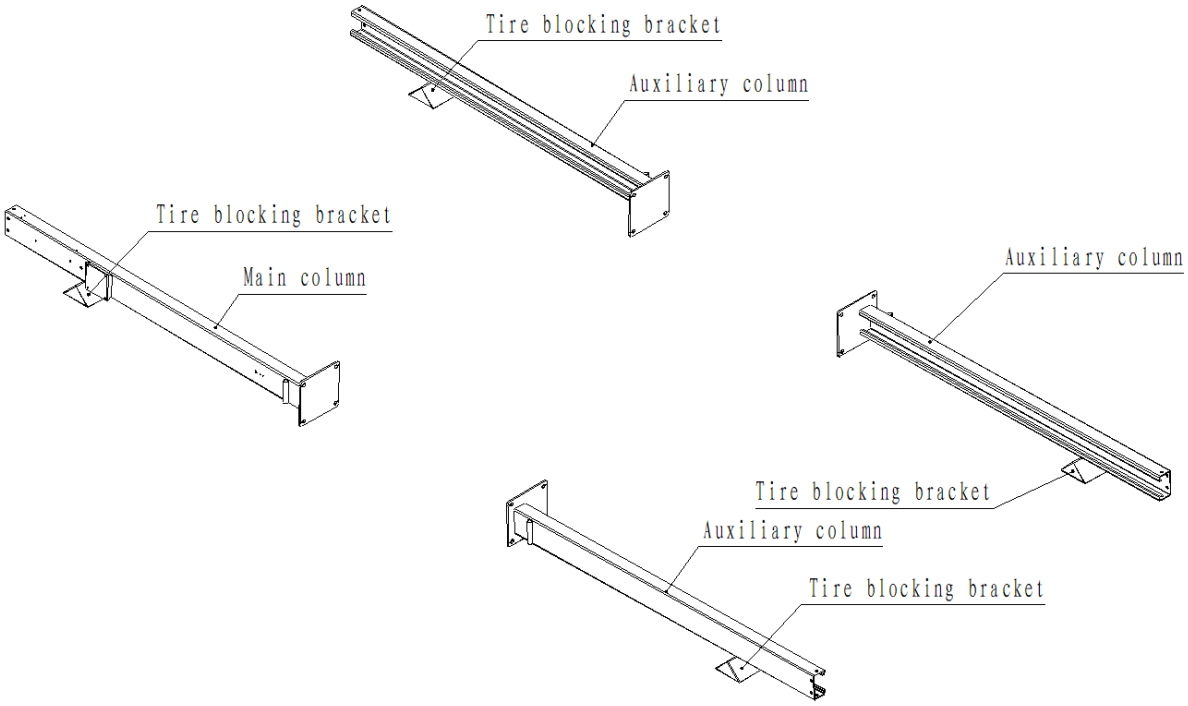

<3> Placez la poutre dans la colonne, placez un bloc de bois de 400 mm de haut entre la poutre et la plaque inférieure de la colonne, et poussez la

poutre sur le bloc de bois (Remarque : lors de l'installation de la poutre, faites attention à la direction de la poutre)

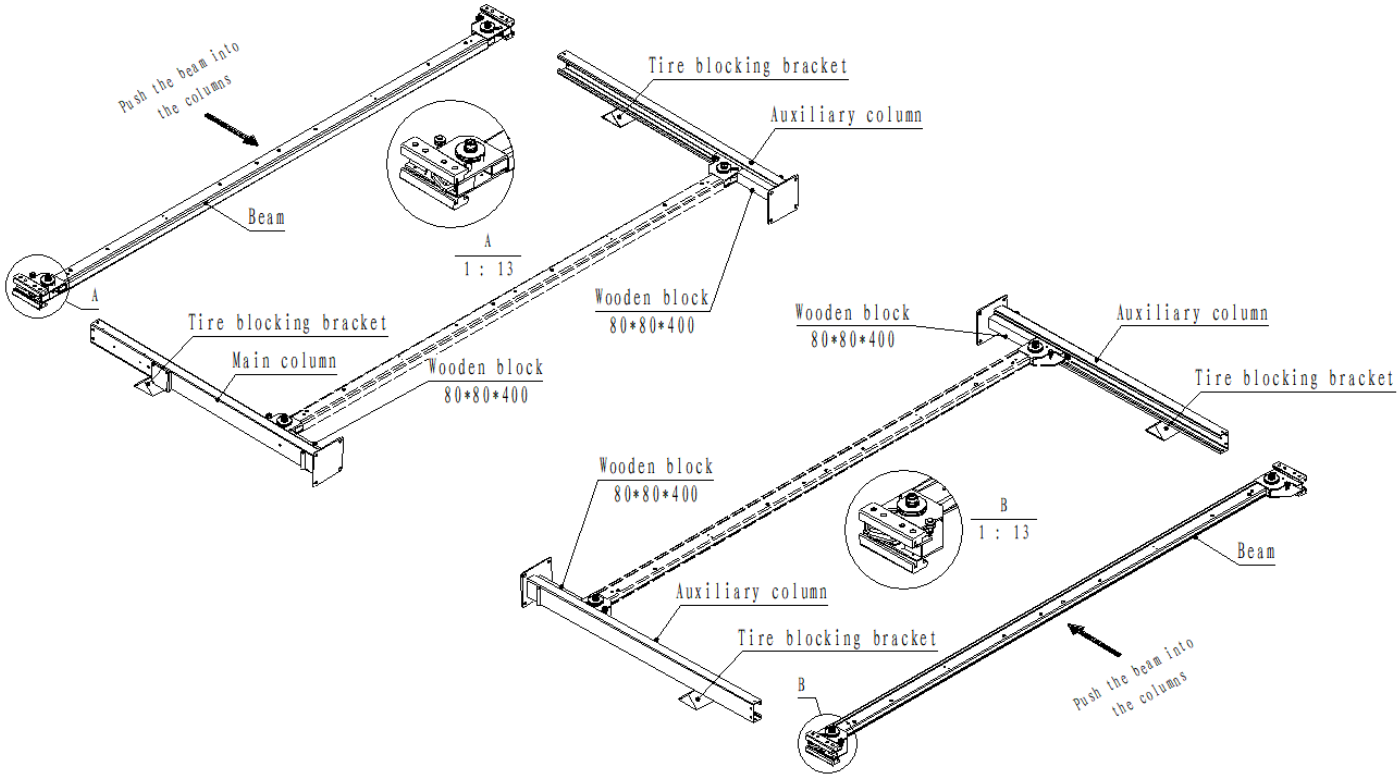

<4> Installez le boîtier de commande comme ci-dessous. (le boîtier de commande est facultatif)

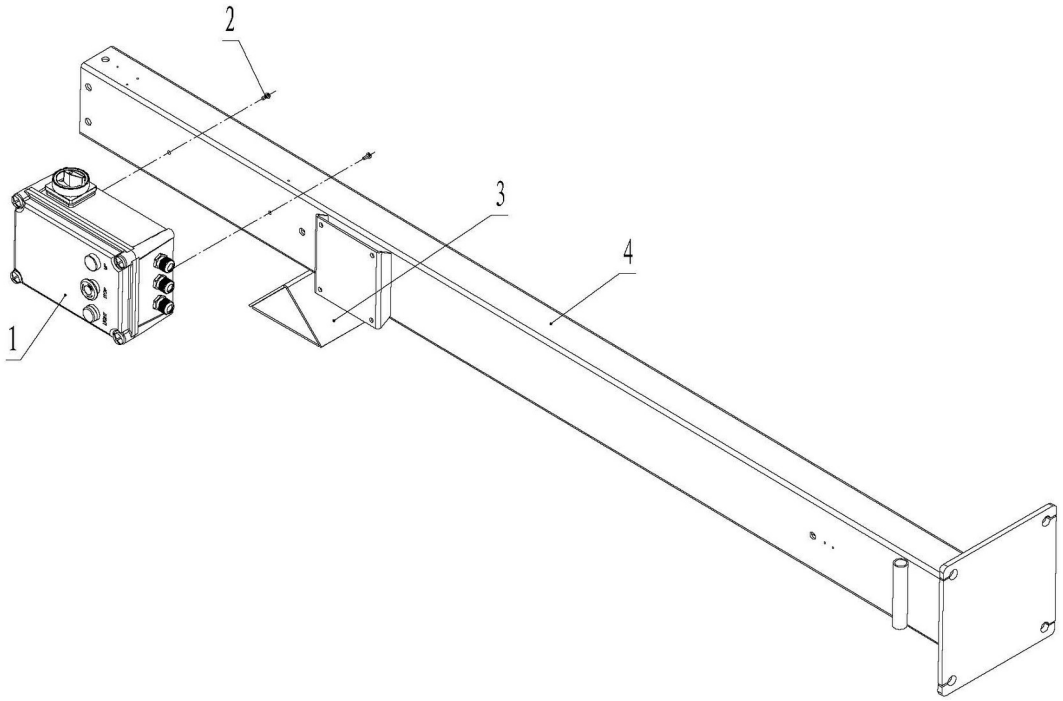

1. boîtier de commande 2. Vis à tête cylindrique Phillips M5*12 3. support de blocage des pneus 4. colonne principale

<5> Installer les blocs de sécurité : Dévissez les blocs de sécurité et insérez-les dans la fente rectangulaire du curseur de poutre jusqu'à ce qu'ils atteignent le bas de la colonne.

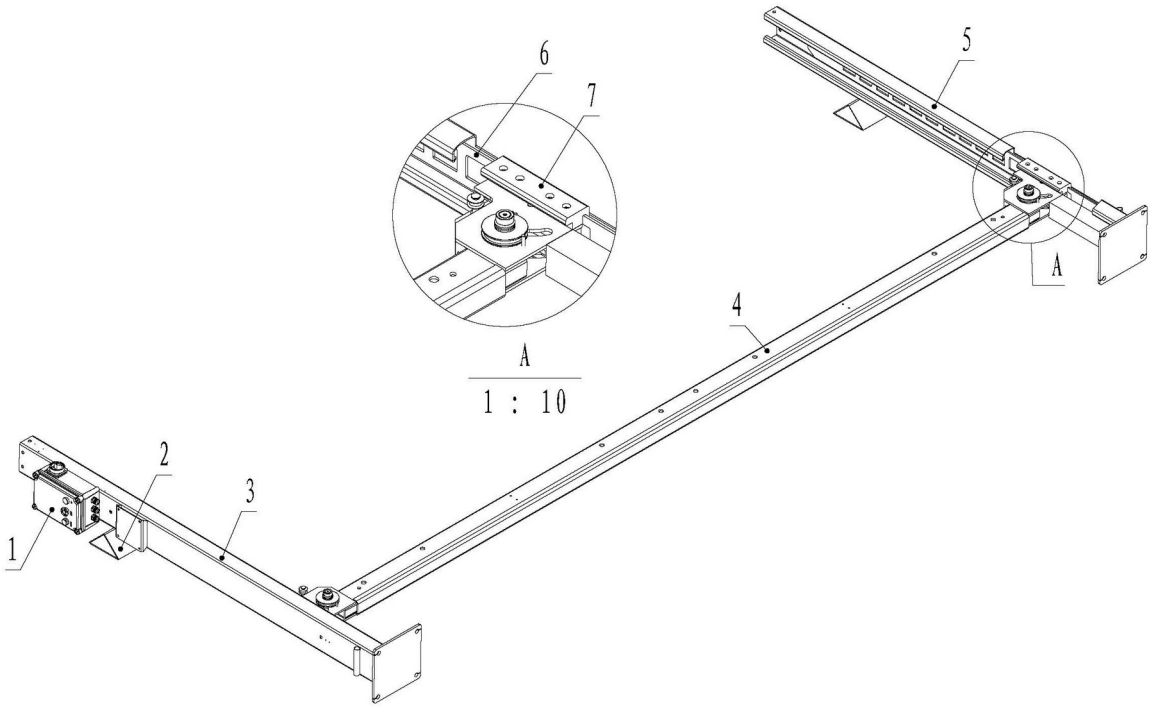

1. boîtier de commande 2. support de blocage des pneus 3. colonne principale 4. poutre 5. colonne auxiliaire 6. bloc de sécurité 7. curseur de poutre

<6> Installez la plaque supérieure, insérez le bloc de sécurité dans le trou de la plaque supérieure et utilisez la vis pour fixer la plaque supérieure et la colonne.

(Attention : il existe différentes plaques supérieures gauche et droite) comme ci-dessous.

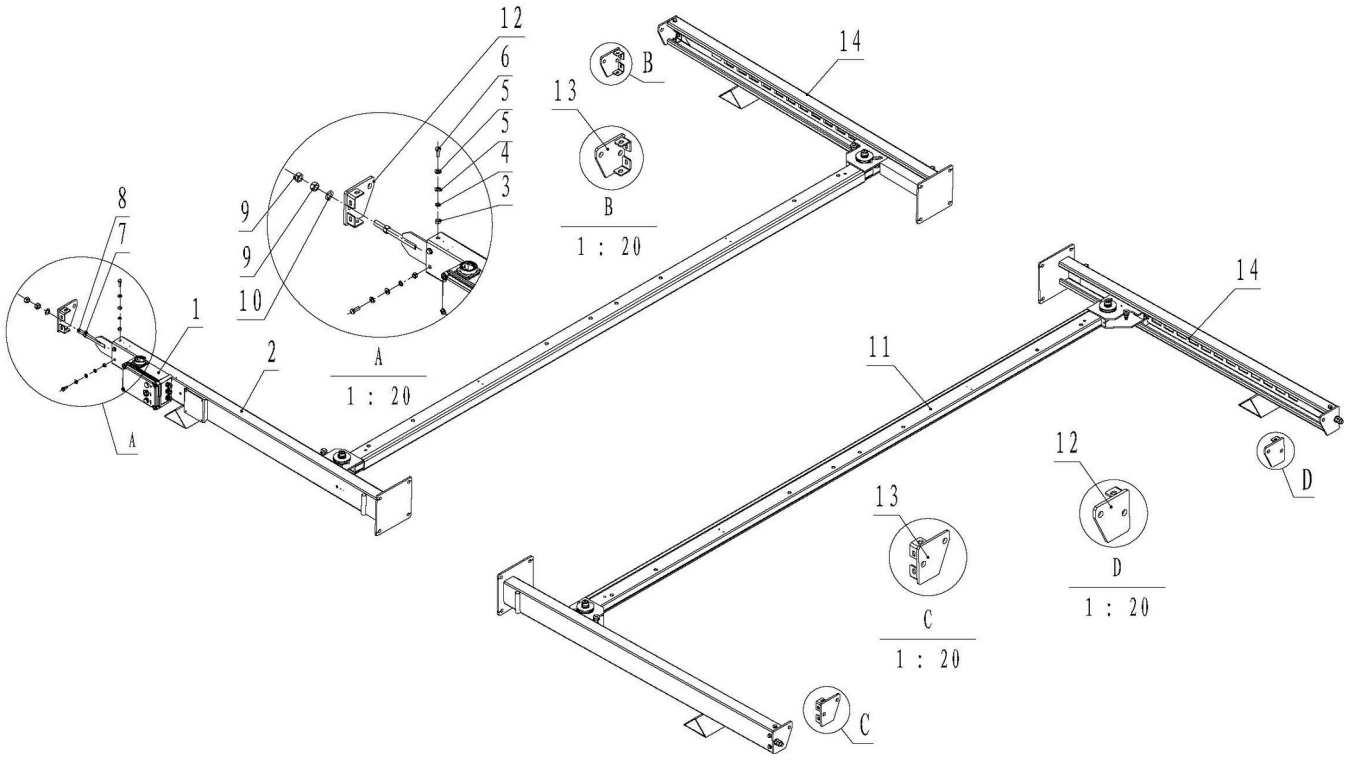

1. Boîtier de commande 2. Colonne principale 3. Écrou M12 4. Rondelle élastique M12 5. Rondelle plate M12 6. Vis hexagonale M12*30
7. Écrou spécial M20 8. Crémaillère de sécurité 9. Écrou M20 10. Rondelle plate M20 11. poutre 12. plaques supérieures diagonales de la colonne

principale

13. plaques supérieures diagonales de colonne auxiliaire 14. colonne auxiliaire

<7> Érigez la colonne, comme indiqué dans la figure ci-dessous. (Remarque : Une fois le poteau vertical érigé, la position relative des quatre poteaux verticaux doit être mesurée afin de fournir des dimensions précises pour l'installation ultérieure de la plaque de terrasse.)

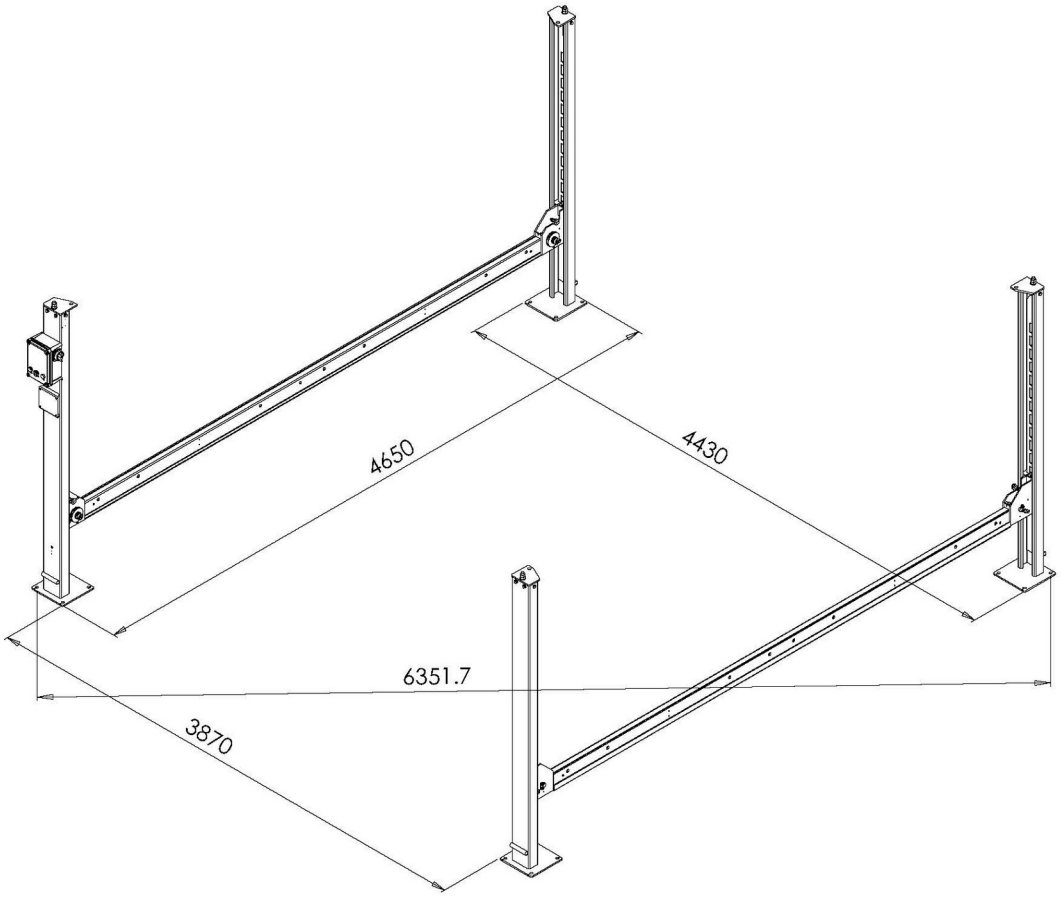

Étape 5 : Installez les plaques de pont principales et auxiliaires ainsi que le déflecteur.

Soulevez la plaque du pont principal avec une grue, fixez le joint droit du tuyau d'huile sur la plaque du pont principal, retirez les quatre câbles en acier, puis tirez les plaques de pont principale et auxiliaires sur la poutre par la grue, utilisez des vis hexagonales externes M18*110, une rondelle élastique, une rondelle plate et des écrous pour fixer le « déflecteur d'arrêt », la « poutre » et les « plaques de pont principale et auxiliaires ». L'installation spécifique est la suivante.

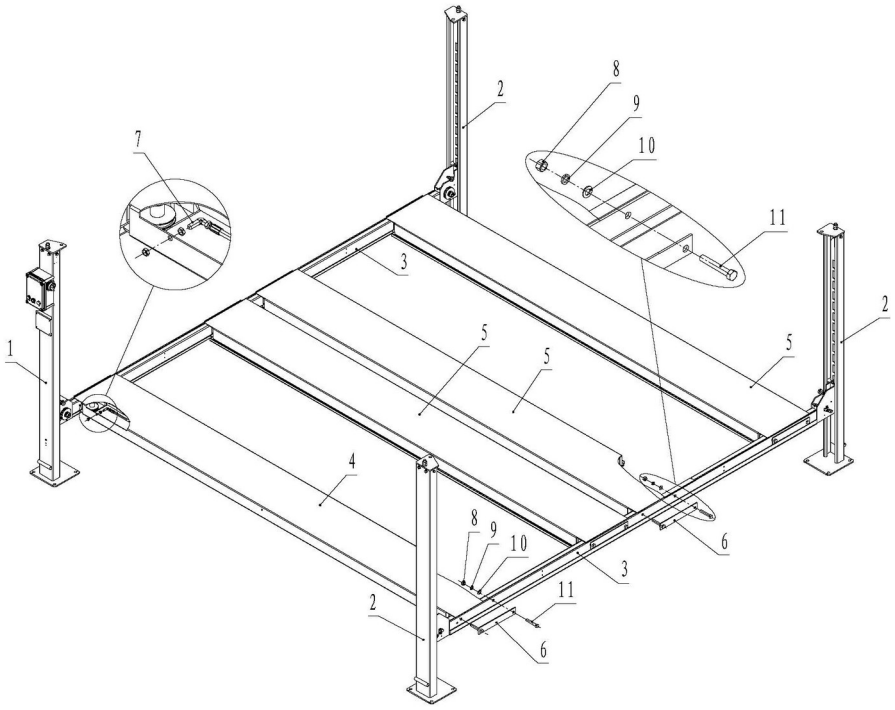

1. boîtier de commande 2. colonne auxiliaire 3. poutre 4. plaque de pont principal 5. plaque de pont auxiliaire 6. plaque d'arrêt 7. joint de fixation du pont

8. Écrou M18 9. Rondelle élastique M18 10. Rondelle plate M18 11. Vis hexagonale M18*110

Étape 6 : Utilisation du mode de fixation du parking à quatre poteaux

Installez les boulons à expansion conformément au plan de fondation. Avant l'installation, vous devez vous assurer que l'erreur de position relative des quatre colonnes ne doit pas dépasser 5 mm et dessiner le contour de la plaque inférieure à la craie. Les étapes spécifiques sont les suivantes.

1. Utilisez un marteau électrique pour percer les trous d'installation des boulons d'expansion et appliquez une force verticale afin que le foret ne puisse pas être dévié.

2. Après avoir percé le trou, balayez la poussière pour vous assurer que la plaque inférieure de la colonne et les autres colonnes sont positionnées avec précision les unes par rapport aux autres pendant le processus de perçage.

3. Si nécessaire, insérez des cales en acier adaptées sous la plaque de base pour la mettre à niveau. Vérifiez que la colonne reste verticale lors du serrage des boulons d'ancrage.

4. Positionnez la colonne principale selon la ligne tracée à la craie. Suivez les étapes 1, 2 et 3 pour installer la colonne auxiliaire.

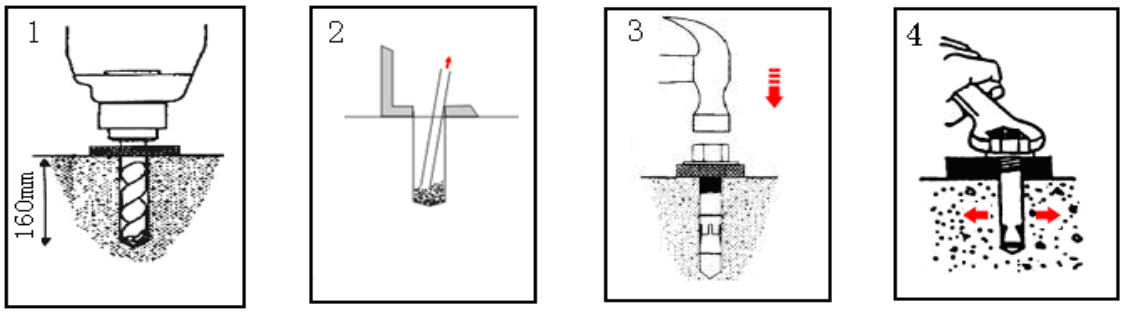

Percer des trous Nettoyer la poussière Frapper le boulon d'expansion Serrer avec une clé

Étape 7 : Installation du câble métallique

1. Lors de l'installation du câble métallique, retirez d'abord les vis à six pans creux M8*16, la rondelle élastique et la rondelle plate qui fixent le couvercle de la poutre sur la poutre, puis retirez les vis de limite du câble en acier M8*35.

Lorsque le câble métallique est installé, utilisez des vis à six pans creux M8*16, une rondelle élastique et une rondelle plate pour installer le

couvercle de la poutre sur la poutre, puis utilisez des vis hexagonales externes M8*35 pour limiter le câble métallique afin d'empêcher le câble métallique de s'éloigner de la roue du câble métallique.

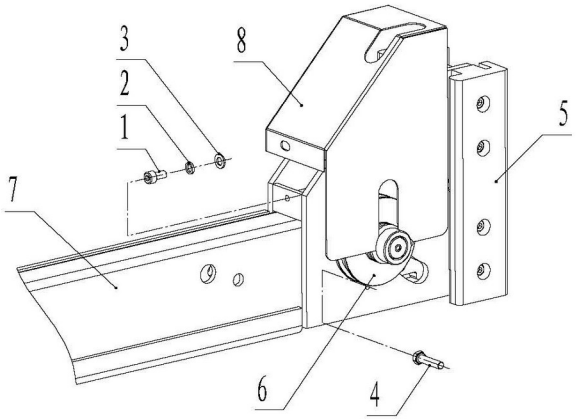

schéma de fixation du couvercle de poutre et de limite de câble métallique

1.Vis à tête creuse M8*16 2. Rondelle élastique M8 3. Rondelle plate M8 4. Vis hexagonale M8*35
5. curseur de poutre 6. roue à câble métallique 7. poutre 8. couvercle de poutre

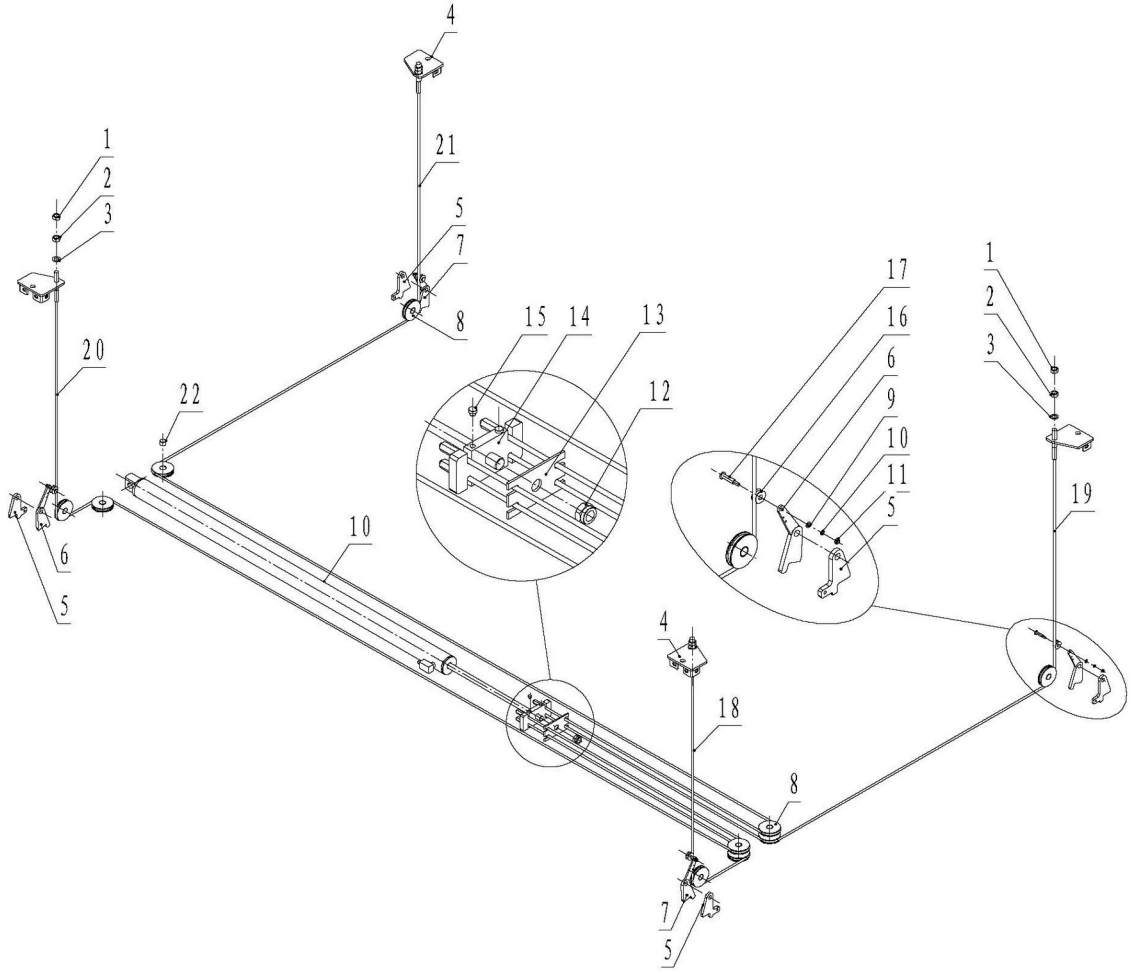

Schéma de principe de l'installation du câble métallique

1. Écrou M20 2. Rondelle plate M20 3. Plaque supérieure de colonne principale diagonale 4. Plaque supérieure de colonne auxiliaire diagonale 5. Plaque de sécurité principale
6. Principal, la sécurité de la corde de rupture de la colonne diagonale 7. Auxiliaire, la sécurité de la corde de rupture de la colonne diagonale 8. Roue de corde 9. Rondelle plate M8

10. Rondelle élastique M8 11. Contre-écrou M8 12. Contre-écrou M24*2 13. Déflecteur du cadre de fixation du câble métallique 14. Cadre de fixation du câble métallique

15. rondelle de limitation 16. Roue de câble de rupture 17. Arbre de sécurité du câble de rupture 18. câble métallique 2680 mm 19. câble métallique 6080 mm

20. câble métallique 6750 mm 21. câble métallique 10140 mm 22. Roulement sans huile 2519

Étape 8 : installation de l'unité de puissance : comme schéma ci-dessous

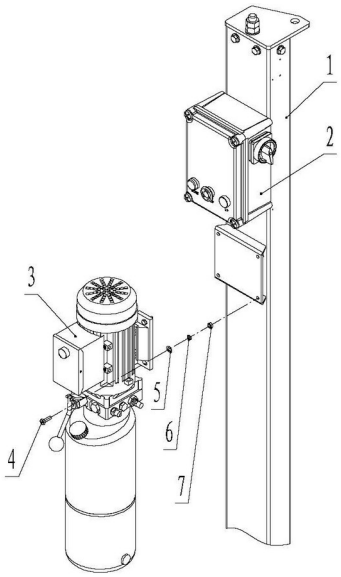

1. colonne principale 2. boîtier de commande (en option) 3. unité d'alimentation 4. Vis hexagonale M8*25 5. Rondelle plate M8 6. Rondelle élastique M8 7. Écrou M8

Étape 9 : Installation du fin de course (facultatif), comme dans le schéma ci-dessous

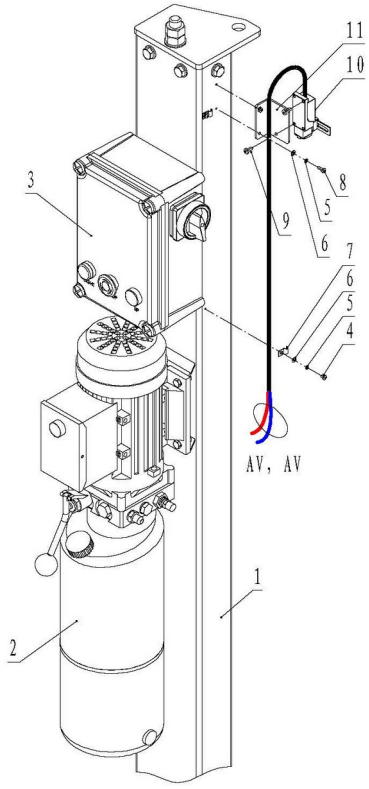

1. Colonne principale 2. Unité d'alimentation 3. Boîtier de commande (en option) 4. Vis à tête cylindrique Phillips M4*8 5. Rondelle élastique M4 6. Rondelle plate M4 7. Boucle métallique 8. Vis à tête cylindrique Phillips M4*12 9. Vis à tête cylindrique Phillips M5*12

10. Fin de course 8108 (en option) 11. Plaque de fixation du fin de course

Attention : le fil AV, AV doit être connecté au terminal AV, AV du boîtier de commande.

Étape 10 : Raccordement électrique, 230 V monophasé. Un électricien qualifié doit raccorder l'alimentation, le moteur et le fin de course. Dans l'illustration du terminal, utilisez la rangée monophasée supérieure (L/N) ; la rangée triphasée inférieure n'est pas applicable à ce modèle. PUISSANCE = alimentation ; MOTEUR = moteur ; GROUND LINE = terre de protection ; INTERRUPTEUR DE LIMITE = interrupteur de fin de course ; INTERRUPTEUR DE LIMITE BAS = interrupteur de fin de course inférieur. Les câbles de connexion illustrés sont de 3 x 2,5 mm ².

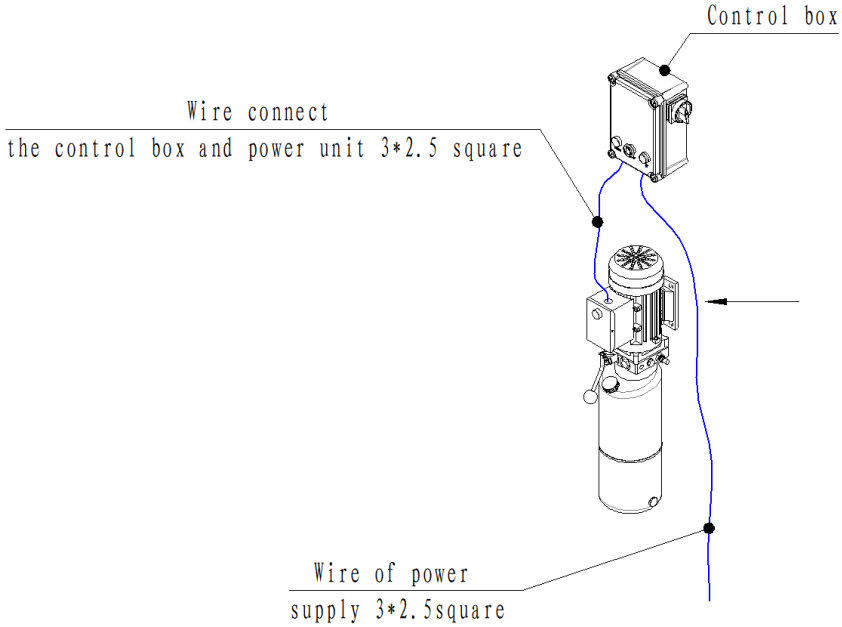

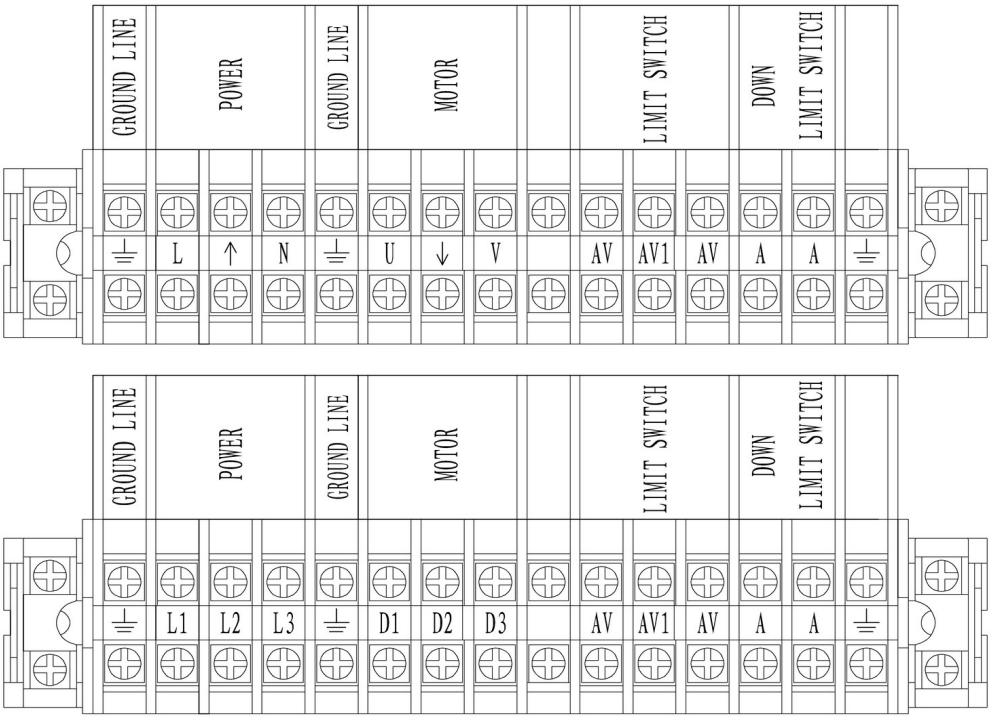

Étape 11 : Installation du joint du tuyau d'huile comme dans le schéma ci-dessous.

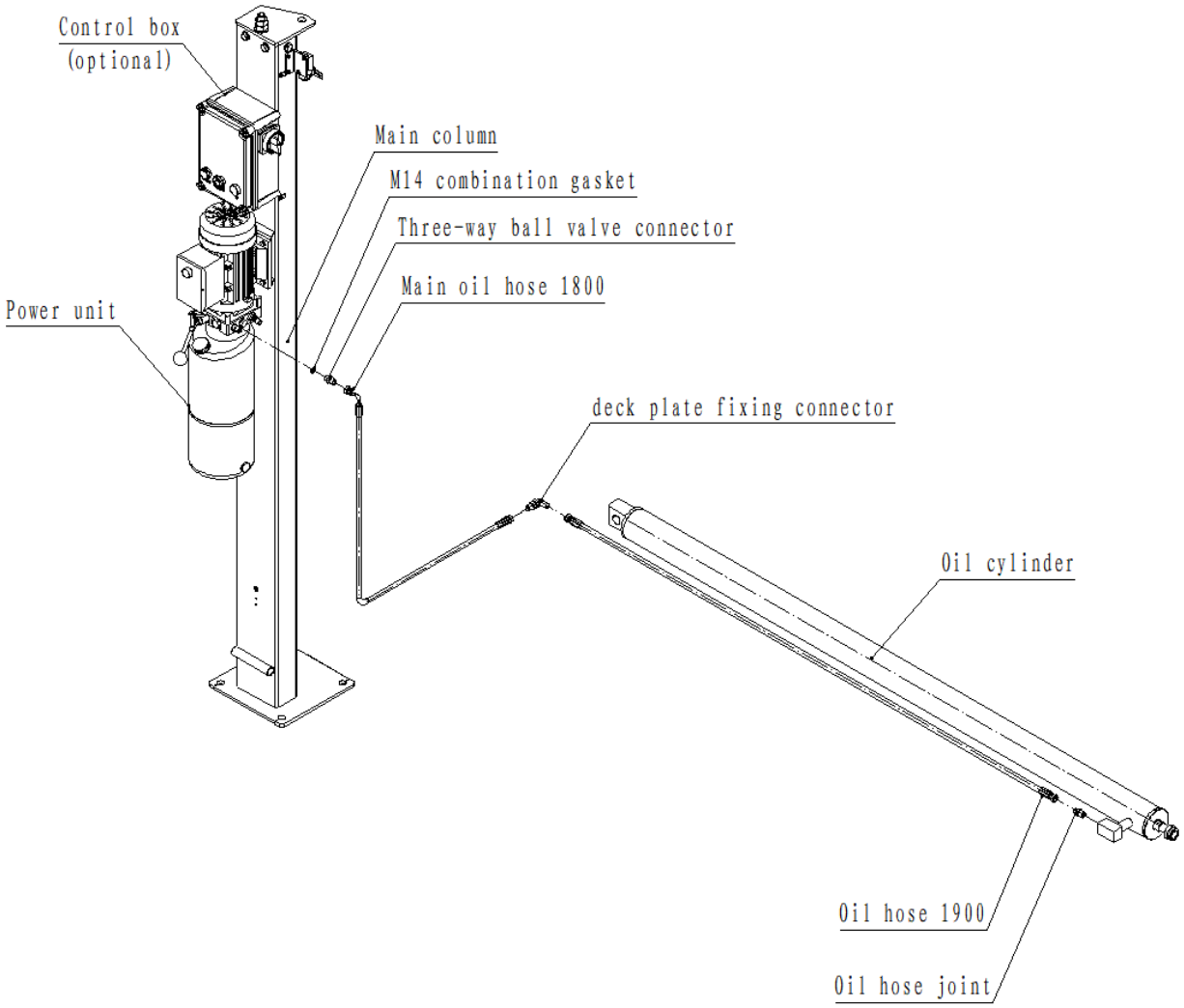

Étape 12 : Remplissage d'huile hydraulique

Remarque : lorsque la température réelle du site d'installation est supérieure à 18 degrés, il est recommandé d'utiliser de l'huile hydraulique anti-usure n° 46, et lorsque la température est inférieure à 18 degrés, il est recommandé d'utiliser de l'huile hydraulique anti-usure n° 32. La viscosité de l'huile hydraulique détermine en grande partie la vitesse de levage du pont élévateur.

Le réservoir hydraulique a une capacité de 10 L. Le niveau de remplissage normal est d'environ 80 % (environ 8 L), et non le volume plein du réservoir.

Étape 13 : Test

1. Connectez-vous à l'alimentation électrique correspondante conformément à la description de l'alimentation sur la plaque signalétique de la machine.
2. Vérifiez si le câble métallique est dans la roue du câble métallique.
3. Vérifiez l’état du verrouillage de sécurité mécanique.
4. Aucun véhicule ne doit être placé pendant le test.
5. Assurez-vous que toutes les connexions sont en bon état, puis montez le pont élévateur de stationnement à environ 1 500 mm et verrouillez-le dans le système de sécurité.

Étape 14 : Installez le système de l'agence de sécurité comme dans le schéma ci-dessous :

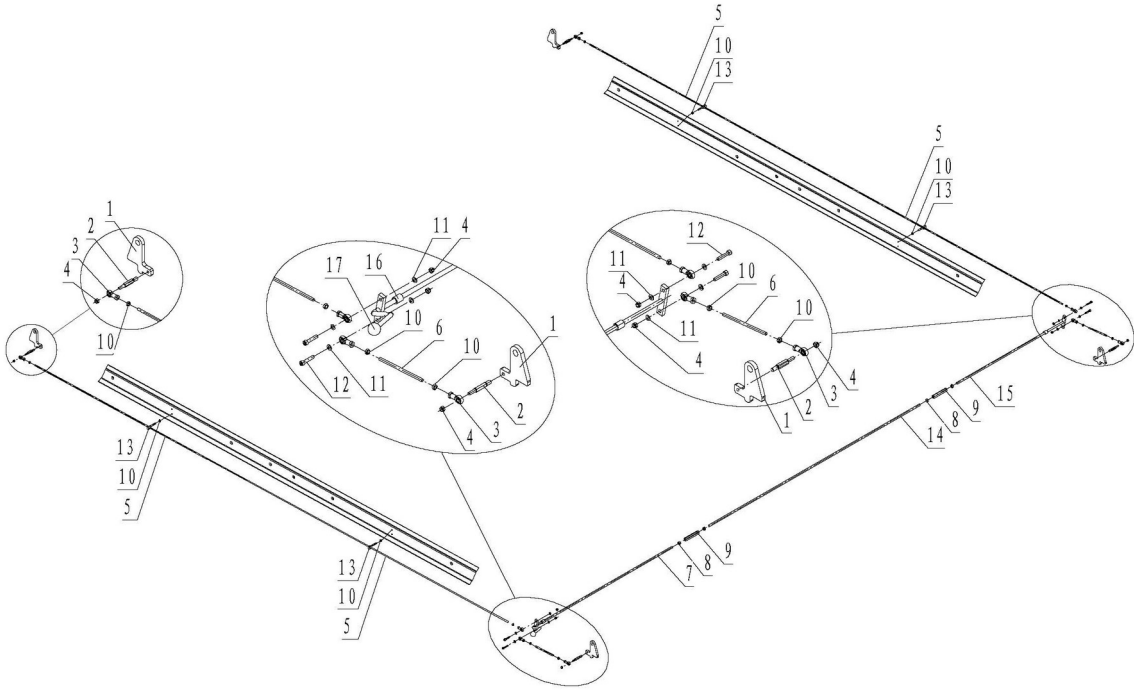

1. blocs de sécurité 2. bielle de sécurité 3. roulement universel 4. contre-écrou M8 5. tirant long 6. tirant court 7. poignée de sécurité principale **8.** Écrou M12 9. tirant fileté 10. Écrou M8 11. Rondelle plate M8 12. Vis à tête creuse M8*40 13. bague de fixation 14. bielle des poignées principales/auxiliaires 15. tirant auxiliaire 16. Manchon d'isolation de la poignée 17. Boule en bakélite

Étape 15 : Ajustez le niveau à quatre points de l'élévateur :

Maintenez le bouton UP pendant environ 3 à 5 secondes pour soulever la plate-forme hors des verrous de sécurité. Actionnez ensuite simultanément la poignée de déverrouillage manuel de sécurité et la poignée de la valve de descente. Abaissez complètement, montez à 1 000 mm et engagez les verrouillages mécaniques. Ajustez le niveau aux quatre coins comme décrit ci-dessous.

A : Mise à niveau de toute la machine

Allumez l'interrupteur d'alimentation sur le boîtier de commande, relâchez l'interrupteur d'arrêt d'urgence, appuyez sur le bouton haut, une fois le câble complètement serré, mesurez si les distances entre les extrémités des deux poutres et la plaque inférieure des colonnes principale et auxiliaire sont égales. S'ils ne sont pas égaux, ajustez le haut des écrous de câble métallique de la colonne jusqu'à ce que les distances entre les quatre extrémités des deux poutres et la plaque inférieure soient les mêmes.

B : Le nivellement de la sécurité

Appuyez sur la poignée de déchargement du groupe hydraulique, le pont élévateur descend dans un état où le verrouillage de sécurité est actif. A ce moment, le câble métallique est dans un état détendu. Mesurez maintenant si les distances entre les extrémités des deux poutres et la plaque inférieure des colonnes principale et auxiliaire sont égales. S'il n'est pas égal, ajustez l'écrou sur le dessus du bloc de sécurité dans la colonne jusqu'à ce que la distance entre les quatre extrémités des deux poutres et la plaque inférieure soit la même.

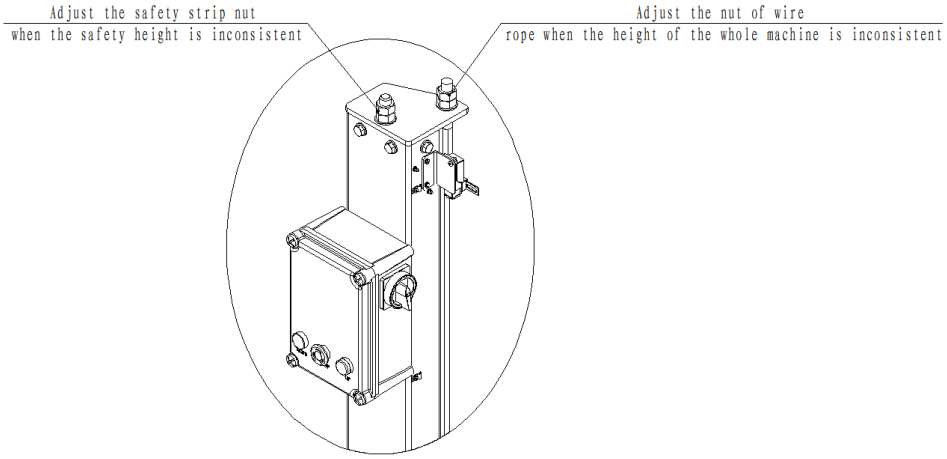

Étape 16 : Réglez le fin de course supérieur de manière à ce que la hauteur de levage maximale soit de 1 880 mm.

Étape 17 : Installez le bac d'égouttement d'huile, le bac à outils, les déflecteurs avant et arrière.

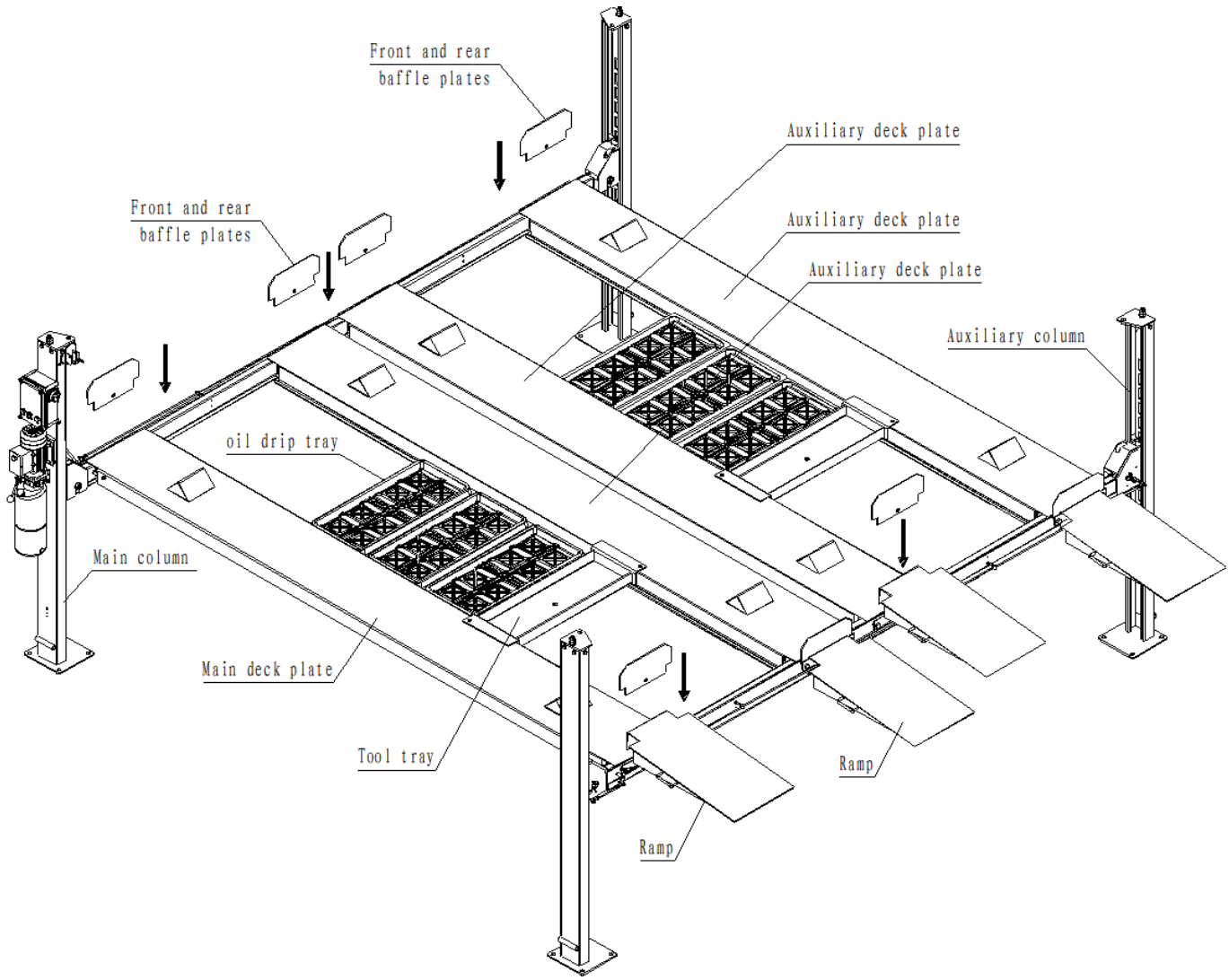

Étape 6A : Utilisation de la méthode du parking à quatre poteaux avec kit de roues mobiles.

Les fonctions et instructions du kit roue mobile sont les suivantes :

A. Le kit de roulettes en option sert uniquement à déplacer l'élévateur vide vers une autre position appropriée. Ne déplacez jamais le pont élévateur

avec des véhicules dessus.

B. Lors du levage du véhicule, le kit de roues mobiles doit être retiré et la résistance du béton au sol doit être supérieure à 3 000 psi, l'erreur est inférieure à 5 mm et l'épaisseur minimale ne doit pas être inférieure à 150 mm.

C. Après avoir retiré le kit de roulettes, effectuez un cycle complet de levage et d'abaissement sans charge. Vérifiez que tous les composants sont correctement installés avant de conduire un véhicule sur le pont élévateur.

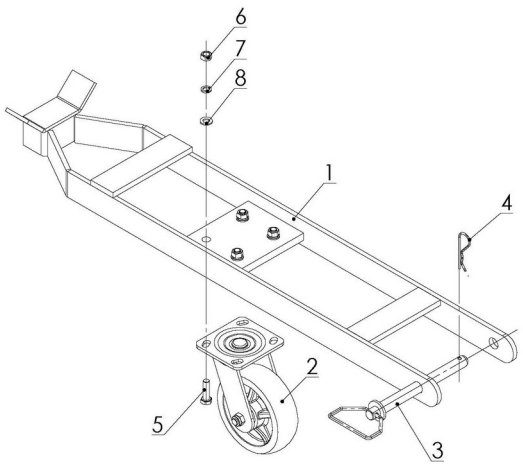

Kit mobile

1.kit mobile soudure partie 2. roue universelle

3. anneau de traction du kit mobile 4. circlip à ressort

5. Vis hexagonale M10*35 6. Écrou M10

7. Rondelle élastique M10 8. Rondelle plate M10

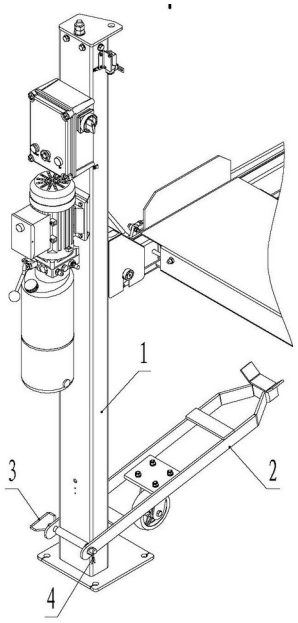

Installation du kit mobile

1. colonne principale 2. kit mobile

3. anneau de traction du kit mobile 4. circlip à ressort

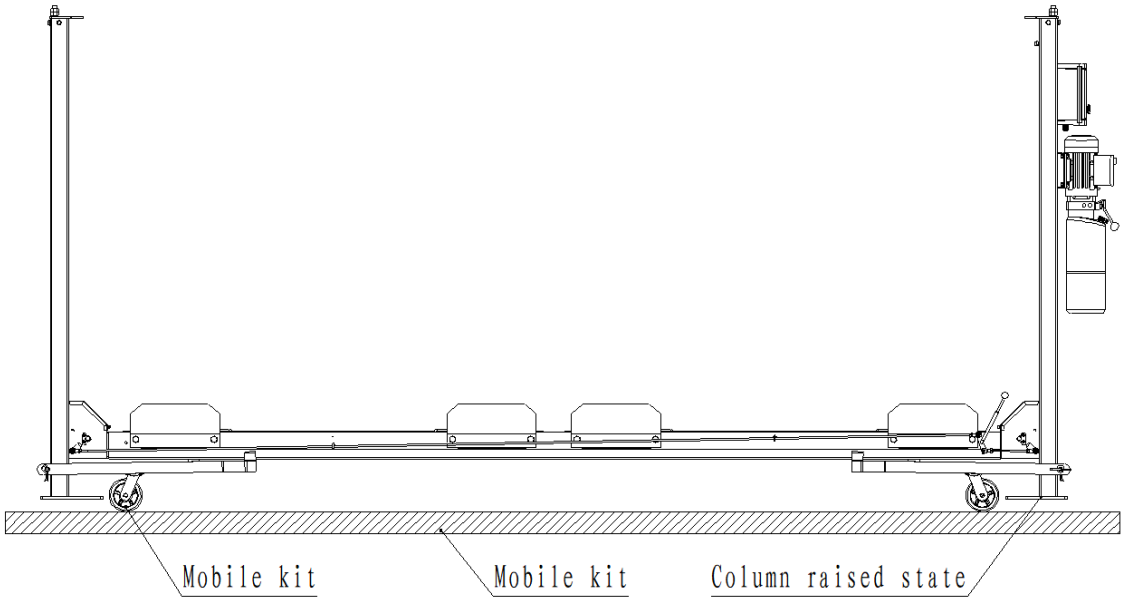

ATTENTION

1. L'installation et l'utilisation de l'étape 6 et la méthode d'utilisation du kit de roues mobiles de l'étape 6A peuvent être utilisées pour le pont élévateur de stationnement à quatre colonnes, et le client peut en choisir un en fonction de la situation réelle.
2. Les étapes ci-dessus sont toutes les étapes d'installation du parking à quatre colonnes
3. Hammer Tools s'engage à améliorer continuellement la qualité des produits et à mettre à jour les spécifications techniques, sous réserve de modifications sans préavis.
4. Vérifiez les précautions après l'installation

- 1 Si la colonne est perpendiculaire au sol
- 2 Si le raccordement du tuyau d'huile est en place
- 3 Si la connexion par câble métallique est en place
- 4 Si les plaques de pont principales et auxiliaires sont installées en place
- 5 Le branchement électrique est-il correct ?
- 6 La connexion des autres pièces est-elle bien serrée ?

Opération

4.1 Instructions pour les notes d'utilisation

4.1.1 Vérifiez toutes les connexions avec le tube et la machine ne peut être utilisée que s'il n'y a pas de fuite d'huile.

4.1.2 Si le dispositif de sécurité du pont élévateur de stationnement tombe en panne, il ne doit pas être utilisé.

4.1.3 Positionner le centre de gravité du véhicule au centre de la zone de levage. N'utilisez pas le pont élévateur avec une charge mal positionnée.

4.1.4 Pendant la montée et la descente du pont élévateur, l'opérateur et les autres membres du personnel doivent se trouver dans la zone sûre.

4.1.5 Lorsque le bras de levage s'élève à la hauteur souhaitée, l'alimentation doit être coupée pour éviter une opération incorrecte du non-opérateur.

4.1.6 Avant de garer le véhicule sous l'équipement de stationnement, vous devez appuyer sur la poignée vers le bas pour vous assurer que le verrou de sécurité est enclenché. Lorsque le pont élévateur de stationnement monte et descend, toutes les personnes et tous les véhicules ne sont pas autorisés sous l'équipement de stationnement.

4.2 Organigramme des opérations

Montée	Descente
Dégager la zone et positionner correctement le véhicule.	Dégager complètement la zone sous le pont.
Mettre sous tension et maintenir le bouton UP.	Mettre sous tension.
Vérifier la stabilité et lever à la hauteur souhaitée.	Lever légèrement, puis actionner simultanément la poignée de sécurité et celle de la valve de descente.
Poser sur les verrous mécaniques et couper l’alimentation.	Abaisser complètement avant de retirer le véhicule.

4.3 Instructions de fonctionnement du boîtier de commande

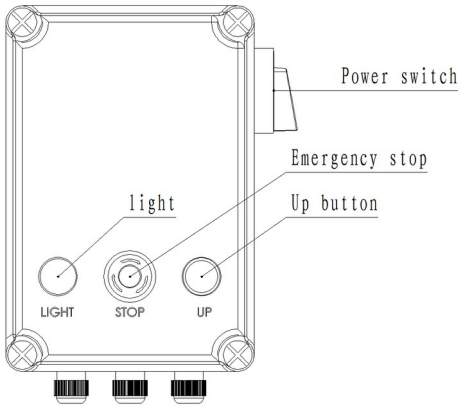

4.4 Instructions d'utilisation

Relever

1. Mettez sous tension.

2. Placez le véhicule au milieu de la plate-forme, sinon un risque de renversement pourrait survenir.

3. Appuyez et maintenez le bouton haut pour élever l'élévateur à la hauteur souhaitée, relâchez le bouton haut et l'élévateur s'arrêtera immédiatement.

4. A la hauteur requise, vérifiez que le véhicule est stable. Actionnez la poignée de la vanne d'abaissement du groupe hydraulique jusqu'à ce que tous les verrous de sécurité mécaniques soutiennent la plate-forme. Coupez l’alimentation.

Le pont élévateur est uniquement destiné au stationnement. Il ne s'agit pas d'un pont élévateur d'atelier pour travailler sous les véhicules.

Descendre

1. Éliminez toutes les personnes, véhicules et obstacles se trouvant sous le pont élévateur. 2. Mettez sous tension. 3. Appuyez sur HAUT pour soulever la plate-forme hors des verrous de sécurité mécaniques.

4. Tenez simultanément la poignée de déverrouillage manuel de sécurité et la poignée de la valve d'abaissement du groupe hydraulique pour abaisser le pont élévateur.

5. Lors de la descente jusqu'au point où la machine touche le fin de course inférieur, le signal sonore déclenchera une alarme et le pont élévateur continuera à descendre jusqu'à ce qu'il descende à la position la plus basse. (Facultatif pour cette fonction)

6. Conduisez la voiture

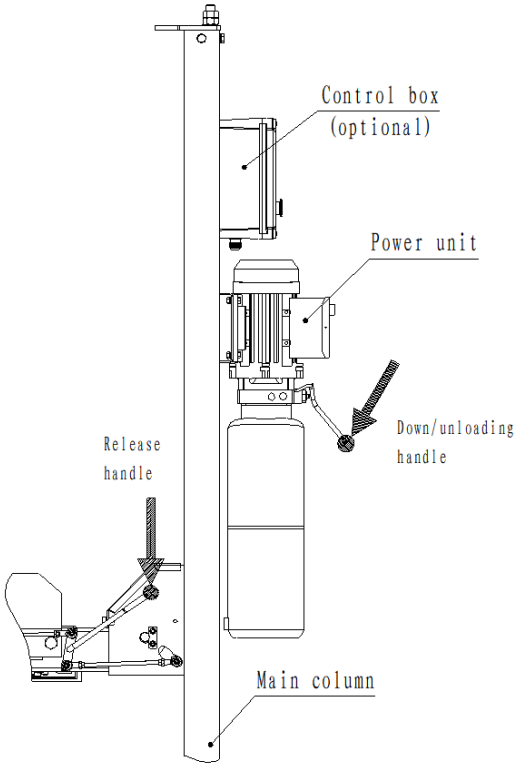

Diagnostic et solution du problème

Attention:

Si vous ne parvenez pas à résoudre un problème, arrêtez d'utiliser l'élévateur et contactez Hammer Tools. Fournir une description et des photographies du défaut pour faciliter le diagnostic.

Phénomène de défaut	cause	solutions
Bruit anormal	Friction ou rayure à l'intérieur de la colonne	Ajoutez de l'huile lubrifiante dans la colonne
	Obstructions à l'intérieur de la colonne	Nettoyer les obstacles internes
Le moteur ne tourne pas et ne monte pas	Bobinage du moteur endommagé	Remplacer le moteur
	Mauvais contact avec le fil	Vérifiez et connectez les lignes
	Câblage du fin de course débranché ou dysfonctionnement de	Connectez la ligne. Ajuster ou remplacer le fin
Le moteur tourne mais ne monte pas	Sens de rotation du moteur incorrect	Connexion correcte des fils
	Soupape de surpression desserrée ou obstruée	Ajuster ou nettoyer la soupape de surpression
	La pompe à engrenages est endommagée	Remplacer la pompe à engrenages
	Manque d'huile hydraulique	Remplissage d'huile hydraulique
	Tuyau d'aspiration desserré	Serrage du tuyau d'aspiration
	Soupape d'amortissement desserrée ou obstruée	Serrez ou nettoyez la vanne tampon
Le pont élévateur descend lentement après avoir été soulevé	Fuite du joint de cylindre	Remplacement des joints
	Clapet anti-retour fuyant ou défectueux	Démonter et nettoyer le composant ;
	Soupape de surpression défectueuse	Démonter et nettoyer le composant ;
	Vanne de descente manuelle ou électrovanne de descente	Démonter et nettoyer le composant ;
	Câbles métalliques desserrés ou mal réglés	Vérifier la tension du câble et le réglage du
Soulever trop lentement	Le filtre à huile est bouché	Démonter et nettoyer le composant ;
	Air dans l'huile hydraulique	Remplissage d'huile hydraulique
	Mauvais réglage de la soupape de surpression	ajuster
	Huile hydraulique à une température supérieure à 45 °C	Remplacer l'huile hydraulique
	Usure des joints de cylindre d'huile	Remplacement de la pièce de joints
	La lubrification du cylindre n'est pas bonne	Remplacez l'huile lubrifiante dans le cylindre
Descendre trop lentement	Vanne de contrôle de débit coincée ou obstruée	Démonter et nettoyer le composant ;
	L'huile hydraulique est sale	Remplacer l'huile hydraulique
	Soupape de rupture de tuyau obstruée	Remplacer la valve de rupture de tuyau
	Obstruction du tube d'huile	Obstruction du tube d'huile
Câble métallique	Pas de lubrification à la graisse lors de l'installation	Remplacer le câble en acier

Instructions d'entretien

L'entretien de routine simple et peu coûteux peut garantir le fonctionnement normal et la sécurité de la machine. Voici les exigences d'entretien de routine.

La durée d'entretien de routine recommandée suivante peut être basée sur l'environnement d'utilisation et la fréquence de l'pont élévateur.

Les pièces nécessitant une lubrification sont indiquées ci-dessous :

A : câble métallique

B : Blocs coulissants à l'intérieur des colonnes

C : Tous les roulements de poulie à câble

D : Mécanisme de verrouillage de sécurité principal

E : Mécanisme de sécurité contre la rupture de câble

6.1 Vérifiez les éléments suivants avant l'utilisation quotidienne

Avant chaque utilisation, inspectez l'élévateur. Vérifiez les verrous de sécurité tous les jours. Un verrou de sécurité défectueux peut provoquer des blessures graves, voire la mort. N'utilisez pas un pont élévateur avec un équipement de sécurité défectueux.

Pendant le fonctionnement, écoutez l'enclenchement de tous les verrous de sécurité mécaniques.

▲ Vérifiez le raccordement et les fuites du tuyau hydraulique.

▲Vérifiez la connexion du câble métallique et la connexion de la partie électrique.

▲ Vérifiez la fixation des boulons d'ancrage. (vérifiez-le lorsque vous le fixez)

6.2 Contenu du contrôle hebdomadaire

▲Vérifiez la flexibilité des pièces mobiles.

▲Vérifiez l'état des composants de sécurité.

▲ Vérifiez le volume d'huile hydraulique. Appuyez sur la touche ascendante pour faire monter la plateforme au plus haut niveau. Si vous ne pouvez pas atteindre l'altitude la plus élevée, l'huile hydraulique dans le réservoir ne suffit pas.

▲ Vérifiez la fixation des boulons d'ancrage. (vérifiez-le lorsque vous le fixez)

6.3 Contenu de l'inspection de routine mensuelle

▲Fixation des boulons

▲ L'étanchéité du système hydraulique, en cas de détection de fuite d'huile, serrez la position du joint.

Vérifiez l'usure des axes, des rouleaux, des chariots et des pièces mobiles associées et une lubrification correcte. Remplacez rapidement les pièces endommagées.

▲ Vérifier la lubrification et l'usure du câble en acier.

6.4 Contenu de l'inspection de routine annuelle

▲Videz le réservoir pour vérifier l'état de l'huile hydraulique.

▲Nettoyez le filtre dans le réservoir.

Avertissement:

Si la machine est entretenue en stricte conformité avec les exigences ci-dessus, la machine sera toujours dans un état de fonctionnement normal. En même temps, cela peut largement éviter les accidents.

Annexes

Pièce jointe 1 : Liste de colisage

N°	Chiffre n°	Nom	Quantité	Remarques
1	—	Plaque de pont principal	1	
2	—	Plaque de pont auxiliaire	3	
3	—	Colonne principale	1	
4	—	Colonne auxiliaire	3	
5	—	Plaque supérieure de colonne diagonale principale	2	
6	—	Plaque supérieure de colonne diagonale auxiliaire	2	
7	—	Blocs de sécurité	4	
8	—	Assemblage de poutre	2	
9	—	Soudage en rampe	4	
10	—	Couvercle d'extrémité de poutre A	2	
11	—	Fin de recouvrement de poutre B	2	
12	—	bac de récupération d'huile	6	
13	—	Plateau à outils	2	
14	Non	Centrale hydraulique	1	230 V, monophasé
15	—	Kit de roulettes (en option)	4	
16	—	Déflecteur avant/arrière	8	
17	—	Déflecteur	8	
18	—	Supports de blocage des pneus	8	
19	Non	Institution de sécurité	1	
20	Non	Boîte de pièces	1	

Liste des pièces en option

N°	Chiffre n°	Nom	N°	Remarque
1	Non	Boîtier de commande	1	230 V, monophasé
2	Non	Vis à tête cylindrique Phillips M5*12	2	
3	—	Plaque de fixation du fin de course	1	ME8108 fin de course avec fil 1 mètre 2*0.75 carré (partie interrupteur de
4	—	Fin de course ME8108	1	
5	Standard	Vis à tête cylindrique Phillips M5*12	2	
6	Standard	Vis à tête cylindrique Phillips M4*12	2	
7	Standard	Rondelle élastique M4	4	
8	Standard	Rondelle plate M4	4	
9	Standard	Vis à tête cylindrique Phillips M4*8	2	

10	Standard	carte métallique de 6 mm	2	fin de course haut)

Liste des pièces de rechange (standard)

N°	Chiffre n°	Nom	N°	Remarque
1	Non	Vis hexagonale M12*30	16	Galvanisé
2	Non	Rondelle plate M12	32	Galvanisé
3	Non	Rondelle élastique M12	16	Galvanisé
4	Non	Écrou M12	16	Galvanisé
5	Non	Boulon d'ancrage M16*120	16	Galvanisé
6	Non	Vis à tête creuse M8*25	4	Galvanisé
7	Non	Rondelle plate M8	4	Galvanisé
10	Non	Rondelle élastique M8	4	Galvanisé
11	Non	Écrou M8	4	Galvanisé
12	—	Bielle de sécurité principale	4	Galvanisé
13	Non	Contre-écrou M8	4	Galvanisé
19	Non	Vis hexagonale M18*110	16	Galvanisé
20	Non	Rondelle plate M18	16	Galvanisé
21	Non	Rondelle élastique M18	16	Galvanisé
22	Non	Écrou M18	16	Galvanisé
23	—	Durite d'huile principale 1800	1	
24	—	Connecteur de robinet à tournant sphérique à trois voies	1	
25	Non	Joint combiné M14	1	
26	Non	Manuel	1	

Annexe 2 : Dimensions

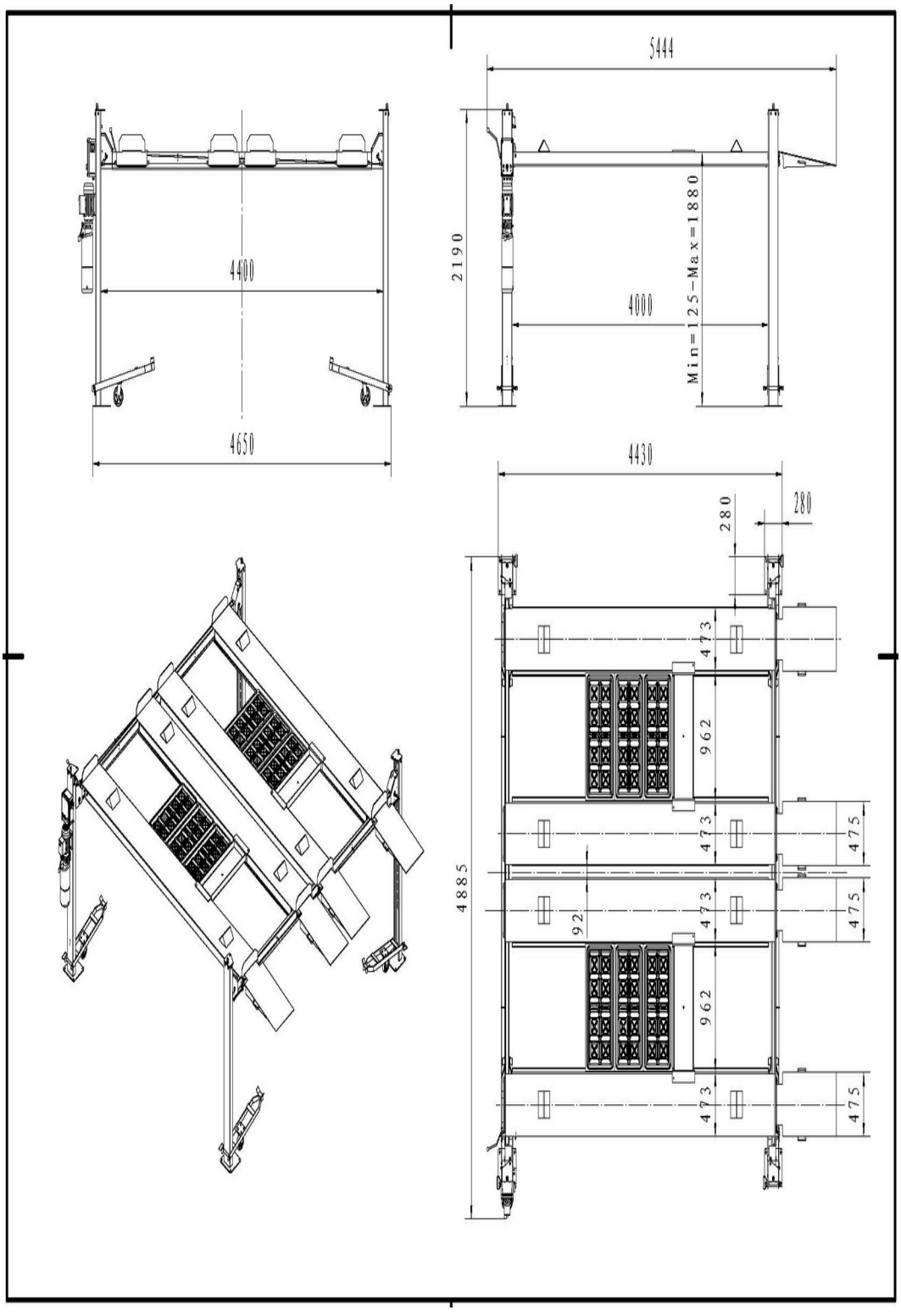

Annexe 3 : Dessin d'installation des fondations

Le schéma de base du pont élévateur lorsqu'il est utilisé de manière fixe est le suivant.

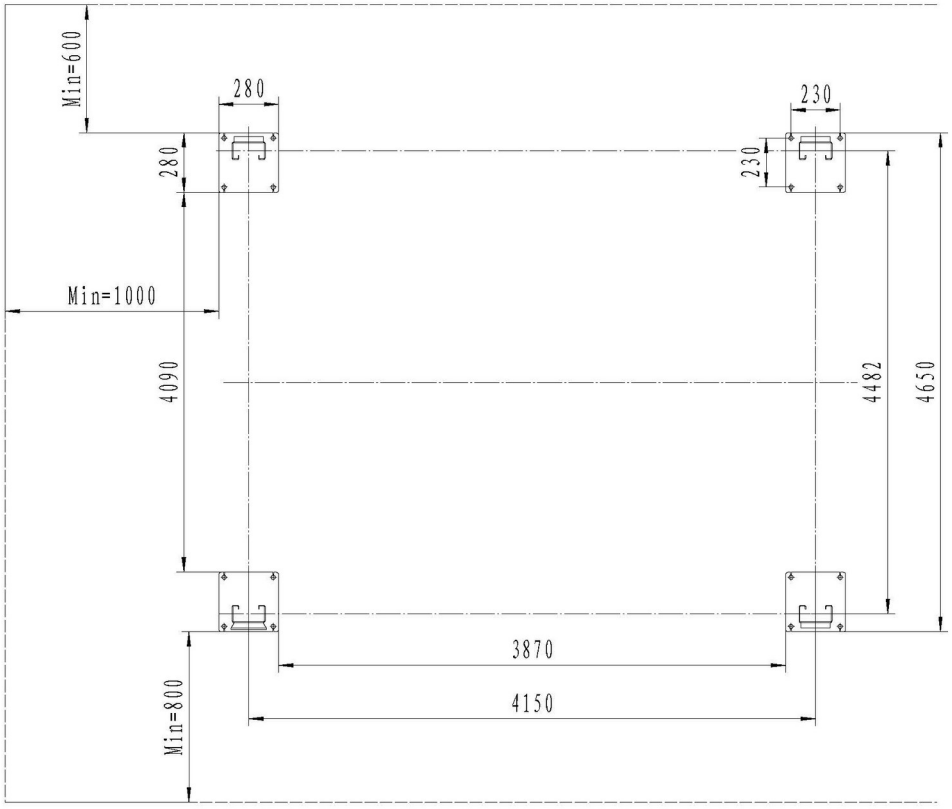

Annexe 4 : Schéma hydraulique

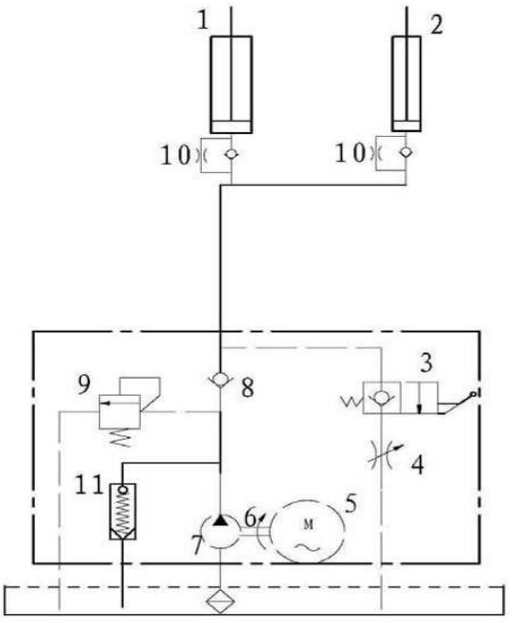

1.1. Cylindre 2. Soupape de rupture de tuyau 3. Clapet anti-retour 4. Soupape de surpression 5. Soupape de descente manuelle 6. Moteur 7. Pompe à engrenages 8. Soupape de régulation de débit 9. Filtre

Annexe 5 : Schéma de principe des équipements électriques

230 V monophasé – schéma électrique (circuit source étiqueté 220 V). Faites correspondre les composants réels du moteur et de la commande à la plaque signalétique avant la connexion.

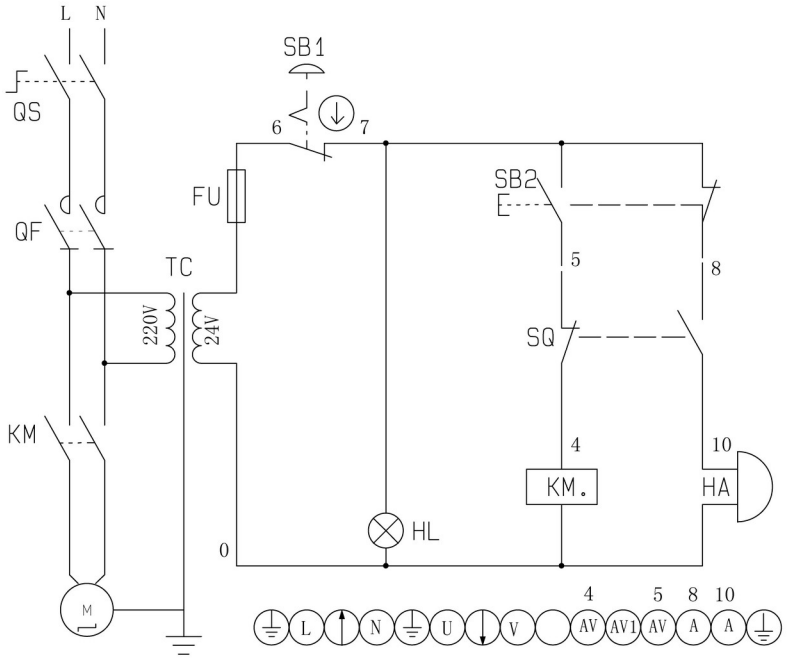

QS	Interrupteur principal	QF	Fusible	KM	Contacteur CA	TC	Transformateur
FU	Fusible	SB1	Interrupteur d'arrêt d'urgence	SB2	Bouton HAUT	SQ	Fin de course
HL	Voyant lumineux	HA	Ronfleur				

Légende des illustrations

English	Français
Main column	Colonne principale
Auxiliary / vice column	Colonne secondaire
Beam	Traverse
Main deck plate	Chemin de roulement principal
Auxiliary deck plate	Chemin de roulement secondaire
Power unit	Centrale hydraulique
Control box	Boîtier de commande
Safety / insurance rack	Crémaillère de sécurité
Main safety / insurance	Verrouillage principal
Cable-break safety	Sécurité contre rupture de câble
Cable-break safety spring	Ressort de sécurité de câble
Steel cable	Câble en acier
Wire rope pulley	Poulie de câble
Wooden block	Cale en bois
Tire blocking bracket	Support de butée de roue
Baffle / stop plate	Butée anti-roulement
Oil tray	Bac de récupération d’huile
Tool tray	Plateau à outils
Mobile kit	Kit de roulettes en option
Drilling / Cleaning / Expansion / Fixing	Percer / Nettoyer / Insérer la cheville / Serrer
Motor wire	Câble moteur
Power wire / power line	Câble d’alimentation
Ground line / PE	Conducteur de protection
Limit switch	Fin de course
Electromagnet	Électroaimant de déverrouillage
Oil-return solenoid valve	Électrovanne de retour d’huile
Flat washer / flat mat	Rondelle plate
Spring washer / spring mat	Rondelle élastique
Nut	Écrou
Hexagon screw	Vis hexagonale
Cross pan-head screw	Vis à tête cylindrique cruciforme
UP / DOWN / LOCK / STOP	MONTÉE / DESCENTE / VERROUILLAGE / ARRÊT
First / second steel frame	Premier / deuxième cadre de transport