Modello: Parkbühne 4.2T Quattro

●Ponte sollevatore per parcheggio a quattro colonne

● Sblocco manuale della serratura

●Capacità di sollevamento: 4200Kg

Installazione, funzionamento e manutenzione

Manuale di istruzioni

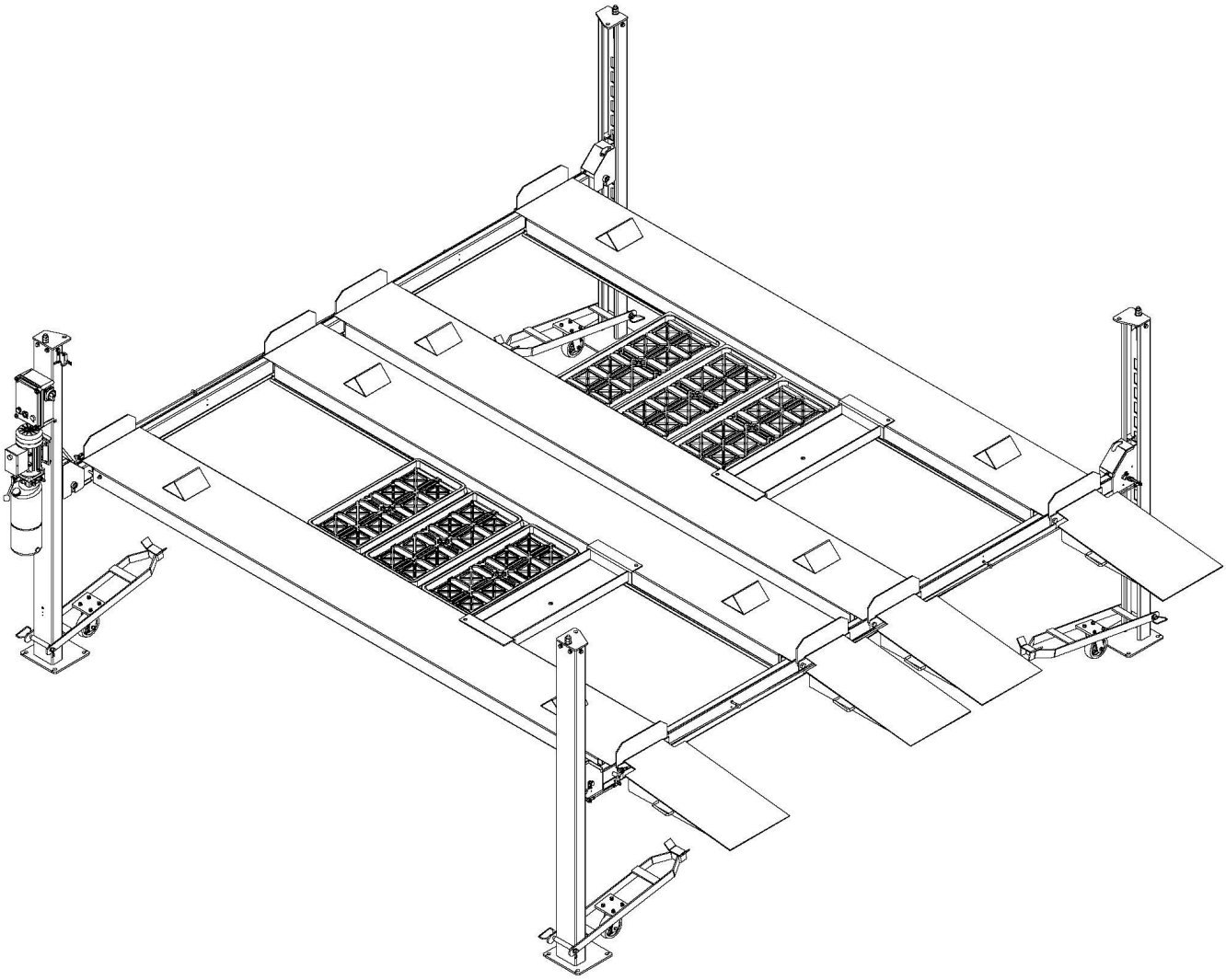

Le istruzioni fanno parte del prodotto. Per favore, mettilo dove puoi trovarlo in qualsiasi momento. Leggere attentamente le istruzioni complete e quindi iniziare a installare, utilizzare e manutenere.
Il produttore e i rivenditori non saranno responsabili per eventuali incidenti causati dalla modifica arbitraria degli accessori da parte del cliente o da un funzionamento errato.

Contenuto

1. Istruzioni di sicurezza.....

1.1 Dichiarazione importante

1.2 Operatori qualificati e istruzioni

1.3 Precauzioni di sicurezza

1.4 Segnali di pericolo

1.5 La norma sul rumore

2. Presentazione del prodotto.....

2.1 Descrizione del prodotto

2.2 Dati tecnici

2.3 La struttura principale dell'intera macchina

3. Installazione.....

3.1 Preinstallazione

3.1.1 Strumenti

3.1.2 Requisiti del terreno

3.1.3 Controllare le parti

3.2 Precauzioni durante l'installazione

3.3 Istruzioni sulle fasi di installazione

3.4 Verificare le considerazioni dopo l'installazione

4. Funzionamento.....

4.1 Istruzioni per note operative

4.2 Diagramma di flusso operativo

4.3 Interfaccia della scatola di controllo

4.4 Istruzioni operative

5. Diagnosi e soluzione del problema.....

6. Istruzioni per la manutenzione.....

7. Allegato.....

Allegato 1 Distinta di imballaggio dell'intera macchina

Allegato 2: Dimensioni

Allegato 3 Disegno di installazione della fondazione

Allegato 4 Schema idraulico

Allegato 5 Schema elettrico

Istruzioni di sicurezza

1.1 Dichiarazione importante

Hammer Tools fornisce una garanzia di un anno per questo ponte sollevatore. Contattare Hammer Tools se si verifica un difetto di qualità entro questo periodo. Sono esclusi i danni causati da installazione o funzionamento errati, sovraccarico, fondazione in cemento inadeguata, normale usura o manutenzione insufficiente.

Questo ponte sollevatore è destinato esclusivamente al parcheggio dei veicoli. Non è consentito alcun altro utilizzo. Il fornitore e il rivenditore non sono responsabili per danni causati da un utilizzo diverso da questo scopo previsto.

●Assicurarsi di prestare attenzione al contrassegno di tonnellaggio sulla macchina e non tentare di sollevare il veicolo oltre il peso di sollevamento nominale.

●Leggere attentamente il manuale prima dell'installazione e dell'utilizzo della macchina di sollevamento in modo da evitare qualsiasi perdita di proprietà o addirittura lesioni personali causate da un funzionamento improprio.

●Qualsiasi utente non può alterare la parte di controllo della macchina o altre parti meccaniche senza il permesso del produttore.

1.2 Operatore qualificato e istruzioni per l'uso

1.2.1 Il personale qualificato e professionale può utilizzare il ponte sollevatore.

1.2.2 I collegamenti elettrici devono essere eseguiti da personale con qualifica elettrica.

1.2.3 Le persone non addestrate non devono utilizzare il ponte sollevatore.

1.3 Precauzioni di sicurezza

1.3.1 Non installare il sollevatore su asfalto. Lo spessore del calcestruzzo deve soddisfare i requisiti.

1.3.2 Prima di utilizzare il sollevatore, leggere e comprendere attentamente le istruzioni per il funzionamento in sicurezza.

1.3.3 Questo ponte sollevatore è destinato all'uso interno a meno che non sia stata specificatamente fornita una versione esterna.

1.3.4 Tenere mani e piedi lontani dalle parti in movimento, soprattutto durante la discesa del sollevatore.

1.3.5 Il personale qualificato e professionale può utilizzare il ponte sollevatore.

1.3.6 All'operatore non è consentito indossare indumenti larghi per non rimanere impigliato nelle parti in movimento durante il sollevamento della macchina.

1.3.7 Mantenere il ponte sollevatore e l'area circostante puliti e liberi da oggetti immagazzinati o altri ostacoli.

1.3.8 Prima di parcheggiare un altro veicolo sotto la piattaforma, assicurarsi che tutti i blocchi di sicurezza meccanici siano completamente inseriti. Questo ponte sollevatore è solo per il parcheggio.

1.3.9 Ispezionare regolarmente tutte le parti per eventuali danni. Controllare che il sollevatore si muova liberamente e in modo uniforme. Effettuare la manutenzione richiesta. Interrompere immediatamente l'uso del sollevatore in caso di anomalie e contattare il rivenditore.

1.3.10 Abbassare la macchina al minimo finché non ci sono veicoli sotto la macchina.

1.3.11 Senza il permesso del produttore, le parti del montacarichi non devono essere modificate.

1.3.14 Se la macchina non viene utilizzata per un lungo periodo, l'utente ha bisogno

A. Scollegare l'alimentazione. B. Scaricare e raccogliere l'olio idraulico. C. Lubrificare le parti mobili con olio idraulico.

Attenzione:

AVVERTENZA: l'installazione, il funzionamento scorretto o la modifica non autorizzata di questo sollevatore da parcheggio possono causare lesioni gravi o mortali. Leggere e seguire questo manuale. Raccogliere i fluidi idraulici e smaltirli correttamente per proteggere l'ambiente.

1.4 Segnali di pericolo

Tutti i segnali di avvertenza di sicurezza presenti sulla macchina con lo scopo di attirare l'attenzione dell'operatore da situazioni pericolose o non sicure. Le etichette devono essere mantenute pulite e devono essere sostituite se staccate o danneggiate. Leggi attentamente il significato delle etichette e memorizzalo.


PRECAUTIONS
FOR SAFE OPERATION
WARNING
Only trained personnel should operate the lift.
WARNING
Read all safety caution, and warning instructions before operating lifts.
WARNING
The lifting vehicle must not exceed the rated load.
WARNING
LOCKING
It is not allowed to work under the vehicle if safety teeth are not engaged.
WARNING
Do not drive away until the lift has fully lowered.
WARNING
When operating the lift, pay close attention to the entire lifting process.
WARNING
Always keep lifitng area clear when raising or lowering a vehicle.
WARNING
Keep feet away from lift while lowering.
WARNING
Do not go into the car or climb onto the lift during raising or lowering.
WARNING
Do not modify any safety system of lift.
WARNING
Avoid excessive rocking of vehicle while on lift.
WARNING
Carry out maintenance regularly as indicated in the manual.

Significato dei pittogrammi di sicurezza

Ordine: da sinistra, riga per riga, dall’alto verso il basso.

1. Solo personale formato può usare il ponte.

2. Leggere tutte le istruzioni di sicurezza e uso prima dell’impiego.

3. Non superare mai la portata nominale.

4. I blocchi meccanici devono essere completamente inseriti prima di accedere sotto una piattaforma sollevata.

5. Scendere dal ponte con il veicolo solo dopo il completo abbassamento.

6. Sorvegliare attentamente l’intera salita e discesa.

7. Mantenere libera la zona pericolosa durante i movimenti.

8. Tenere i piedi lontani dal ponte durante la discesa.

9. Non entrare nel veicolo né salire sul ponte mentre è in movimento.

10. Non modificare i dispositivi di sicurezza.

11. Evitare oscillazioni o scosse eccessive del veicolo sollevato.

12. Eseguire regolarmente la manutenzione prevista dal manuale.

Il Four è destinato esclusivamente al parcheggio. Il pittogramma generale di bloccaggio non autorizza riparazioni sotto il veicolo.

1.5 Normativa sul rumore

Il rumore della macchina di sollevamento dovrebbe essere inferiore a 75 dB. Per il bene della vostra salute, si consiglia di posizionare un misuratore di rumore nell'area di lavoro e osservare il rumore della macchina di sollevamento in qualsiasi momento.

Introduzione al prodotto

2.1 Descrizione del prodotto:

A: Il ponte sollevatore di parcheggio a quattro montanti è composto da colonne principali/ausiliarie, trave, piastra di copertura, rampa, sistema di sicurezza, cilindro idraulico, unità di potenza e scatola di controllo (opzionale).

B: Quando l'unità di potenza è accesa e la pompa a ingranaggi funziona, l'olio idraulico spinge lo stelo del cilindro a funzionare. Durante il movimento del cilindro, la fune d'acciaio viene spinta a muoversi. Poiché la fune d'acciaio tira la piastra del ponte e la traversa, viene realizzato il movimento verticale del ponte sollevatore di parcheggio, quindi viene ottenuto il sollevamento.

C: Il blocco di sicurezza del meccanismo di sicurezza si impegnerà automaticamente con la cremagliera nella colonna durante ogni processo di salita per garantire che non scivoli via a causa di un guasto del sistema idraulico.

Istruzioni di sicurezza:

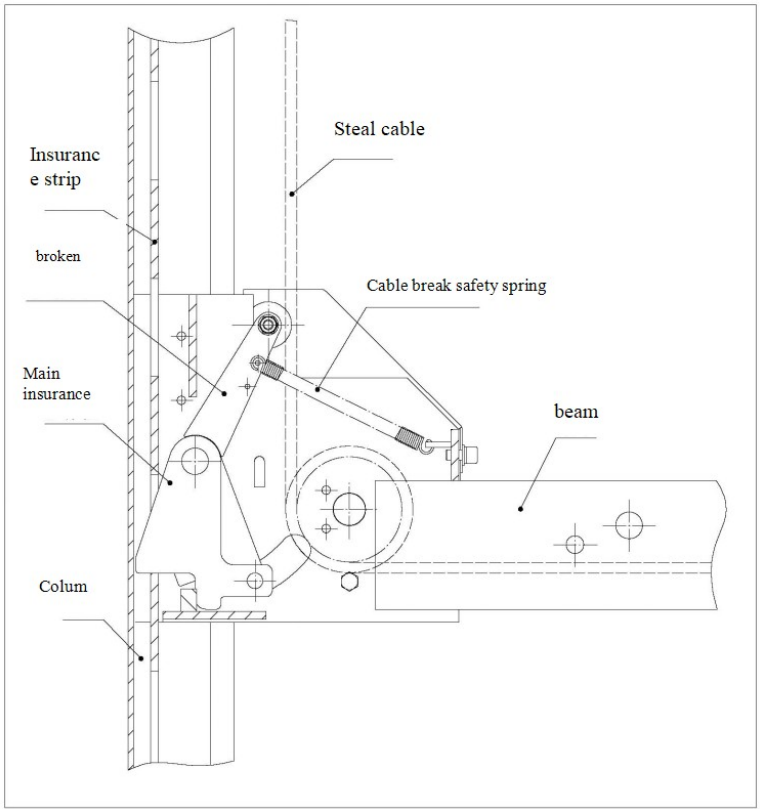

2.2 Dati tecnici

Nome del modello	Peso massimo di	Tempo di salita/disces	Altezza di sollevamento	Altezza della	Larghezza totale	Lunghezza totale
Parkbühne 4.2T	4200kg	<60s	1880mm	2190mm	4885mm	5444mm

2.3 La struttura principale dell'intera macchina

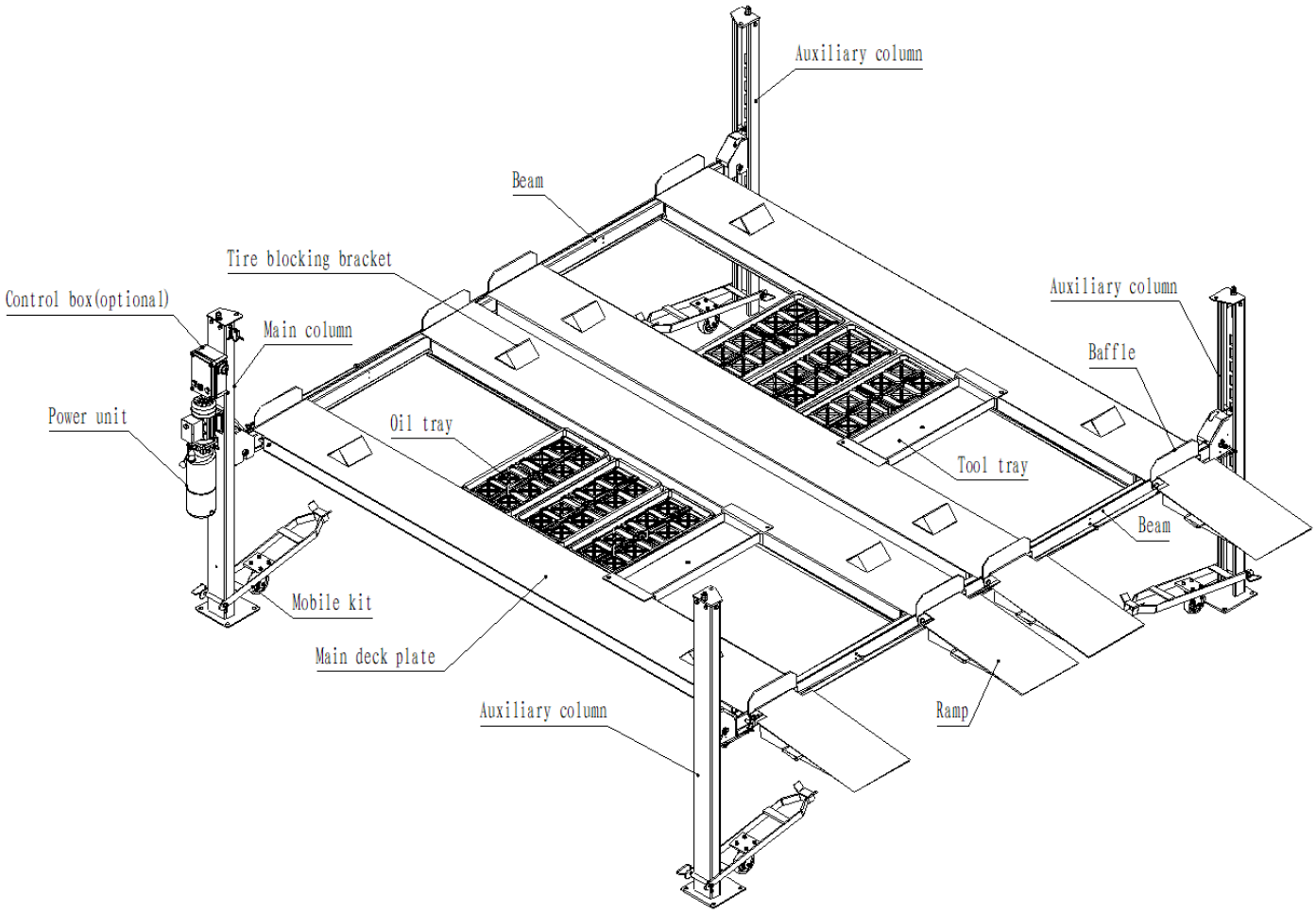
Auxiliary column
Beam
Tire blocking bracket
Control box(optional)
Main column
Auxiliary column
Baffle
Power unit
Oil tray
Tool tray
Beam
Mobile kit
Main deck plate
Auxiliary column
Ramp

Installazione

3.1 Prima dell'installazione

3.1.1 Strumenti

Strumenti richiesti: 1. Attrezzatura di sollevamento; 2. 10 L di olio idraulico antiusura (quantità di fornitura, vedere istruzioni di riempimento); 3. Trapano elettrico; 4. Gesso; 5. Nastro di misurazione; 6. Filo a piombo magnetico; Tubo livello acqua da 7,8 m, diametro 15 mm; 8. Set di chiavi a forchetta; 9. Set di chiavi esagonali; 10. Cacciavite a croce; 11. Cacciavite a lama piatta; 12. Pinze ad ago; 13. Prese da 17, 19 e 22 mm; 14. Martello da 4 libbre; 15. Pinza per anelli elastici; 16. Otto blocchi di legno, 100 x 100 x 700 mm; 17. Quattro blocchi di legno, 80 x 80 x 400 mm.

3.1.2 Requisiti di terra

Installare il sollevatore su una base di cemento solida e piana. La resistenza del calcestruzzo deve essere superiore a C20/25, lo scostamento di livello deve essere inferiore a 5 mm e lo spessore deve essere almeno 300 mm. Il calcestruzzo appena colato deve stagionare per più di 20 giorni prima dell'installazione.

3.1.3 Controllare gli accessori

Disimballare il ponte sollevatore e controllare ogni articolo confrontandolo con la lista di imballaggio nell'Appendice 1. Se le parti mancano o sono danneggiate, contattare il fornitore prima di procedere. Proseguire l’installazione nonostante parti mancanti o danneggiate è a rischio dell’installatore.

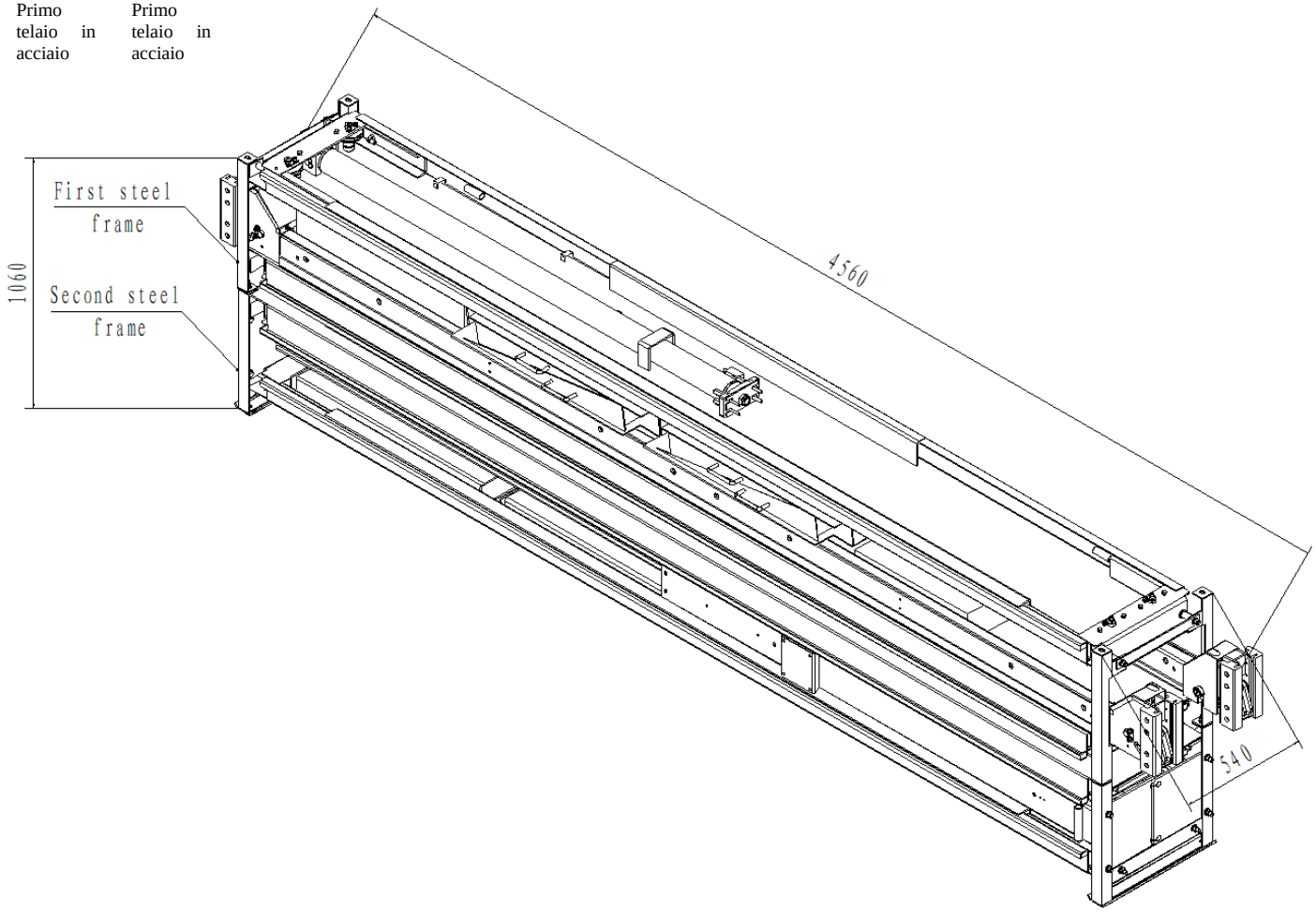

Dimensioni del pacchetto

3.2 Precauzioni durante l'installazione

Durante l'installazione, assicurarsi che tutte e quattro le colonne siano verticali e correttamente allineate. Non installarli in un angolo.

▲ Collegamento del tubo idraulico e del cavo d'acciaio, il giunto deve essere collegato in posizione, in modo da evitare perdite di olio e cavo d'acciaio allentato.

▲ Tutti i bulloni e i dadi devono essere serrati per garantire il fissaggio.

▲ Nessun veicolo dovrà essere posizionato durante la prova.

3.3 Fasi di installazione

Passaggio 1: scegli una posizione adatta:

Il ponte sollevatore per il parcheggio è solo per uso interno. Installarlo su cemento solido, mai attraverso giunti di dilatazione. L'installazione su un piano superiore richiede l'approvazione di uno specialista strutturale qualificato.

Passaggio 2: determinare la posizione di installazione e spostare il ponte sollevatore da parcheggio sul luogo di installazione con una gru.

Passaggio 3: disimballaggio

<1>: Dichiarazione: Due telai in acciaio si collegano per un totale di un pacchetto per il ponte sollevatore da parcheggio.

Utilizzare una gru per sollevare il telaio in acciaio, rimuovere le viti che collegano i due telai in acciaio e posizionare il primo telaio in acciaio sulle doghe di legno pre-posizionate a terra (lo spessore delle doghe di legno deve essere superiore a 100 mm). La parte inferiore del telaio in acciaio è sollevata da terra.

<2>: Rimuovere il materiale di imballaggio del primo telaio in acciaio:

<3>: Estrarre il pacchetto di installazione del sistema di sicurezza e la "scatola dei pezzi di ricambio" e riporli in uno spazio aperto

<4>: Rimuovere le viti di collegamento della piastra superiore del ponte principale e del telaio di imballaggio, utilizzare una gru per sollevare verso il basso la piastra superiore del ponte principale, quindi posizionarla in uno spazio aperto.

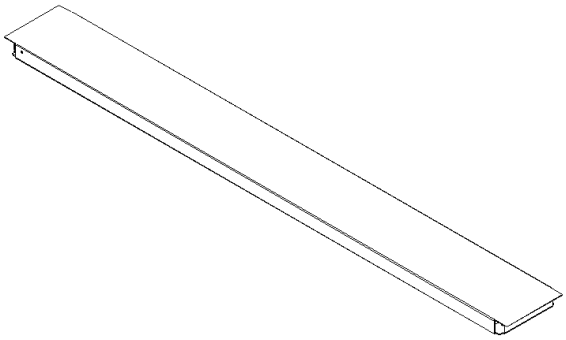

piastra del ponte principale 1 pezzo

<5> Estrarre 4 "rampe", 6 "vaschetta raccogligocce olio", 8 "deflettori anteriori e posteriori", 8 "deflettori di arresto", 1 "scatola degli accessori" e 1 "scatola di controllo",

1 pezzo di "unità di potenza", 2 pezzi principali di saldatura della piastra superiore e 2 pezzi ausiliari di saldatura della piastra superiore, metterli in uno spazio aperto.

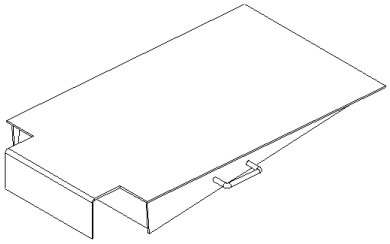

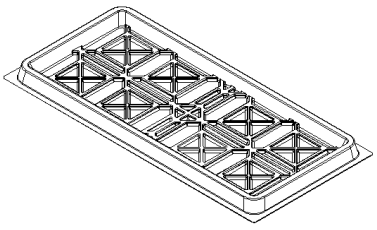

Rampe 4 pezzi vaschetta raccogliolio 6 pezzi

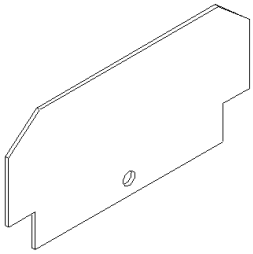

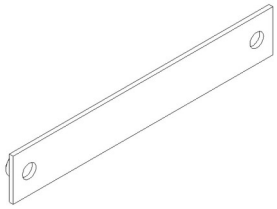

deflettori anteriori e posteriori 8pz. deflettore di arresto 8pz

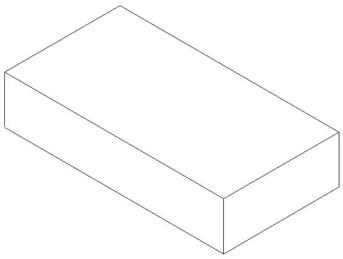

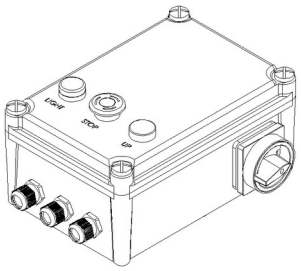

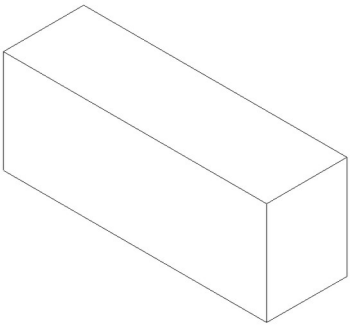

scatola accessori 1 pezzo scatola di controllo 1 pezzo (opzionale) alimentatore 1 pezzo

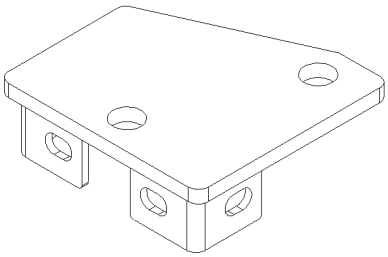

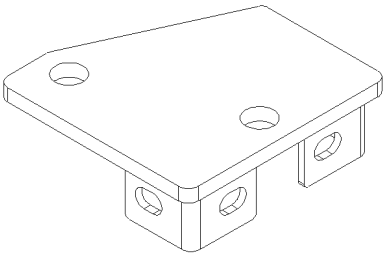

piastra superiore principale 2pz. piastra superiore ausiliaria 2pz

<6>: Usa una gru per posizionare la trave a quattro montanti del parcheggio in un posto vuoto

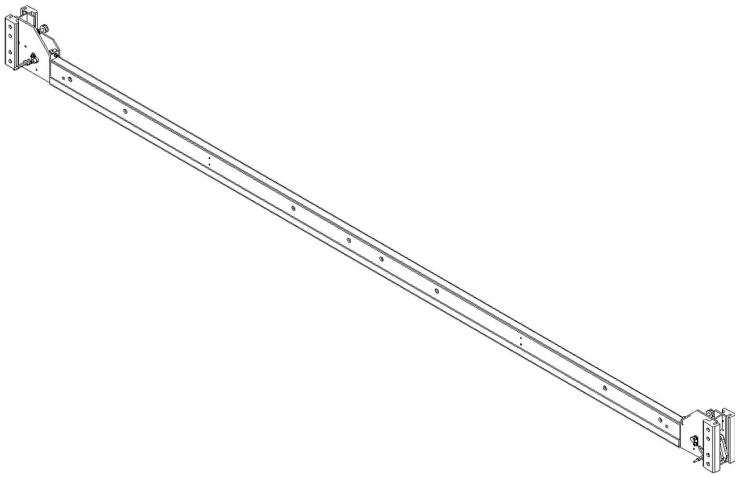

<7> Rimuovere le viti della piastra del ponte ausiliario del primo telaio e posizionare la prima piastra del ponte ausiliario in uno spazio aperto.

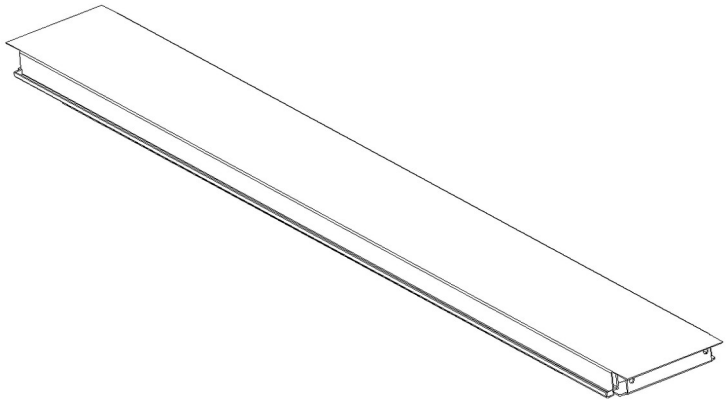

prima piastra di coperta ausiliaria

<8> Utilizzare una gru per sollevare il secondo telaio in acciaio e posizionarlo sulle doghe di legno pre-posizionate a terra (lo spessore delle doghe di legno deve essere superiore a 100 mm), lo scopo è quello di sollevare la parte inferiore del telaio da terra e utilizzare la gru per sollevare la prima piastra ausiliaria del secondo telaio. Rimuovere le viti di collegamento tra la piastra del piano ausiliario superiore e il telaio dell'imballaggio, quindi posizionarlo in uno spazio aperto.

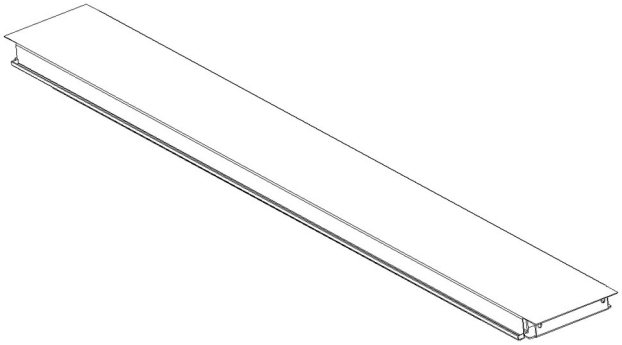

Seconda piastra di coperta ausiliaria

<9> Estrarre: 8 pezzi di staffa di bloccaggio pneumatici, 2 pezzi di copertura terminale A della trave a quattro parcheggi, 2 pezzi di copertura terminale B della trave a quattro parcheggi, 4 pezzi di blocchi di sicurezza, 4 pezzi del kit ruote mobili a quattro parcheggi, metterli in uno spazio aperto

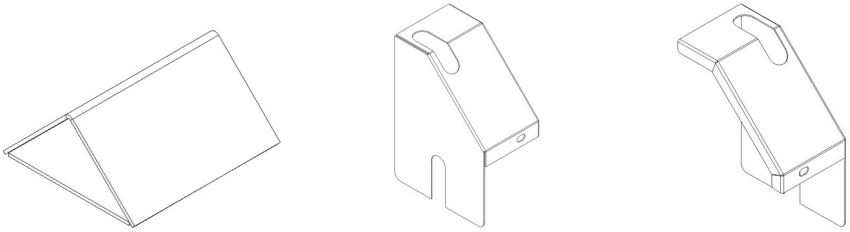

staffa bloccaggio pneumatico 8pz copertura terminale A della traversa a quattro stazionamento 2pz copertura terminale B della traversa a quattro stazionamento 2pz

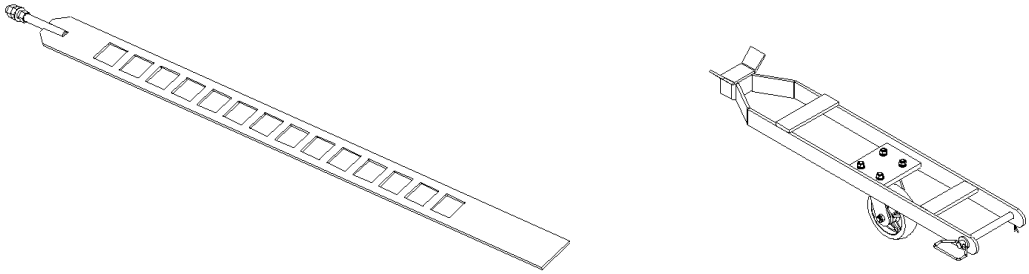

Rastrelliere di sicurezza: 4. Kit rotelle opzionale: 4 gruppi di rotelle, inclusi solo al momento dell'ordine.

<10> Rimuovere le viti che collegano le colonne principale e ausiliaria al telaio di imballaggio e posizionare 1 colonna principale e 3 colonne ausiliarie in uno spazio aperto

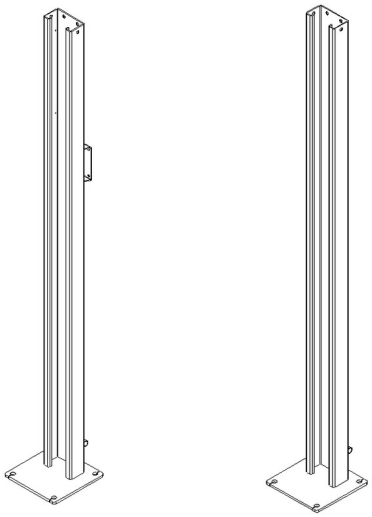

Colonna principale 1 pezzo Colonna ausiliaria 3 pezzi

<11> Estrarre 2 pezzi di "vassoio degli attrezzi" e metterli in un posto vuoto

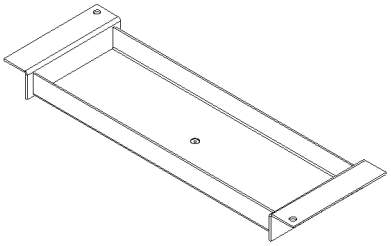

Vassoio portautensili 2 pezzi

<12> Rimuovere le viti tra la piastra di copertura ausiliaria del secondo telaio e il telaio di imballaggio, posizionare la terza piastra di copertura in uno spazio aperto.

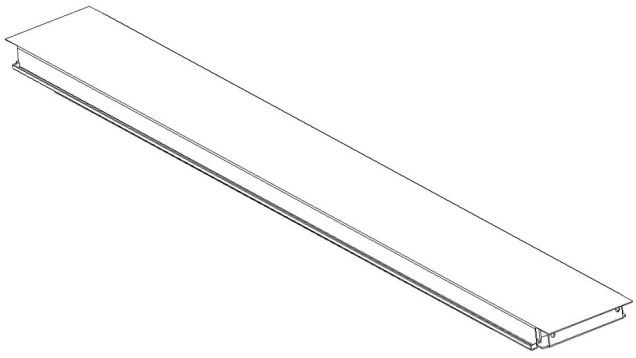

Terza piastra di coperta ausiliaria

Tutte le parti di cui sopra provengono dall'intero pacchetto

Passaggio 4: installare la colonna e la trave:

<1> Usa un metro a nastro e un gesso per segnare i punti in cui si ergono le quattro colonne e assicurati che le due diagonali abbiano la stessa lunghezza.

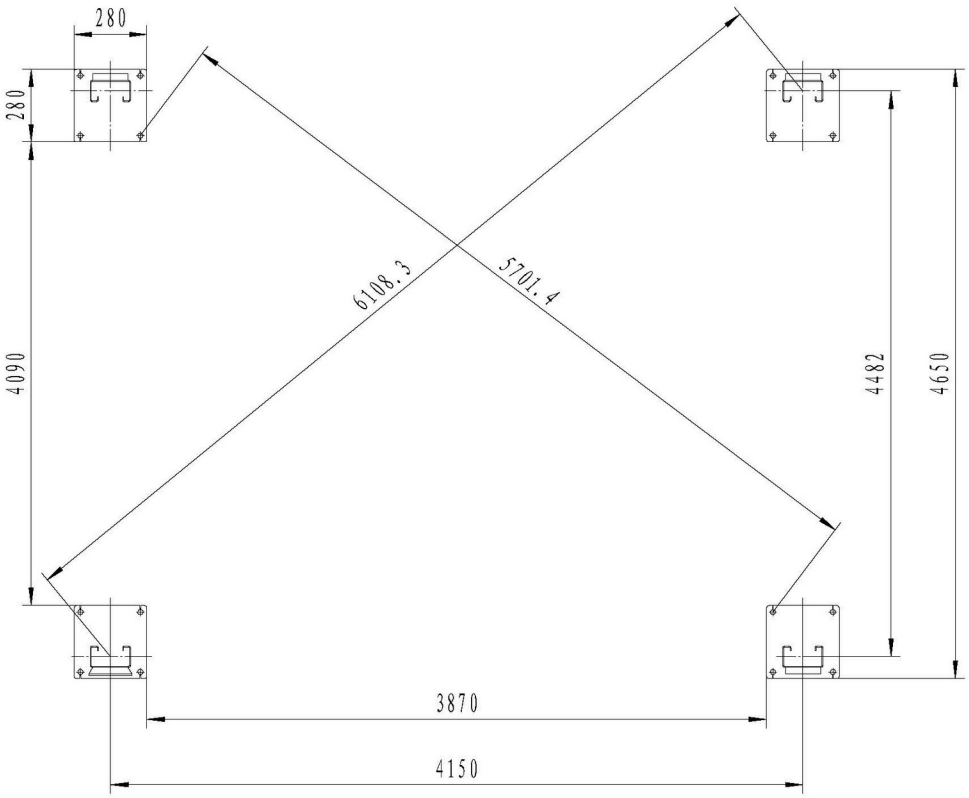

<2> Utilizzare la staffa di bloccaggio del pneumatico per imbottire la colonna verticale e appoggiarla a terra, come mostrato nella figura seguente.

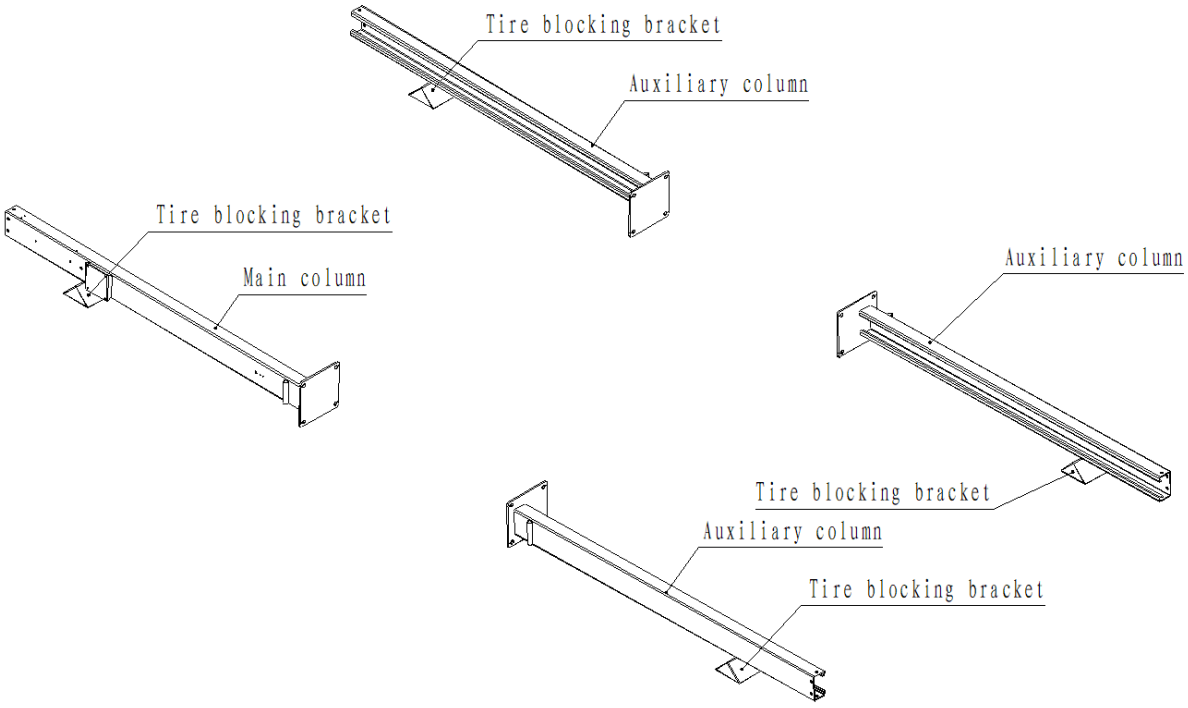

<3> Posizionare la trave nella colonna, inserire un blocco di legno alto 400 mm tra la trave e la piastra inferiore della colonna e spingere la trave sul blocco di legno (Nota: durante l'installazione della trave, prestare attenzione alla direzione della trave)

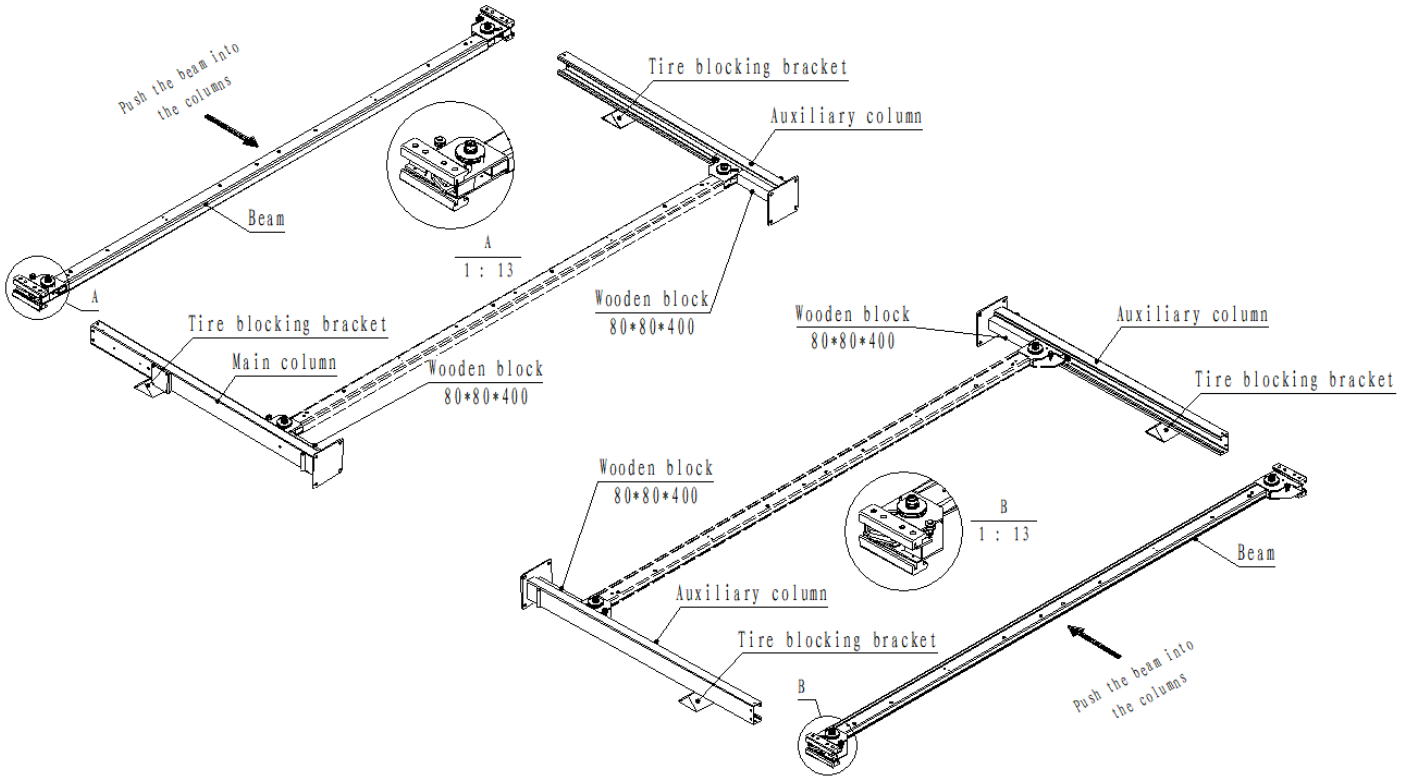

<4> Installare la scatola di controllo come di seguito. (la scatola di controllo è facoltativa)

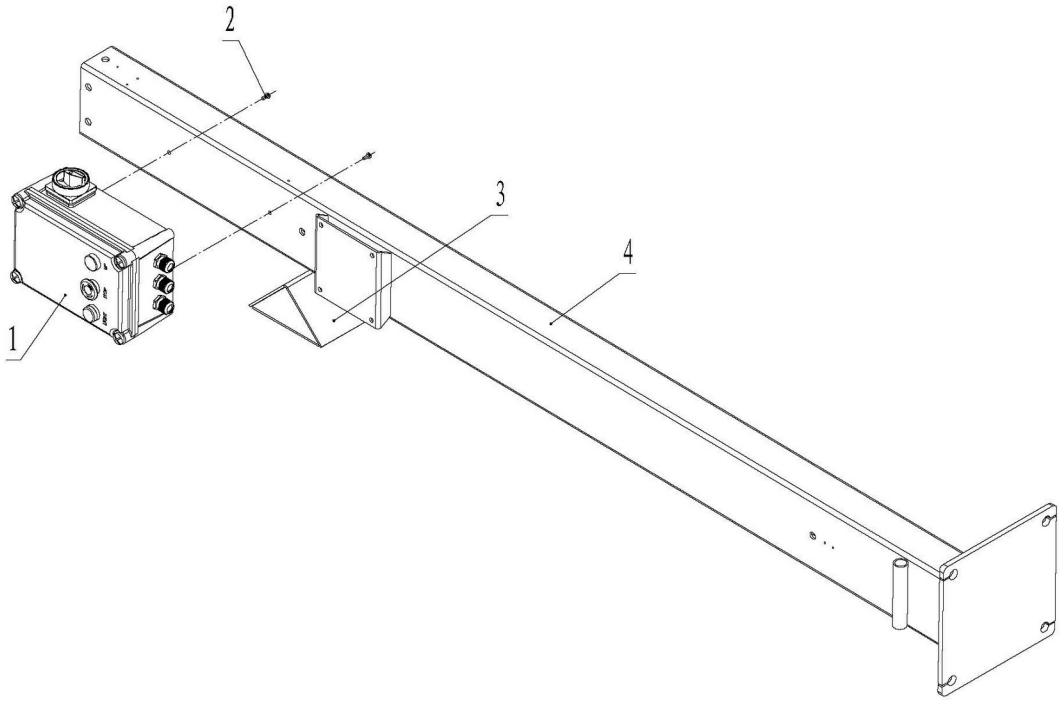

1. scatola di controllo 2. Viti a testa cilindrica Phillips M5*12 3. staffa di bloccaggio pneumatico 4. colonna principale

<5> Installare i blocchi di sicurezza: Svitare i blocchi di sicurezza e inserirli nella fessura rettangolare del cursore del raggio fino a raggiungere il fondo della colonna.

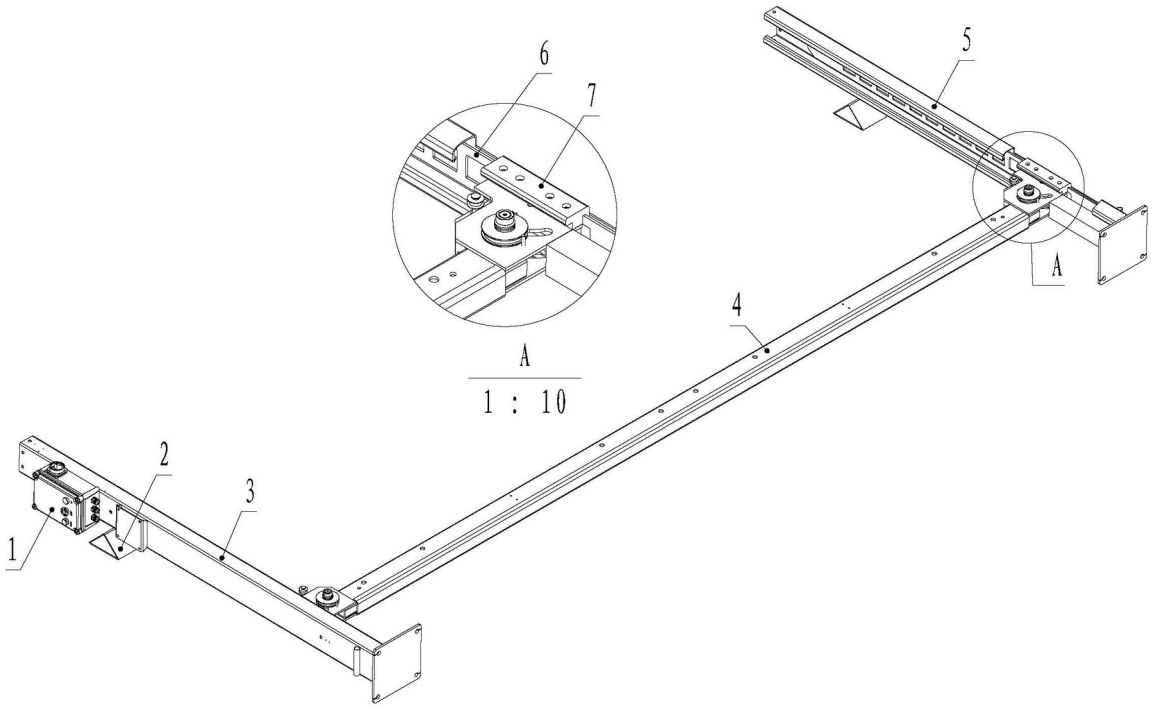

1. scatola di controllo 2. staffa bloccaggio pneumatico 3. colonna principale 4. trave 5. colonna ausiliaria 6. blocco di sicurezza 7. cursore trave

<6> Installare la piastra superiore, inserire il blocco di sicurezza nel foro della piastra superiore e utilizzare la vite per fissare la piastra superiore e la colonna.

(Attenzione: ci sono diverse piastre superiori sinistra e destra) come di seguito.

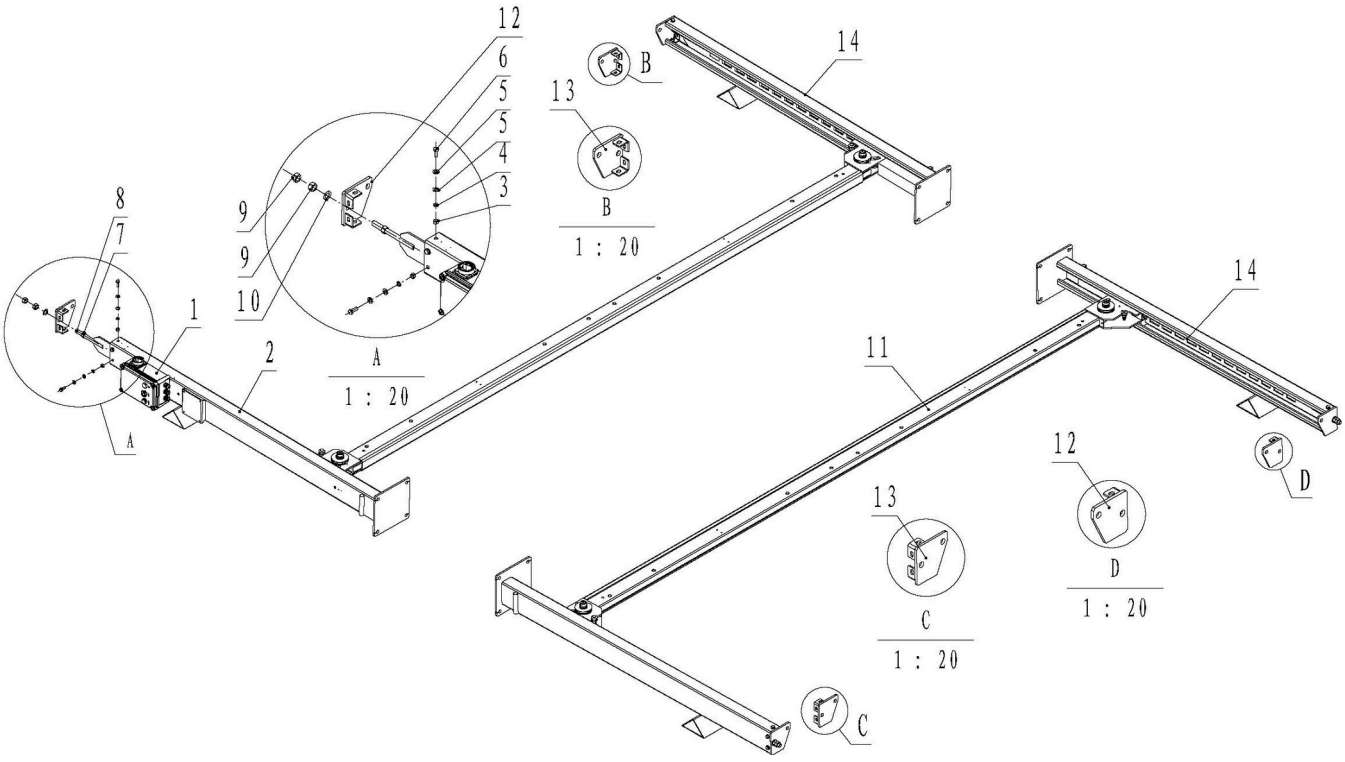

1. Scatola di controllo 2. colonna principale 3. Dado M12 4. Rondella elastica M12 5. Rondella piatta M12 6. Vite esagonale M12*30

7. Dado speciale M20 8. cremagliera di sicurezza 9. Dado M20 10. Rondella piatta M20 11. trave 12. piastre superiori diagonali della colonna principale

13. piastre superiori diagonali colonna ausiliaria 14. colonna ausiliaria

<7> Montare la colonna, come mostrato nella figura seguente. (Nota: dopo aver eretto il montante, è necessario misurare la posizione relativa dei quattro montanti per fornire dimensioni precise per la successiva installazione della piastra del ponte)

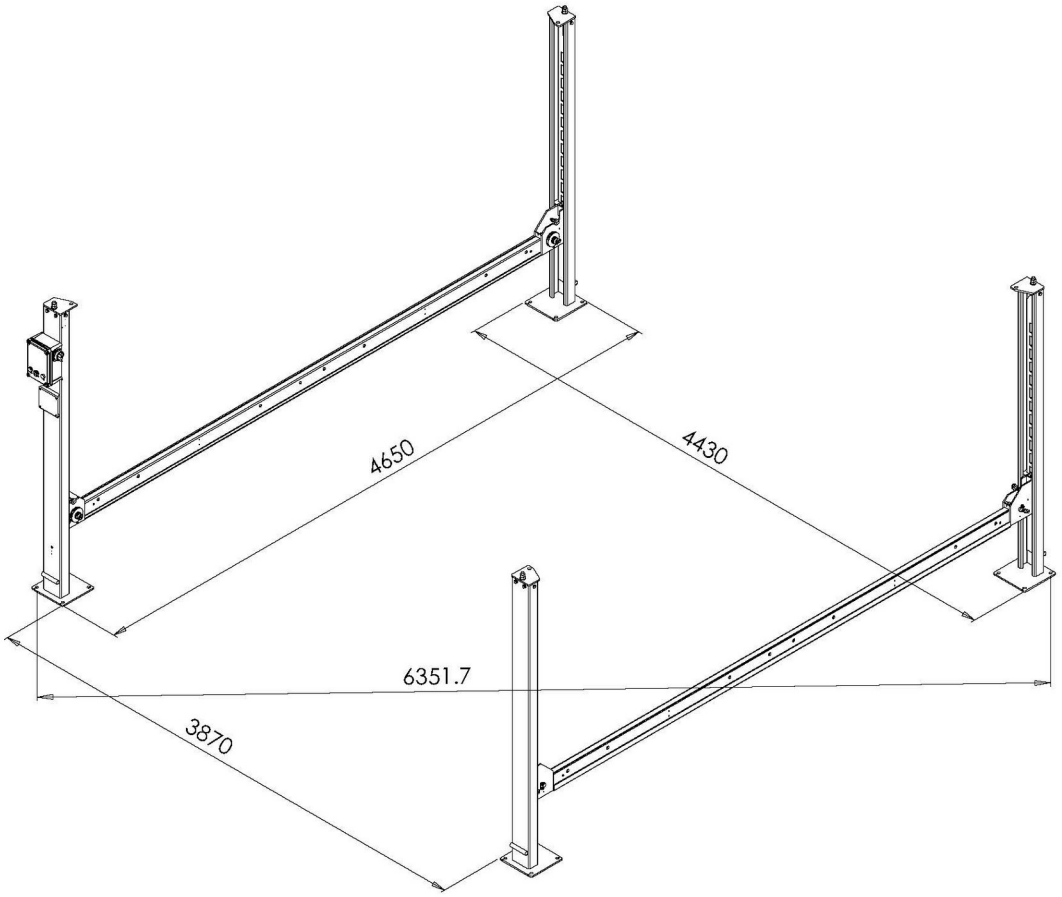

Passaggio 5: installare le piastre del ponte principale e ausiliario e il deflettore.

Sollevare la piastra del ponte principale con una gru, fissare il giunto diritto del tubo dell'olio sulla piastra del ponte principale, estrarre le quattro funi metalliche di acciaio, quindi tirare le piastre del ponte principale e ausiliario sulla trave con la gru, utilizzare viti esagonali esterne M18*110, rondella elastica, rondella piatta e dadi per fissare il "deflettore di arresto", la "trave" e le "piastre del ponte principale e ausiliario". L'installazione specifica è la seguente.

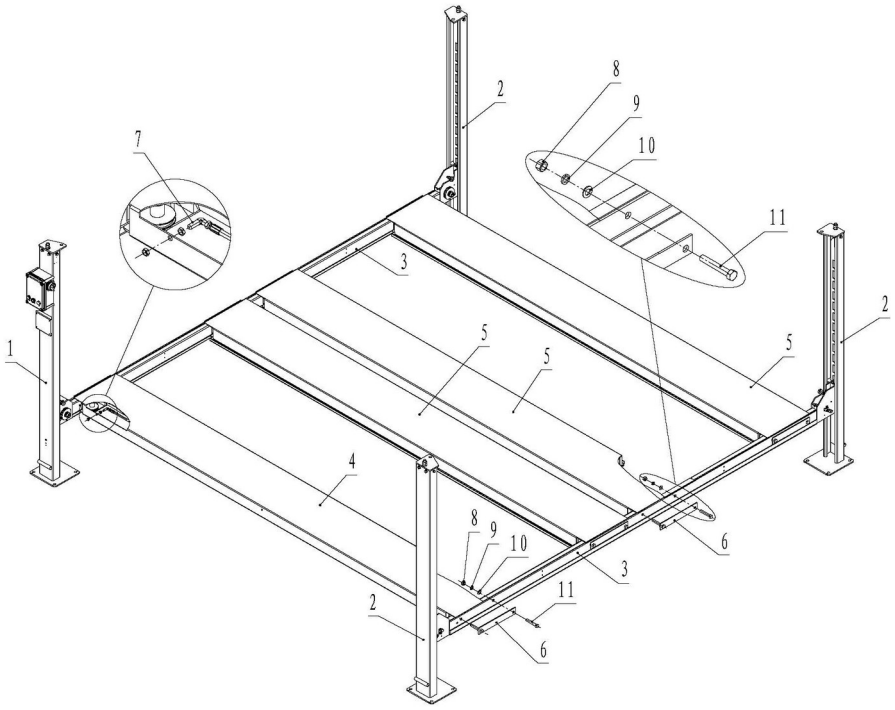

1. scatola di controllo 2. colonna ausiliaria 3. trave 4. piastra del ponte principale 5. piastra del ponte ausiliario 6. piastra di arresto 7. giunto di fissaggio al ponte

8. Dado M18 9. Rondella elastica M18 10. Rondella piatta M18 11. Vite esagonale M18*110

Passaggio 6: utilizzo del metodo di fissaggio del garage a quattro montanti

Installare i bulloni ad espansione secondo il piano di fondazione. Prima dell'installazione, è necessario assicurarsi che l'errore di posizione relativa delle quattro colonne non superi i 5 mm e disegnare il contorno della piastra inferiore con il gesso. I passaggi specifici sono i seguenti.

1. Utilizzare un martello elettrico per praticare i fori di installazione dei bulloni di espansione e applicare una forza verticale in modo che la punta del trapano non possa essere deviata.

2. Dopo aver praticato il foro, spazzare via la polvere per garantire che la piastra inferiore della colonna e le altre colonne siano posizionate accuratamente l'una rispetto all'altra durante il processo di perforazione

3. Se necessario, inserire opportuni spessori in acciaio sotto la piastra di base per livellarla. Verificare che la colonna rimanga verticale durante il serraggio dei bulloni di ancoraggio.

4. Posiziona la colonna principale secondo la linea del gesso. Seguire i passaggi 1, 2 e 3 per installare la colonna ausiliaria.

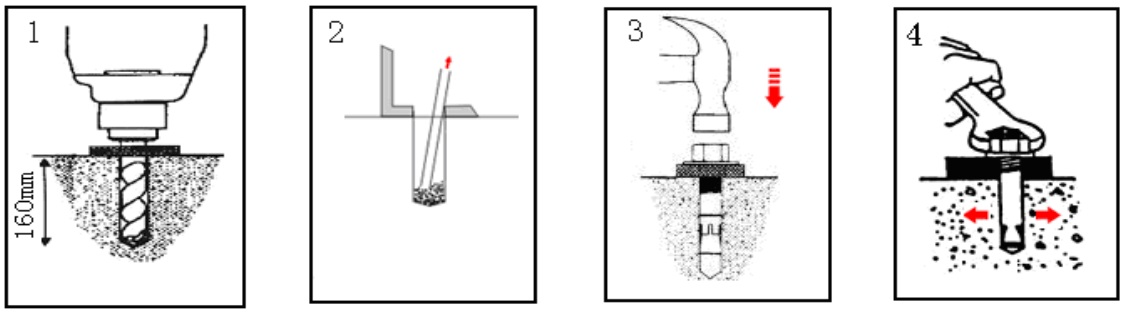

Praticare dei fori Pulire la polvere Battere il bullone di espansione Stringere con una chiave

Passaggio 7: installazione della fune metallica

1. Quando si installa il cavo metallico, rimuovere prima le viti a esagono incassato M8*16, la rondella elastica e la rondella piatta che fissano la copertura della trave sulla trave, quindi rimuovere le viti di limite del cavo metallico in acciaio e le viti a esagono incassato M8*35.

Quando la fune metallica è installata, utilizzare viti a esagono incassato M8*16, rondella elastica e rondella piatta per installare la copertura della

trave sulla trave, quindi utilizzare viti esagonali esterne M8*35 per limitare la fune metallica ed evitare che la fune metallica si allontani dalla ruota della fune metallica.

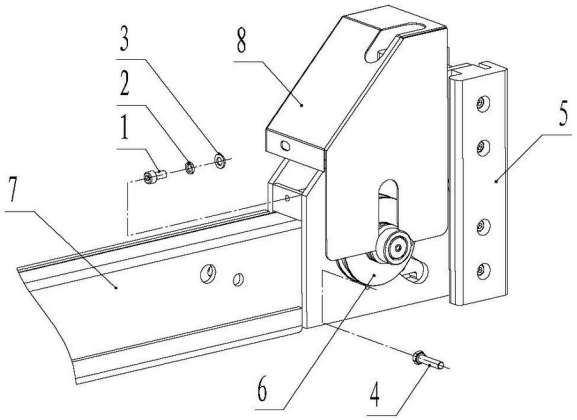

diagramma di fissaggio della copertura della trave e dei limiti della fune metallica

1.Viti a esagono incassato M8*16 2. Rondella elastica M8 3. Rondella piatta M8 4. Vite esagonale M8*35
5. cursore della trave 6. Ruota della fune metallica 7. trave 8. copertura della trave

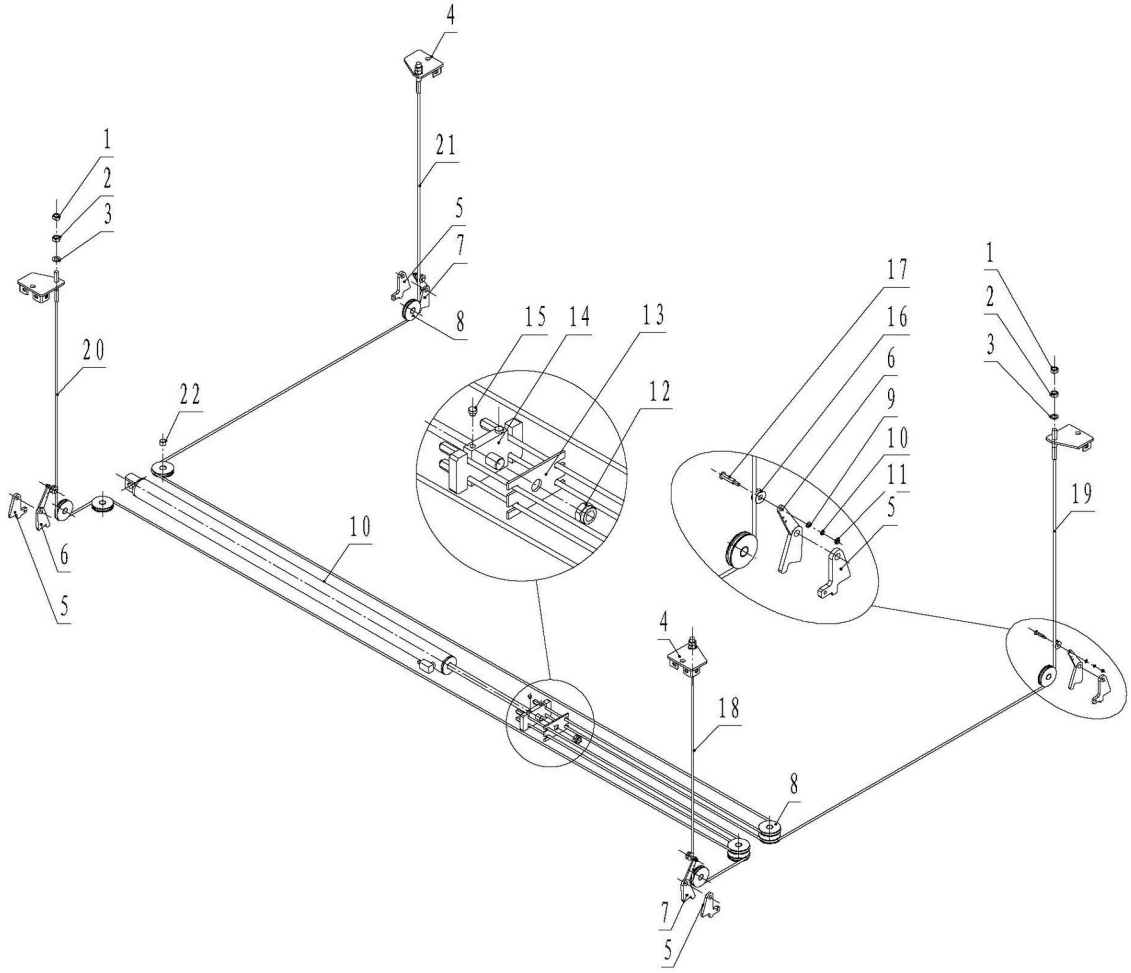

Diagramma schematico dell'installazione della fune metallica

1. Dado M20 2. Rondella piatta M20 3. Piastra superiore colonna diagonale principale 4. Piastra superiore colonna diagonale ausiliaria 5. Piastra di sicurezza principale
6. Principale, la sicurezza della fune per la rottura della colonna diagonale 7. Ausiliaria, la sicurezza della fune per la rottura della colonna diagonale 8. Ruota della fune 9. Rondella piatta M8

10. Rondella elastica M8 11. Dado di bloccaggio M8 12. Dado di bloccaggio M24*2 13. Deflettore del telaio di fissaggio della fune metallica 14. Telaio di fissaggio della fune metallica

15. rondella limitatrice 16. Ruota della fune frenante 17. Albero di sicurezza della fune frenante 18. fune metallica 2680mm 19. fune metallica 6080mm

20. fune metallica 6750 mm 21. fune metallica 10140 mm 22. Cuscinetto senza olio 2519

Passaggio 8: installazione dell'unità di potenza: come riportato nello schema seguente

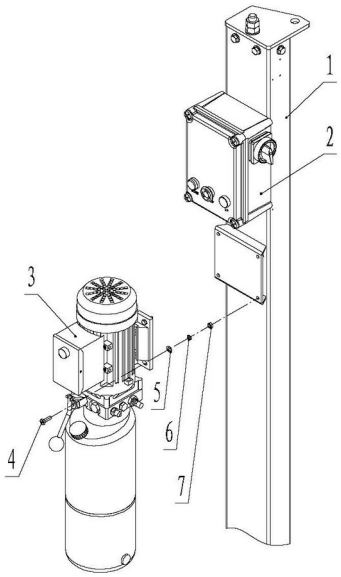

1. colonna principale 2. scatola di controllo (opzionale) 3. unità di potenza 4. Vite esagonale M8*25 5. Rondella piatta M8 6. Rondella elastica M8

7. Dado M8

Passaggio 9: installazione del finecorsa (opzionale), come illustrato di seguito

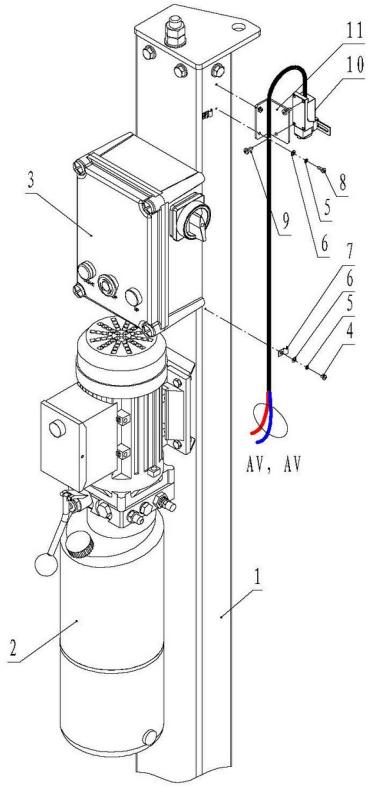

1. Colonna principale 2. unità di potenza 3. scatola di controllo (opzionale) 4. Viti a testa cilindrica Phillips M4*8 5. Rondella elastica M4

6. Rondella piatta M4 7. Fibbia metallica 8. Viti a testa cilindrica Phillips M4*12 9. Viti a testa cilindrica Phillips M5*12

10. Finecorsa 8108 (opzionale) 11. Piastra fissaggio finecorsa

Attenzione: il cavo AV, AV deve essere collegato al terminale AV, AV della scatola di controllo

Passo 10: Collegamento elettrico, 230 V monofase. Un elettricista qualificato deve collegare l'alimentazione, il motore e il finecorsa. Nell'illustrazione del terminale, utilizzare la fila monofase superiore (L/N); la fila trifase inferiore non è applicabile a questo modello. POTENZA = fornitura; MOTORE = motore; LINEA DI TERRA = terra di protezione; FINECORSA = finecorsa; FINECORSA BASSO = finecorsa basso. I cavi di collegamento mostrati sono 3 x 2,5 mm ².

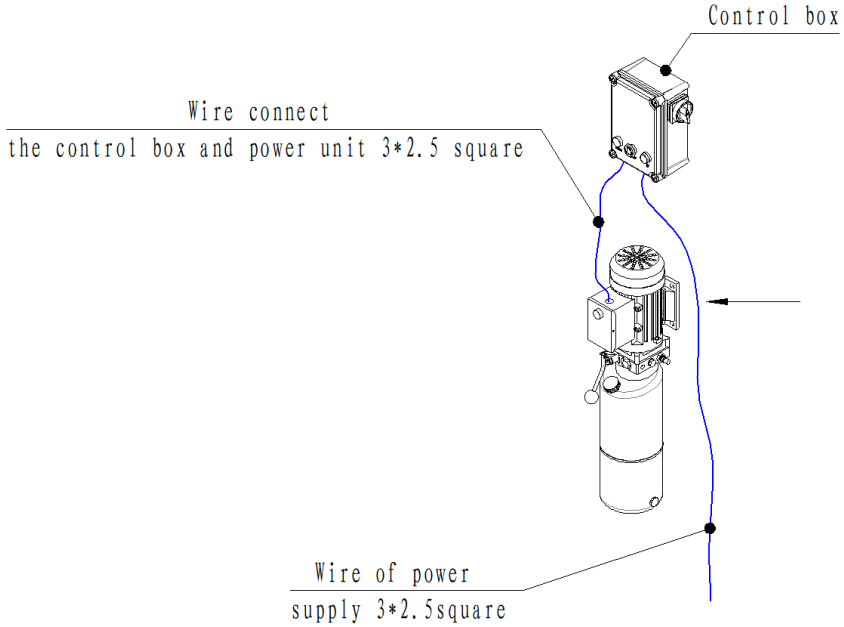

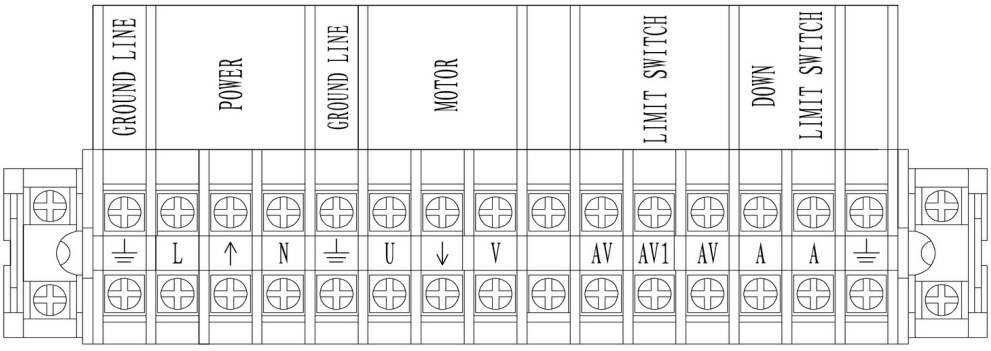

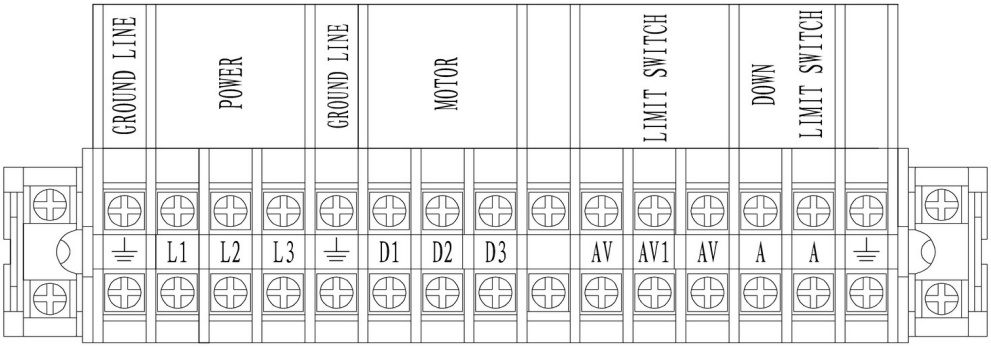

Fase 11: installazione del giunto del tubo dell'olio come illustrato nello schema seguente.

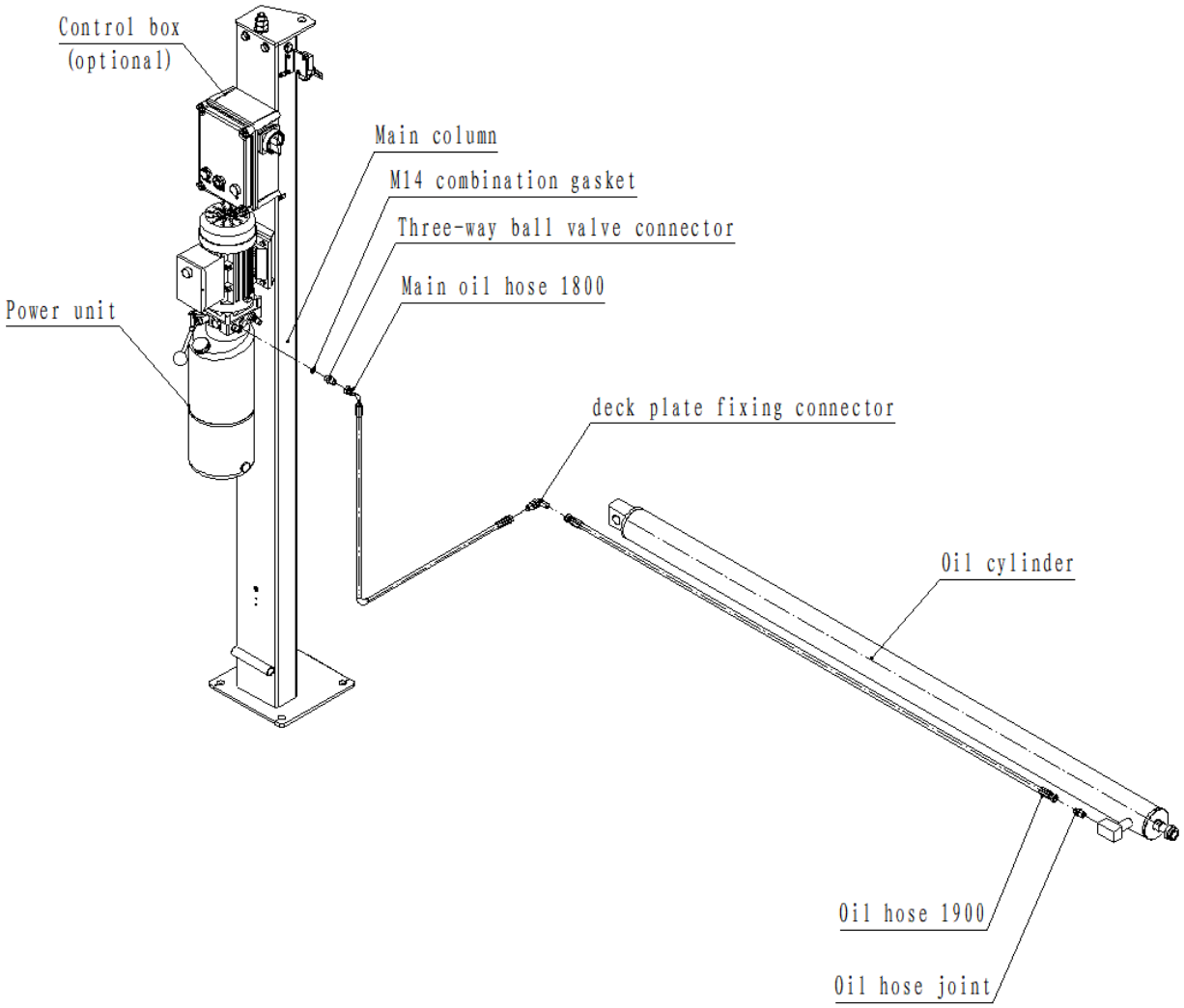

Passaggio 12: riempimento dell'olio idraulico

Nota: quando la temperatura effettiva del sito di installazione è superiore a 18 gradi, si consiglia di utilizzare olio idraulico antiusura n. 46 e quando la temperatura è inferiore a 18 gradi, si consiglia di utilizzare olio idraulico antiusura n. 32. La viscosità dell'olio idraulico determina in gran parte la velocità di sollevamento del ponte sollevatore.

Il serbatoio idraulico ha una capacità di 10 L. Il livello di riempimento normale è circa l'80% (circa 8 L), non il volume completo del serbatoio.

Passaggio 13: esecuzione della prova

1. Collegare all'alimentazione corrispondente in base alla descrizione dell'alimentazione sulla targhetta della macchina.
2. Controllare se la fune metallica è nella ruota della fune metallica.
3. Controllare lo stato del blocco di sicurezza meccanico.
4. Nessun veicolo deve essere posizionato durante la corsa di prova.
5. Assicurarsi che tutti i collegamenti siano in buone condizioni, quindi salire sul ponte sollevatore di parcheggio fino a circa 1500 mm e bloccarlo nella sicura.

Passaggio 14: installare il sistema dell'agenzia di sicurezza come riportato nel diagramma seguente:

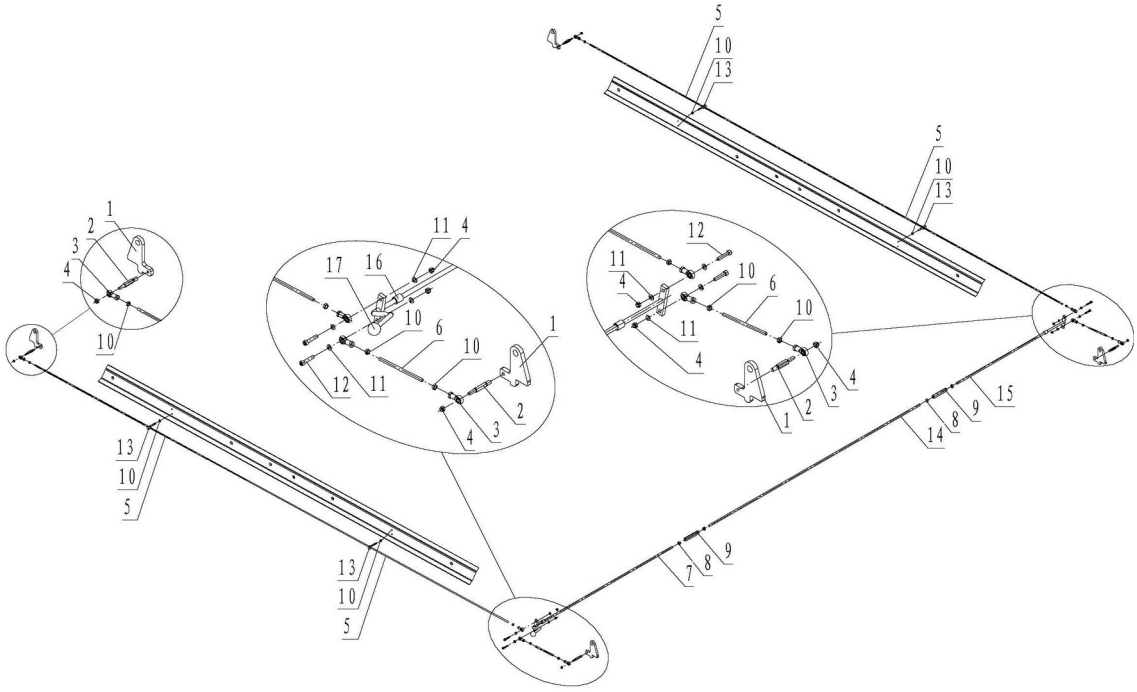

1. blocchetti di sicurezza 2. biella di sicurezza 3. cuscinetto universale 4. controdado M8 5. tirante lungo 6. tirante corto 7. maniglia principale di sicurezza

8. Dado M12 9. tirante filettato 10. Dado M8 11. Rondella piatta M8 12. Viti a esagono incassato M8*40 13. anello di fissaggio

14. biella maniglie principali/ausiliarie 15. tirante ausiliario 16. Manicotto isolante maniglia 17. Sfera in bachelite

Passaggio 15: regolare il livello a quattro punti del sollevatore:

Tenere premuto il pulsante SU per circa 3-5 secondi per sollevare la piattaforma dai blocchi di sicurezza. Quindi azionare contemporaneamente la maniglia di sblocco manuale di sicurezza e la maniglia della valvola di abbassamento. Abbassare completamente, sollevare fino a 1000 mm e inserire i blocchi meccanici. Regolare il livello su tutti e quattro gli angoli come descritto di seguito.

A: Livellamento dell'intera macchina

Accendere l'interruttore di alimentazione sulla scatola di controllo, rilasciare l'interruttore di arresto di emergenza, premere il pulsante su, dopo aver teso completamente la fune metallica, misurare se le distanze dalle estremità delle due travi alla piastra inferiore delle colonne principale e ausiliaria sono uguali. Se non sono uguali, regolare la parte superiore della colonna Dadi della fune metallica fino a quando le distanze dalle quattro estremità delle due travi alla piastra inferiore non saranno le stesse.

B: Il livellamento della sicurezza

Premere la maniglia di scarico dell'unità di potenza, il ponte sollevatore scende in uno stato in cui il blocco di sicurezza è attivo. In questo momento, la fune metallica è in uno stato rilassato. Ora misura se le distanze dalle estremità delle due travi alla piastra inferiore delle colonne principale e ausiliaria sono uguali. Se non è uguale, regolare il dado sulla parte superiore del blocco di sicurezza nella colonna finché la distanza tra le quattro estremità delle due travi e la piastra inferiore non è la stessa.

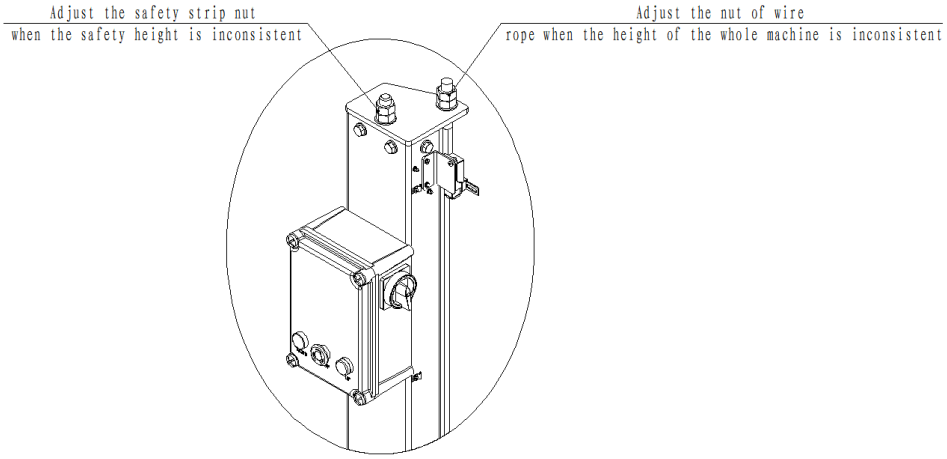

Passaggio 16: impostare il finecorsa superiore in modo che l'altezza di sollevamento massima sia 1880 mm.

Passo 17: Installare il vassoio raccogligocce dell'olio, il vassoio degli attrezzi, le piastre deflettori anteriori e posteriori.

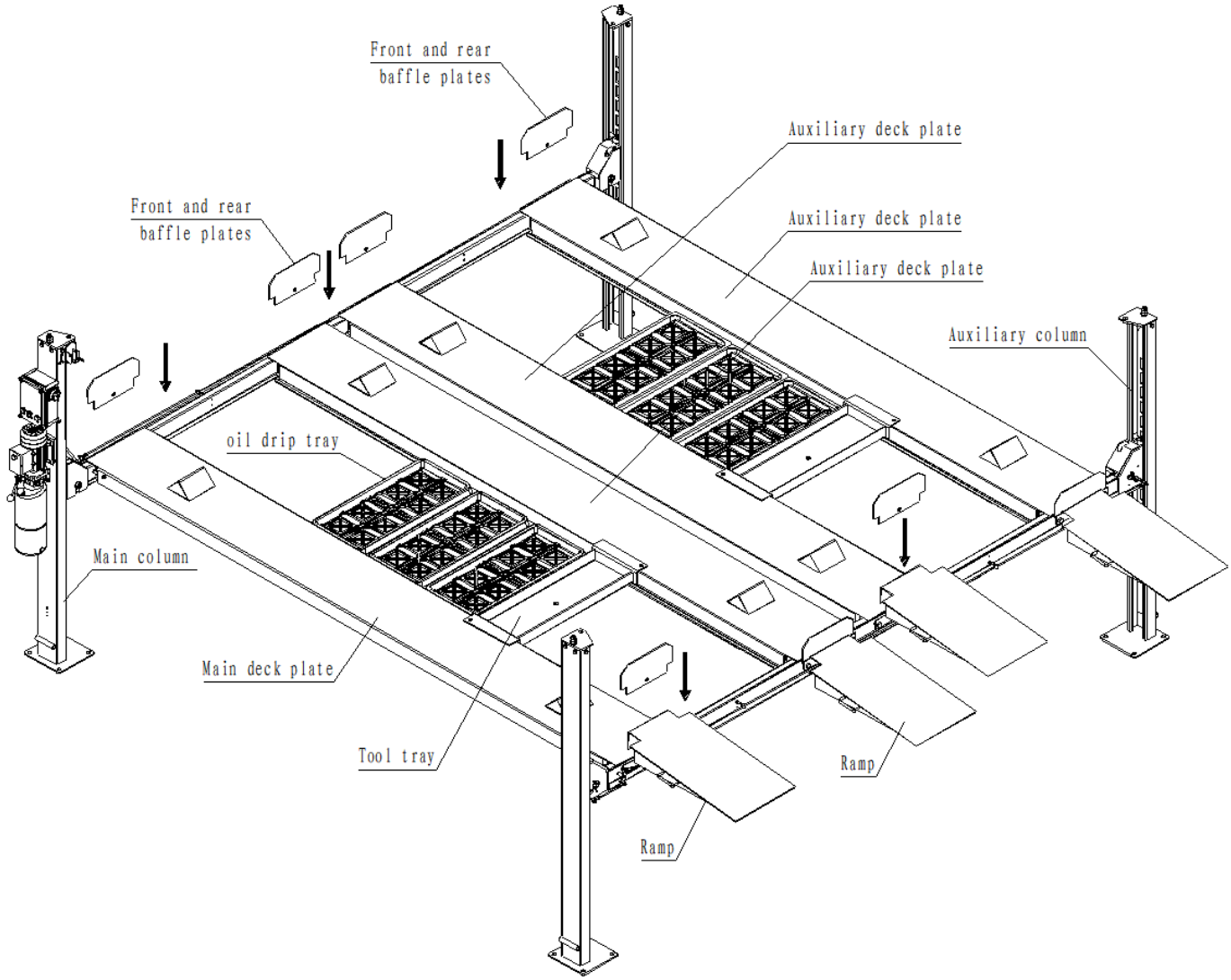

Fase 6A: Utilizzo del garage a quattro colonne con il metodo del kit ruote mobili.

Le funzioni e le istruzioni del kit ruote mobili sono le seguenti:

R. Il kit rotelle opzionale serve solo per spostare il sollevatore vuoto in un'altra posizione adatta. Non spostare mai il sollevatore con veicoli a

bordo.

B. Quando si solleva il veicolo, il kit ruota mobile deve essere rimosso e la resistenza del calcestruzzo del terreno deve essere superiore a 3000 psi, l'errore è inferiore a 5 mm e lo spessore minimo non deve essere inferiore a 150 mm

C. Dopo aver rimosso il kit delle rotelle, eseguire un ciclo completo di sollevamento e abbassamento senza carico. Controllare che tutti i componenti siano installati correttamente prima di guidare un veicolo sul sollevatore.

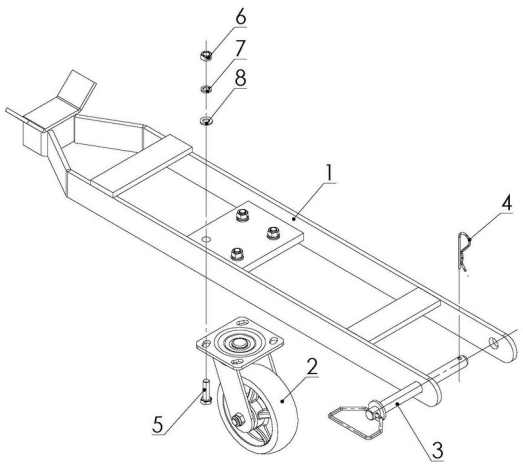

Kit mobile

1.kit mobile di saldatura parte 2. ruota universale

3. anello di trazione del kit mobile 4. anello elastico di sicurezza

5. Vite esagonale M10*35 6. Dado M10

7. Rondella elastica M10 8. Rondella piatta M10

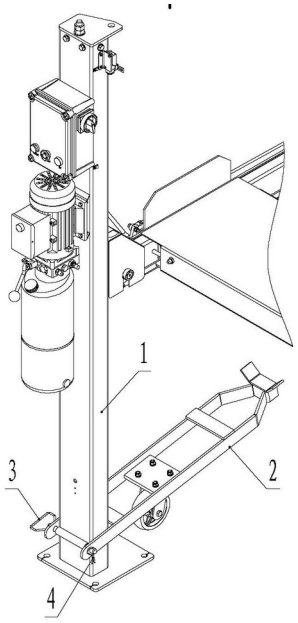

Installazione del kit mobile

1. colonna principale 2. kit mobile

3. anello di trazione del kit mobile 4. anello elastico di sicurezza

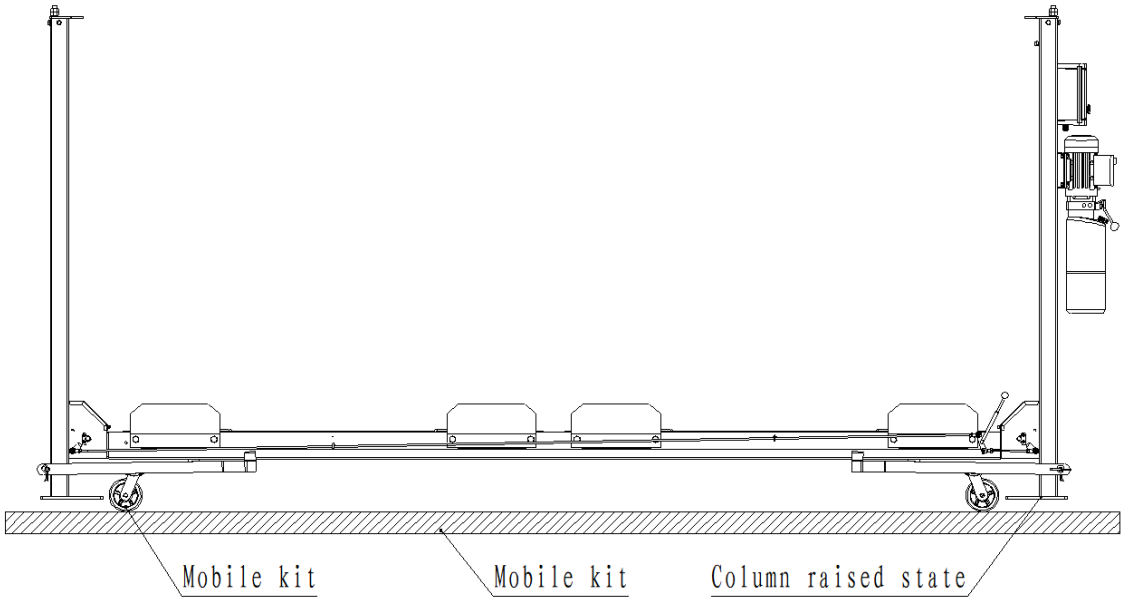

ATTENZIONE

1. L'installazione e l'utilizzo del passaggio 6 e il metodo di utilizzo del kit ruote mobili del passaggio 6A possono essere utilizzati per il ponte sollevatore da parcheggio a quattro montanti e il cliente può sceglierne uno in base alla situazione reale
2. I passaggi precedenti rappresentano tutti i passaggi di installazione del parcheggio a quattro montanti
3. Hammer Tools si impegna a migliorare continuamente la qualità del prodotto e ad aggiornare le specifiche tecniche, soggette a modifiche senza preavviso
4. Controllare le precauzioni dopo l'installazione

- 1 Se la colonna è perpendicolare al suolo
- 2 Se il collegamento del tubo dell'olio è a posto
- 3 Se il collegamento con fune metallica è a posto
- 4 Se le piastre del ponte principale e ausiliario sono installate in posizione
- 5 Il collegamento elettrico è corretto?
- 6 Il collegamento delle altre parti è saldo?

Operazione

4.1 Istruzioni per note operative

4.1.1 Controllare tutti i collegamenti con le tubazioni e la macchina può essere utilizzata solo se non vi sono perdite di olio.

4.1.2 Se il dispositivo di sicurezza del ponte sollevatore da parcheggio si guasta, non deve essere utilizzato.

4.1.3 Posizionare il baricentro del veicolo al centro dell'area di sollevamento. Non utilizzare il sollevatore con un carico posizionato in modo errato.

4.1.4 Durante la salita e la discesa del ponte sollevatore, l'operatore e il resto del personale devono trovarsi nell'area sicura.

4.1.5 Quando il braccio di sollevamento raggiunge l'altezza desiderata, l'alimentazione deve essere interrotta per evitare il funzionamento errato del non operatore.

4.1.6 Prima di parcheggiare il veicolo sotto l'attrezzatura di parcheggio, è necessario premere la maniglia verso il basso per assicurarsi che il blocco di sicurezza sia inserito. Durante la salita e la discesa del ponte sollevatore da parcheggio, tutte le persone e i veicoli non possono passare sotto l'attrezzatura del parcheggio.

4.2 Diagramma di flusso operativo

Salita	Discesa
Liberare la zona e posizionare correttamente il veicolo.	Liberare completamente la zona sotto il ponte.
Accendere e tenere premuto il pulsante UP.	Accendere.
Controllare la stabilità e sollevare all’altezza richiesta.	Sollevare brevemente, poi azionare insieme la leva di sicurezza e quella della valvola di discesa.
Appoggiare sui blocchi meccanici e spegnere.	Abbassare completamente prima di allontanare il veicolo.

4.3 Istruzioni per l'uso della scatola di controllo

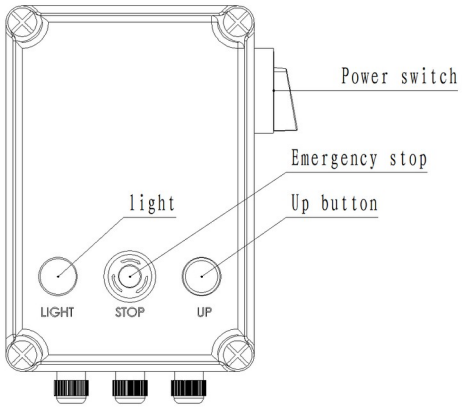

4.4 Istruzioni operative

Sollevare

1. Accendere l'alimentazione.

2. Posizionare il veicolo al centro della piattaforma, altrimenti potrebbe verificarsi il pericolo di ribaltamento.

3. Tieni premuto il pulsante di salita per sollevare il sollevatore all'altezza desiderata, rilascia il pulsante di salita e il sollevatore si fermerà immediatamente.

4. All'altezza richiesta, verificare che il veicolo sia stabile. Azionare la maniglia della valvola di abbassamento sulla centralina idraulica fino a quando tutti i blocchi di sicurezza meccanici supportano la piattaforma. Spegnere l'alimentazione.

Il ponte sollevatore serve solo per il parcheggio. Non è un sollevatore da officina per lavori sotto veicoli.

Sollevare

1. Rimuovere tutte le persone, i veicoli e gli ostacoli da sotto il ponte sollevatore. 2. Accendere l'alimentazione. 3. Premere SU per sollevare la piattaforma dai blocchi di sicurezza meccanici.

4. Per abbassare il sollevatore, tenere contemporaneamente la maniglia di rilascio manuale di sicurezza e la maniglia della valvola di abbassamento sulla centralina idraulica.
5. Quando si scende al punto in cui la macchina tocca il finecorsa inferiore, il cicalino suonerà e il ponte sollevatore continuerà a scendere fino a raggiungere la posizione più bassa. (Opzionale per questa funzione)
6. Allontanare l'auto

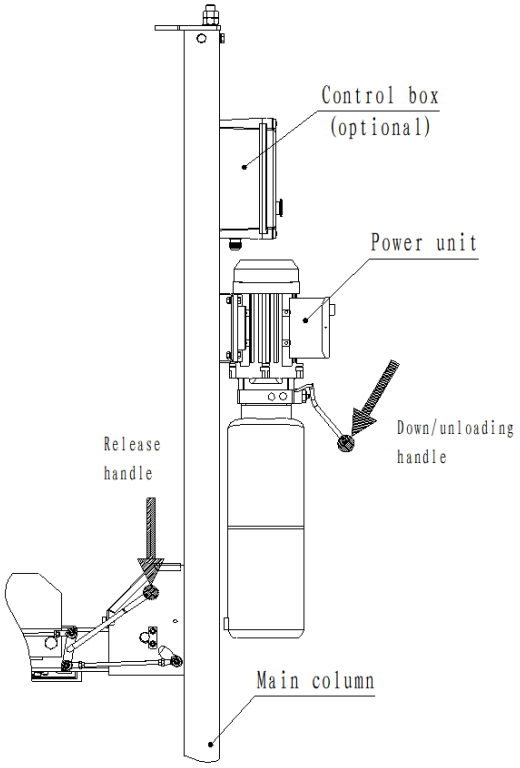

Diagnosi e soluzione del problema

Attenzione:

Se non si riesce a risolvere un guasto, smettere di usare il sollevatore e contattare Hammer Tools. Fornire una descrizione e fotografie del guasto per facilitare la diagnosi.

Fenomeno di colpa	causa	soluzioni
Rumore anomalo	Attrito o rigatura all'interno della colonna	Aggiungi olio lubrificante alla colonna interna
	Ostruzioni all'interno della colonna	Eliminare gli ostacoli interni
Il motore non gira e non sale	Avvolgimento del motore danneggiato	Sostituire il motore
	Contatto difettoso del filo	Controllare e collegare le linee
	Cablaggio del finecorsa scollegato o malfunzionamento	Collega la linea. Regolare o sostituire il
Il motore gira ma non sale	Senso di rotazione del motore errato	Collegamento corretto del cavo
	Valvola di sicurezza allentata o ostruita	Regolare o pulire la valvola limitatrice di
	La pompa a ingranaggi è danneggiata	Sostituire la pompa a ingranaggi
	Insufficienza dell'olio idraulico	Rifornimento dell'olio idraulico
	Tubo di aspirazione allentato	Stringere il tubo di aspirazione
	Valvola di ammortizzazione allentata o ostruita	Stringere o pulire la valvola tampone
Il ponte sollevatore affonda lentamente dopo il sollevamento	Perdita della guarnizione del cilindro	Sostituzione delle guarnizioni
	La valvola di ritegno perde o è difettosa	Smontare e pulire il componente; sostituirlo se
	Valvola limitatrice di pressione difettosa	Smontare e pulire il componente; sostituirlo se
	Valvola di abbassamento manuale o valvola di abbassamento	Smontare e pulire il componente; sostituirlo se
	Funi metalliche allentate o regolate in modo errato	Controllare la tensione della fune metallica e la
Sollevamento troppo lento	Il filtro dell'olio è intasato	Smontare e pulire il componente; sostituirlo se
	Aria nell'olio idraulico	Rifornimento dell'olio idraulico
	Regolazione errata della valvola limitatrice di pressione	regolare
	Olio idraulico più caldo di 45 °C	Sostituire l'olio idraulico
	Usura delle guarnizioni dei cilindri dell'olio	Sostituzione pezzo guarnizioni
	La lubrificazione del cilindro non è buona	Sostituire l'olio lubrificante all'interno del
Abbassamento troppo lento	Valvola di controllo del flusso bloccata o ostruita	Smontare e pulire il componente; sostituirlo se
	L'olio idraulico è sporco	Sostituire l'olio idraulico
	Valvola antirottura tubo ostruita	Sostituire la valvola antirottura tubo
	Ostruzione del tubo dell'olio	Ostruzione del tubo dell'olio
Fune metallica sfilacciata	Nessuna lubrificazione con grasso durante l'installazione	Sostituire il cavo d'acciaio

Istruzioni per la manutenzione

La manutenzione ordinaria, semplice ed economica, può garantire il normale funzionamento e la sicurezza della macchina. Di seguito sono riportati i requisiti di manutenzione ordinaria.

Il seguente tempo di manutenzione ordinaria consigliato può dipendere dall'ambiente di utilizzo e dalla frequenza del sollevatore.

Le parti che necessitano di lubrificazione sono mostrate di seguito:

A: fune metallica

B: Blocchi scorrevoli all'interno delle colonne

C: Tutti i cuscinetti della puleggia della fune metallica

D: Meccanismo principale di blocco di sicurezza

E: Meccanismo di sicurezza contro la rottura del cavo

6.1 Controllare i seguenti elementi prima dell'uso quotidiano

Prima di ogni utilizzo, ispezionare il sollevatore. Controllare ogni giorno le serrature di sicurezza. Un blocco di sicurezza difettoso può causare lesioni gravi o mortali. Non utilizzare un ponte sollevatore con dispositivi di sicurezza difettosi.

Durante il funzionamento, prestare attenzione all'inserimento di tutti i blocchi di sicurezza meccanici.

▲ Controllare il collegamento e la tenuta del tubo idraulico.

▲Controllare il collegamento del cavo metallico e il collegamento della parte elettrica.

▲ Controllare il fissaggio dei bulloni di ancoraggio. controllarlo quando lo si fissa

6.2 Contenuto del controllo settimanale

▲Verificare la flessibilità delle parti mobili.

▲Controllare lo stato dei componenti di sicurezza.

▲ Controllare il volume dell'olio idraulico. Premi il tasto ascendente per far salire la piattaforma al livello più alto. Se non riesci a raggiungere l'altitudine più alta, l'olio idraulico nel serbatoio non è sufficiente.

▲ Controllare il fissaggio dei bulloni di ancoraggio. controllarlo quando lo si fissa

6.3 Contenuto dell'ispezione di routine mensile

▲Fissaggio dei bulloni

▲ La sigillatura del sistema idraulico, se viene rilevata una perdita d'olio, stringere la posizione del giunto.

Controllare l'usura e la corretta lubrificazione dei perni, dei rulli, dei carrelli e delle relative parti mobili. Sostituire tempestivamente le parti danneggiate.

▲ Controllare la lubrificazione e l'usura del cavo d'acciaio.

6.4 Contenuto dell'ispezione ordinaria annuale

▲Svuotare il serbatoio per controllare le condizioni dell'olio idraulico.

▲Pulire il filtro nel serbatoio.

Avvertimento:

Se la manutenzione della macchina avviene in stretta conformità con i requisiti di cui sopra, la macchina

sarà sempre in un normale stato di funzionamento. Allo stesso tempo, può in gran parte evitare incidenti.

Allegati

Allegato 1: Lista di imballaggio

N.	Figura n.	Nome	Quantità	Osservazioni
1	—	Piastra del ponte principale	1	
2	—	Piastra di copertura ausiliaria	3	
3	—	Colonna principale	1	
4	—	Colonna ausiliaria	3	
5	—	Piastra superiore della colonna diagonale principale	2	
6	—	Piastra superiore colonna diagonale ausiliaria	2	
7	—	Blocchi di sicurezza	4	
8	—	Assemblaggio della trave	2	
9	—	Saldatura in rampa	4	
10	—	Copertura terminale della trave A	2	
11	—	Estremità della copertura della trave B	2	
12	—	vaschetta raccogli olio	6	
13	—	Vassoio degli attrezzi	2	
14	Non	Centralina idraulica	1	230 V, monofase
15	—	Kit rotelle (opzionale)	4	
16	—	Deflettore anteriore/posteriore	8	
17	—	Piastra deflettore	8	
18	—	Staffe bloccaggio pneumatici	8	
19	Non	Istituzione di sicurezza	1	
20	Non	Scatola dei pezzi	1	

Elenco delle parti per facoltativo

N.	Figura n.	Nome	N.	Osservazione
1	Non	Quadro comandi	1	230 V, monofase
2	Non	Viti a testa cilindrica Phillips M5*12	2	
3	—	Piastra di fissaggio del finecorsa	1	Finecorsa ME8108 con filo 1 metro 2*0,75 quadrato Parte interruttore finecorsa alto
4	—	Finecorsa ME8108	1	
5	Standard	Viti a testa cilindrica Phillips M5*12	2	
6	Standard	Viti a testa cilindrica Phillips M4*12	2	
7	Standard	Rondella elastica M4	4	
8	Standard	Rondella piatta M4	4	
9	Standard	Viti a testa cilindrica Phillips M4*8	2	
10	Standard	Scheda metallica da 6 mm	2	

Elenco dei pezzi di ricambio (standard)

N.	Figura n.	Nome	N.	Osservazione
1	Non	Vite esagonale M12*30	16	Zincato
2	Non	Rondella piatta M12	32	Zincato
3	Non	Rondella elastica M12	16	Zincato
4	Non	Dado M12	16	Zincato
5	Non	Bullone di ancoraggio M16*120	16	Zincato
6	Non	Viti a testa cilindrica M8*25	4	Zincato
7	Non	Rondella piatta M8	4	Zincato
10	Non	Rondella elastica M8	4	Zincato
11	Non	Dado M8	4	Zincato
12	—	Biella principale di sicurezza	4	Zincato
13	Non	Dado di bloccaggio M8	4	Zincato
19	Non	Vite esagonale M18*110	16	Zincato
20	Non	Rondella piatta M18	16	Zincato
21	Non	Rondella elastica M18	16	Zincato
22	Non	Dado M18	16	Zincato
23	—	Tubo principale dell'olio 1800	1	
24	—	Connettore per valvola a sfera a tre vie	1	
25	Non	Guarnizione combinata M14	1	
26	Non	Manuale	1	

Allegato 2: Dimensioni

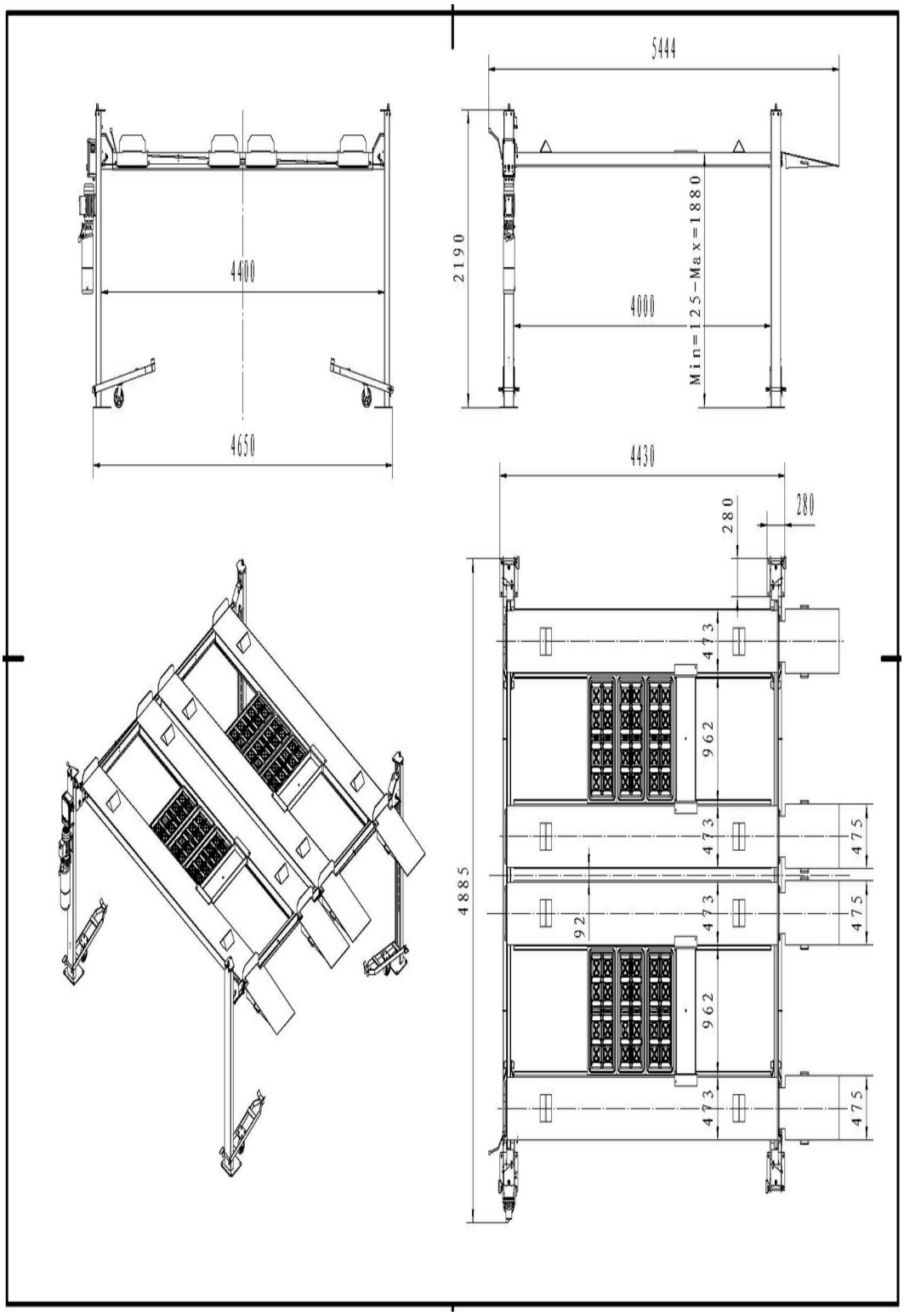

Allegato 3: Disegno di installazione della fondazione

Lo schema di fondazione del ponte sollevatore quando utilizzato in modo fisso è il seguente.

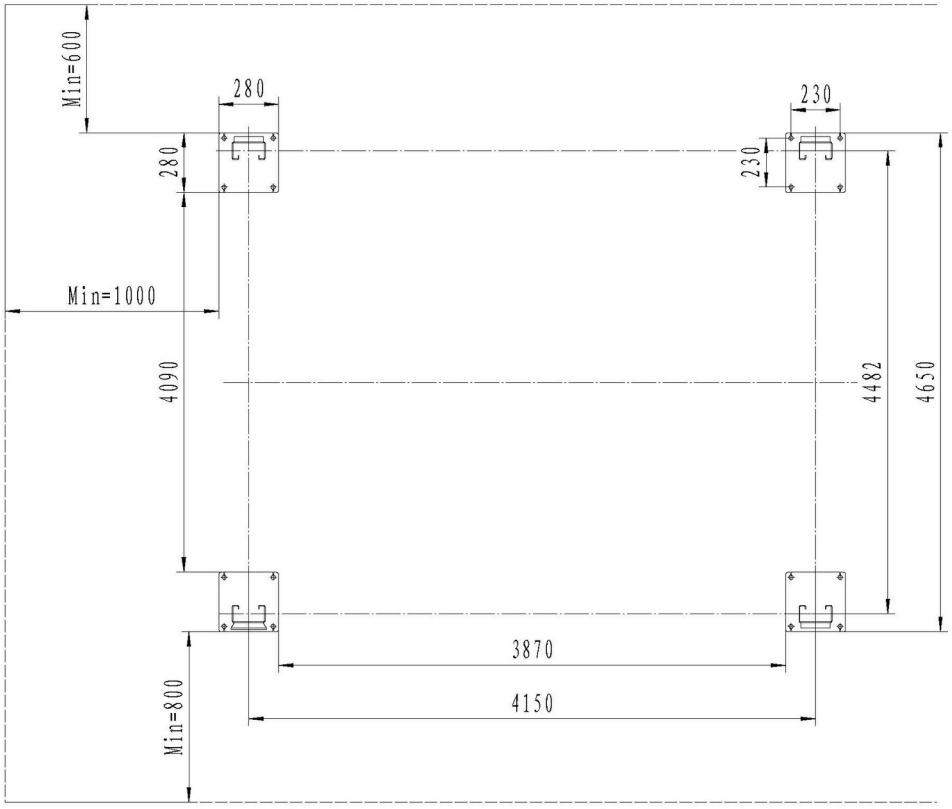

Allegato 4: Schema idraulico

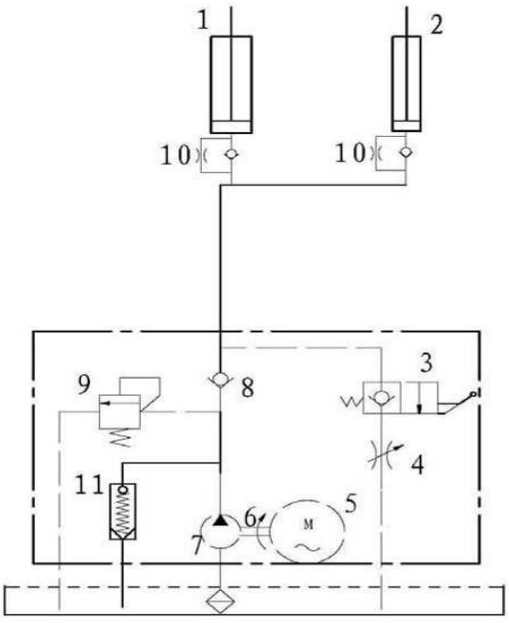

1.1. Cilindro 2. Valvola antirottura tubo 3. Valvola di ritegno 4. Valvola limitatrice di pressione 5. Valvola di abbassamento manuale 6. Motore 7. Pompa a ingranaggi 8. Valvola di controllo del flusso 9. Filtro

Allegato 5: Schema schematico delle apparecchiature elettriche

Monofase 230 V – schema elettrico (circuito sorgente etichettato 220 V). Far corrispondere il motore effettivo e i componenti di controllo alla targhetta prima del collegamento.

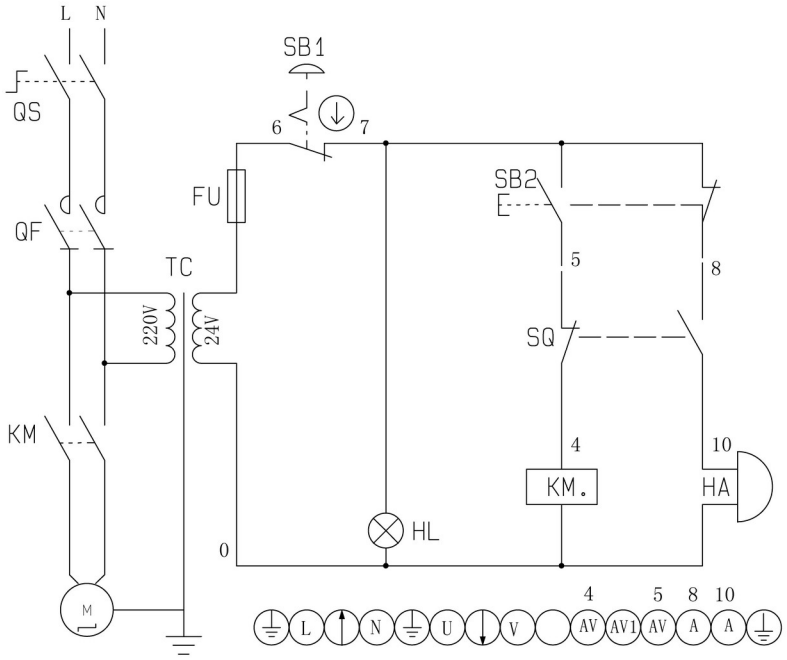

QS	Interruttore principale	QF	Fusibile	KM	Contattore CA	TC	Trasformatore
FU	Fusibile	SB1	Interruttore di arresto di emergenza	SB2	pulsante SU	SQ	Finecorsa
HL	Indicatore luminoso	HA	Cicalino				

Legenda delle illustrazioni

English	Italiano
Main column	Colonna principale
Auxiliary / vice column	Colonna secondaria
Beam	Traversa
Main deck plate	Pedana principale
Auxiliary deck plate	Pedana secondaria
Power unit	Centralina idraulica
Control box	Quadro comandi
Safety / insurance rack	Cremagliera di sicurezza
Main safety / insurance	Blocco principale
Cable-break safety	Sicurezza contro rottura funi
Cable-break safety spring	Molla della sicurezza funi
Steel cable	Fune d’acciaio
Wire rope pulley	Puleggia della fune
Wooden block	Blocco di legno
Tire blocking bracket	Supporto arresto ruota
Baffle / stop plate	Arresto antiscivolamento
Oil tray	Vaschetta raccogliolio
Tool tray	Vassoio portautensili
Mobile kit	Kit ruote opzionale
Drilling / Cleaning / Expansion / Fixing	Forare / Pulire / Inserire l’ancorante / Serrare
Motor wire	Cavo motore
Power wire / power line	Cavo di alimentazione
Ground line / PE	Conduttore di protezione
Limit switch	Finecorsa
Electromagnet	Elettromagnete di sblocco
Oil-return solenoid valve	Elettrovalvola di ritorno olio
Flat washer / flat mat	Rondella piana
Spring washer / spring mat	Rondella elastica
Nut	Dado
Hexagon screw	Vite esagonale
Cross pan-head screw	Vite a croce a testa cilindrica
UP / DOWN / LOCK / STOP	SALITA / DISCESA / BLOCCO / ARRESTO
First / second steel frame	Primo / secondo telaio di trasporto